May.1.2024 Copyright 2024 HIROSE ELECTRIC CO., LTD. All Rights Reserved.
本製品を車載用途などの高い信頼性が求められる機器にご使用の場合は、弊社までお問合せ下さい。

	△数 COUNT	訂正事項 DISCRIPTION OF REVISIONS	擔當 B Y	檢圖 CHKD	年月日 DATE		△数 COUNT	訂正事項 DISCRIPTION OF REVISIONS	擔當 B Y	檢圖 CHKD	年月日 DATE
△1	-	改正	PJS	KHJ	16. 12. 07	△4	3	改正	KHJ	LHJ	17. 08. 09
△2	-	改正	PJS	KHJ	17. 01. 26	△					. .
△3	-	改正	PJS	KHJ	17. 03. 10	△					. .

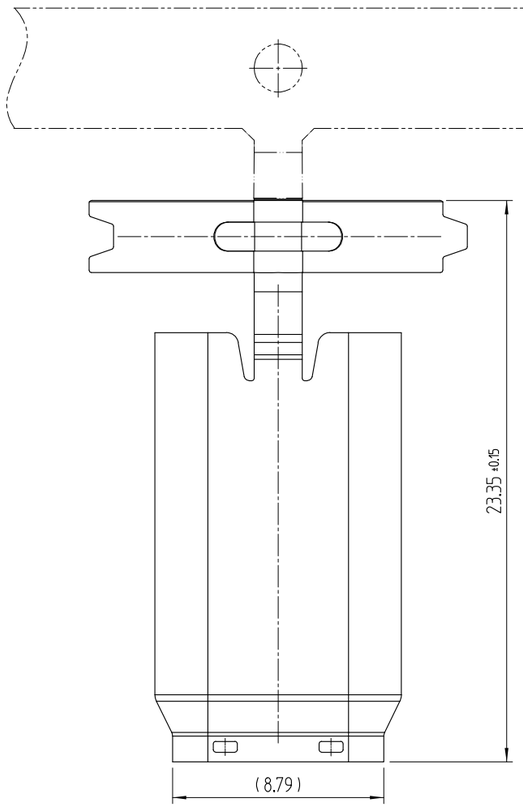

4 CUT OFF A CARRIER (FREE)
キャリアカット

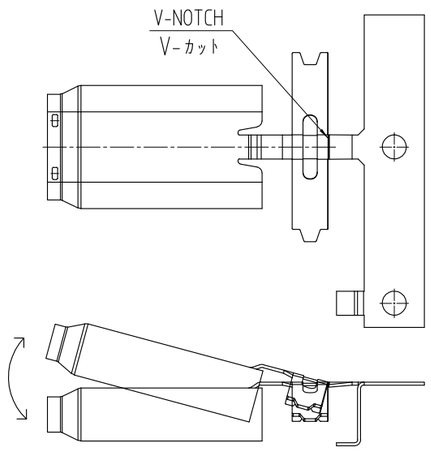

1 DRAWING FOR PACKING (FREE)
包装状態図

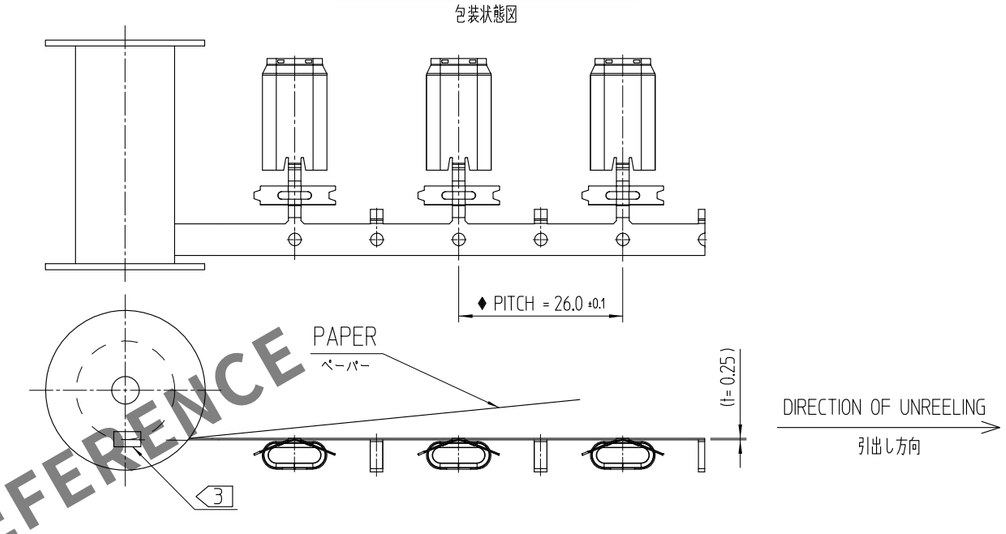

HRS DRAWING FOR REFERENCE

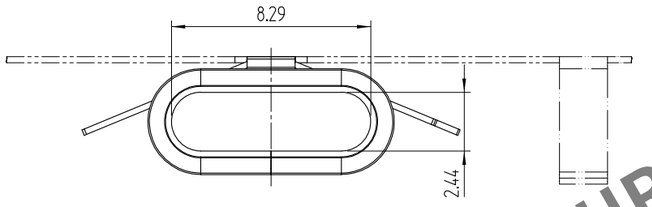

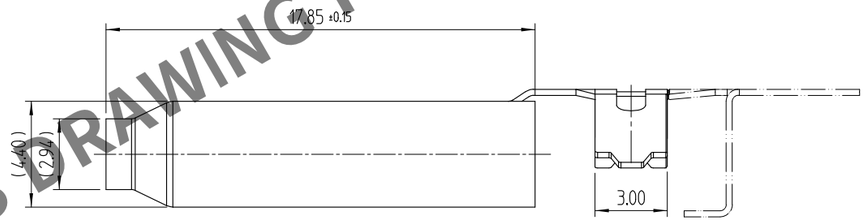

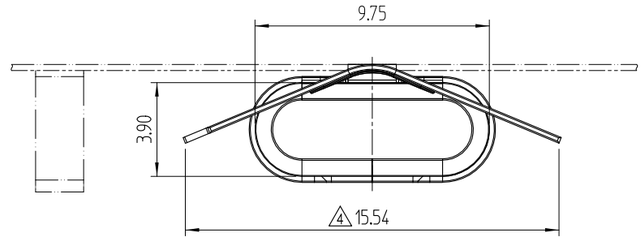

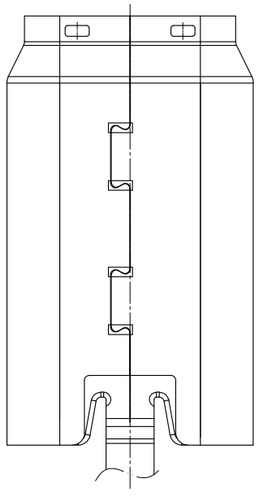

ISO-VIEW
イソービュー

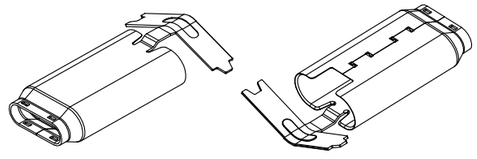

[NOTE] 1 THIS IS DELIVERED BY A REEL.
2 PER REEL : 3,000 PCS.
3 INDICATE 'PART NO.' , 'CL NO' , 'LOT NO,' , AND QUANTITY ON BOTH REEL AND THE SHIPPING OUTER BOX.
4 CUT OFF A CARRIER AS SHOWN.
△4 5 GENERAL TORELANCE : ±0.1
△4 6 THIS CABLE CLAMPING PART IS APPLIED TO Φ4.8 CABLE.

注) 1 リール状態での納入とすること。
2 梱包量 : 3,000 個/リール
3 リールと外箱PART NO., CL NO., LOT NO., 数量を表示のこと。
4 図示する位置でキャリアカットすること。
5 一般公差 : ±0.1
6 ケーブル径 : Φ4.8

NO.番号	DESCRIPTION 説明	MATERIAL 材料	FINISH 処理	REMARKS 備考
1	SLDA	STAINLESS STEEL, 0.25t ステンレス鋼	NICKEL ニッケルメッキ	-

REMARKS 備考	DRAWN 製図	DESIGNED 設計	CHECKED 検図	APPROVED 承認	RELEASED 出図
	J.S.PARK 16.12.07	J.S.PARK 16.12.07	H.J.LEE 16.12.07	T.S.KANG 16.12.07	DEPT 17.10.11 ENG

SCALE 4:1	DRAWING NO. 図面番号 JDC3-632262	PART NO. 製品名 CX60-SLDA
UNITS mm	HRS HIROSE KOREA CO.,LTD.	CODE NO 製品コード CL6240-0007-5

1/1