Jun.1.2026 Copyright 2026 HIROSE ELECTRIC CO., LTD. All Rights Reserved.
本製品を車載用途などの高い信頼性が求められる機器にご使用の場合は、弊社までお問合せ下さい。

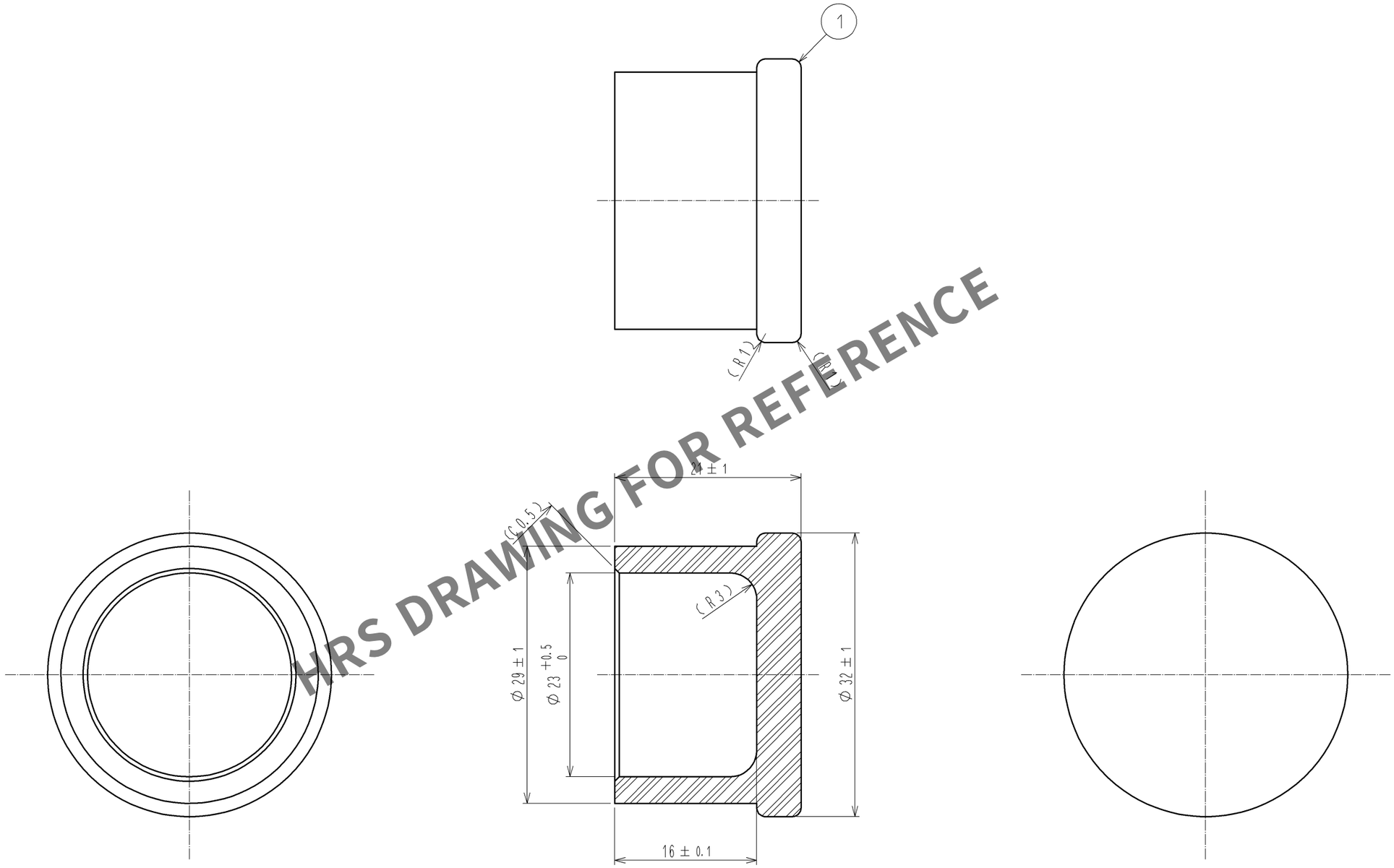

HRS DRAWING FOR REFERENCE

注　1．本製品は、SW20各種レセプタクルの防塵キャップです。
　　防水機能はございませんので、ご了承下さい。

部番	材　質	処　理，備　考	部番	材　質	処　理，備　考
1	シリコンゴム	硬度：70°			

UNITS mm	SCALE 2：1	△の数	訂　正　記　事	設　計	検　図	年月日

HIROSE ELECTRIC CO., LTD.

承　認	HA. OKANO	09. 01. 29	図番：	ADC3-176921-00
検　図	YY. HIYAMA	09. 01. 29	製品名：	SW20-RC3
設　計	YH. MASUZAKI	09. 01. 29	製品コード	CL717-5504-0-00
製　図	YH. MASUZAKI	09. 01. 29		△ 1/1

FORM HC0011-5-3