技術仕様

No.	DOC220701-001	SHEET	1/3

タイトル	数	△の数	訂正記事	担当	検図	年月日
KM32Aシリーズ シリーズハーネス手順書						

1. 構成

数字	製品名	CL No	仕様	梱包数量
1	KM32A-(*)S-HU(*)	図面 参照	図面 参照	梱包仕様書　参照
2	KM32A F TML(L)(800)	6451- 0044-2-800	0.5 SQ (AWG 20)	7K ea/reel (5reel/1box)

2. 組立 工程

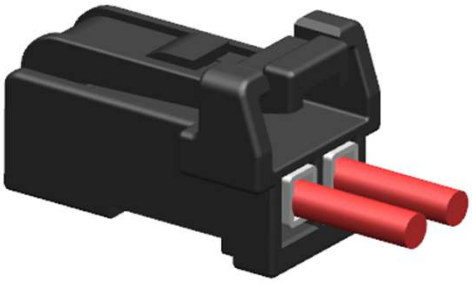

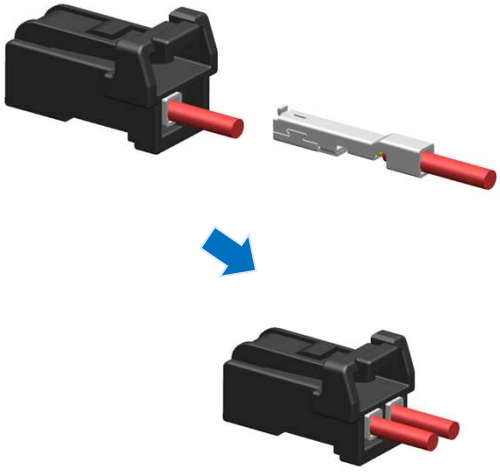

1) 絵のような方向でCable圧着になっている端子を挿入。

Dec.1.2025 Copyright 2025 HIROSE ELECTRIC CO., LTD. All Rights Reserved.

3. 使用上の注意事項

1) 端子挿入方向

正常
(端子とHSGの間、正方向で結合)

非正常
(端子とHSGの間、逆方向で結合)

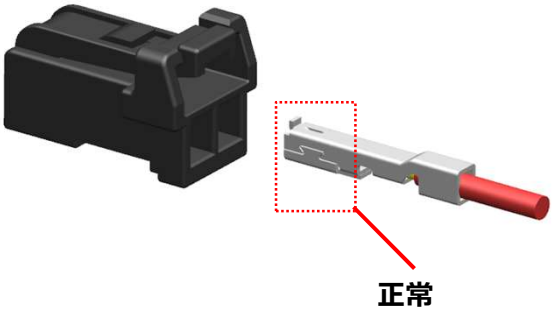

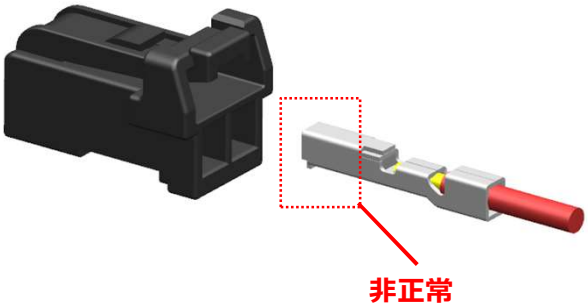

a) 絵のように端子とHSGの間、正方向で結合になるようにすること。
(端子とHSGの間、逆方向で結合を強制する場合, コネクタ破損が発生になる可能性がある。)

2) 端子を挿入およびリワークする際の操作範囲。

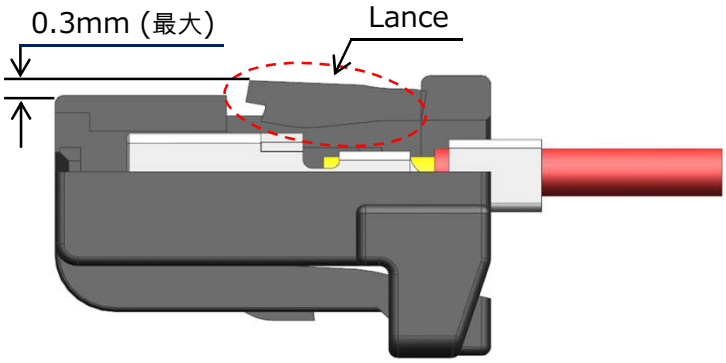

端子を挿入する際の操作範囲は →
実際の操作範囲
: 0.2 ~ 0.25 mm
→ 最大範囲
: 0.3(最大)

Dec.1.2025 Copyright 2025 HIROSE ELECTRIC CO., LTD. All Rights Reserved.

3) 端子の挿入条件

端子の挿入条件	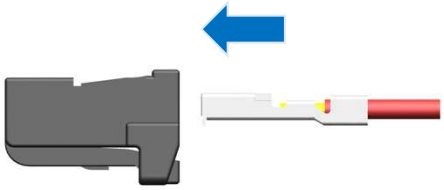	
端子のBend up/down管理	正常	非正常
	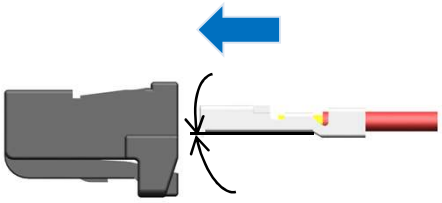	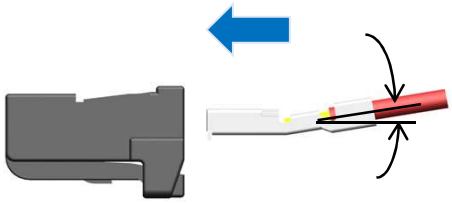
	端子 圧着後, Bend up/down量は Max 2° 範囲以内であること。	
端子のリワーク時の許容範囲	正常	非正常
	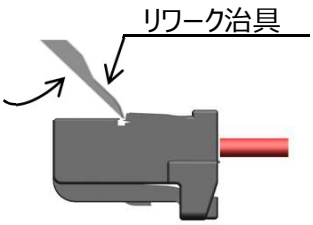	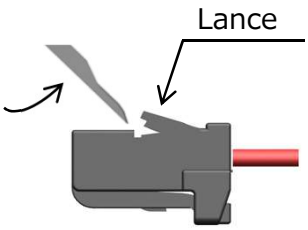
	端子のリワーク時にラッチの過剰な操作を避けてください。	

Dec.1.2025 Copyright 2025 HIROSE ELECTRIC CO., LTD. All Rights Reserved.