Jun.1.2024 Copyright 2024 HIROSE ELECTRIC CO., LTD. All Rights Reserved.
本製品を車載用途などの高い信頼性が求められる機器にご使用の場合は、弊社までお問合せ下さい。

㋐
59.3.14

	訂正記事	年月日		訂正記事	年月日
△					

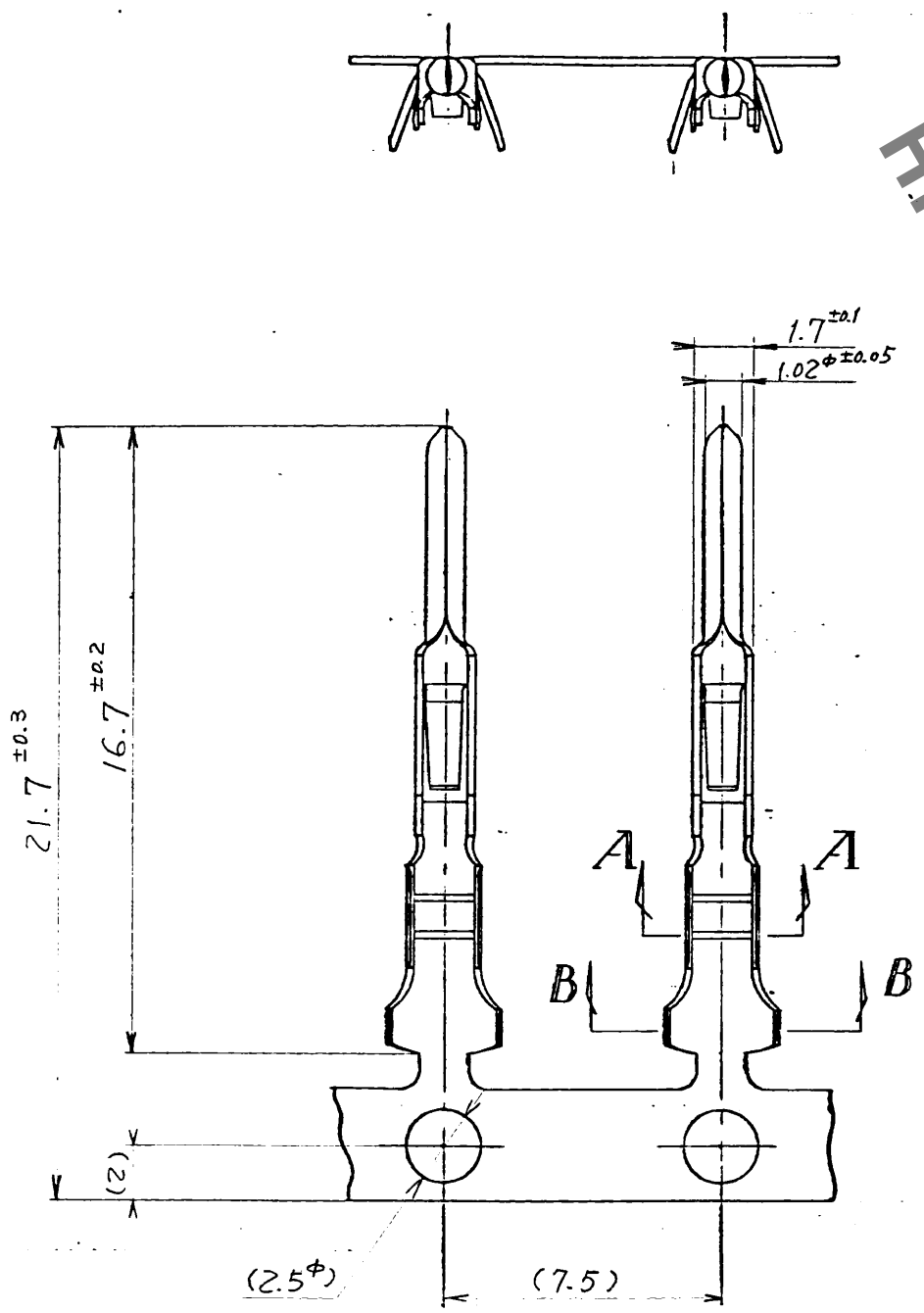

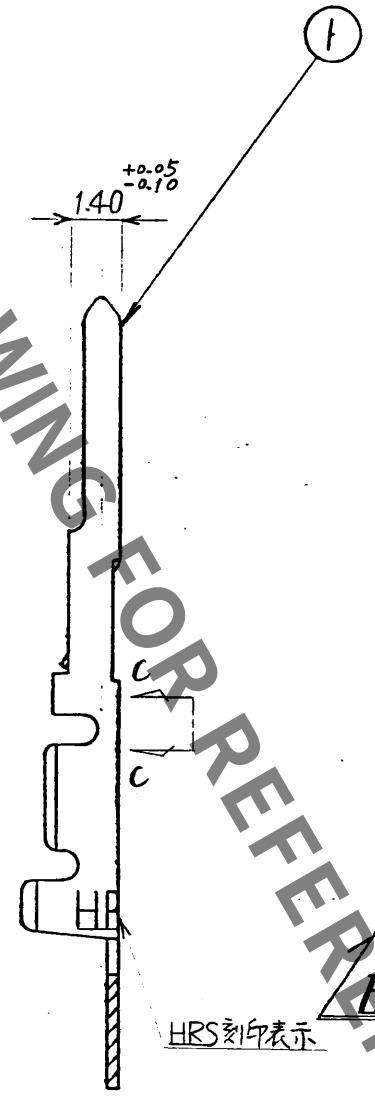

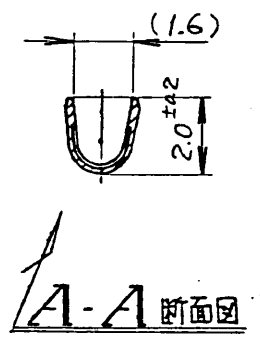

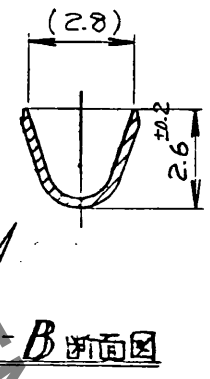

② <リール> 尺度 1/10

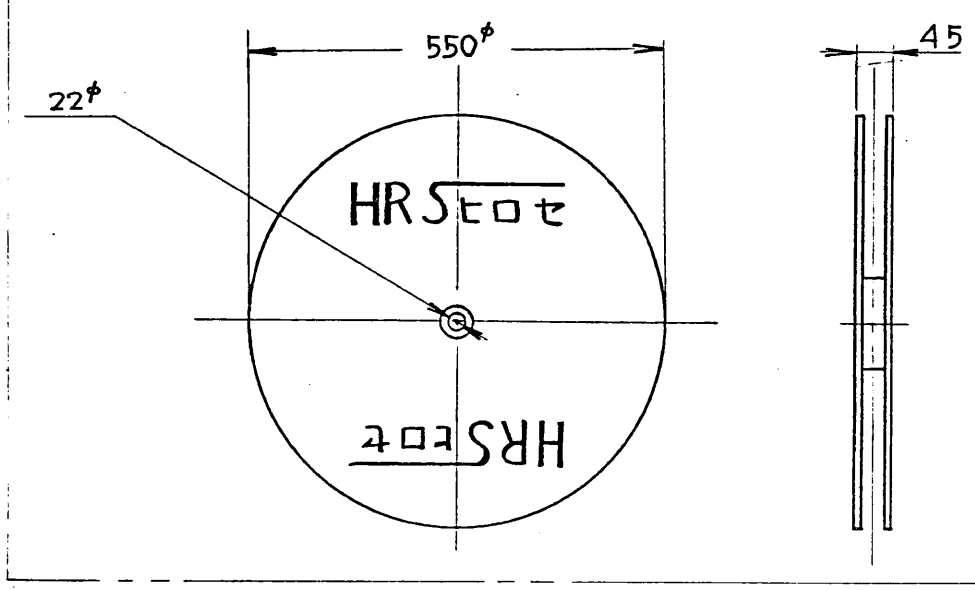

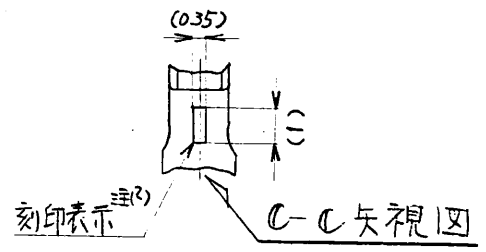

注(1) 適合端子引抜工具：RM-TP (CL150-0008-7).
(2) 適合電線識別表示マーク. (AWG#24～#20用)

HRS DRAWING FOR REFERENCE

部番	材質	処理	備考	部番	材質	処理	備考
1	りん青銅	銀めっき	(n=8,000本)	2	ダンボール		端子巻付リール

備考	写図	製図	担任	検図	承認
		52.11.3	52.11.3	52.11.3	

尺度	単位	図法	出図月日
5/1	mm	3角法	

分類番号	CL109-0670-9	製品名	RM-PC-212	図名	承認図	図番	ADC 3-07613-

ヒロセ電機株式会社