Apr.1.2024 Copyright 2024 HIROSE ELECTRIC CO., LTD. All Rights Reserved.
本製品を車載用途などの高い信頼性が求められる機器にご使用の場合は、弊社までお問合せ下さい。

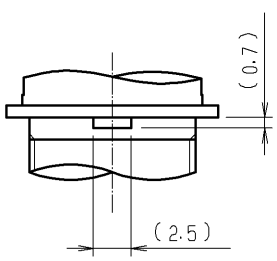

B 取付ガイド寸法図

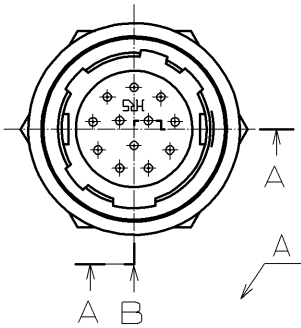

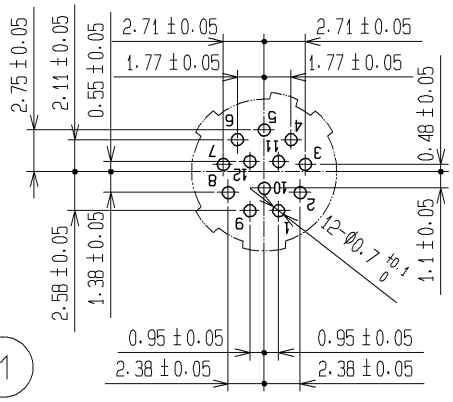

基板推奨寸法

(図は端子ディップポストを
挿入する側の基板面を示します。)

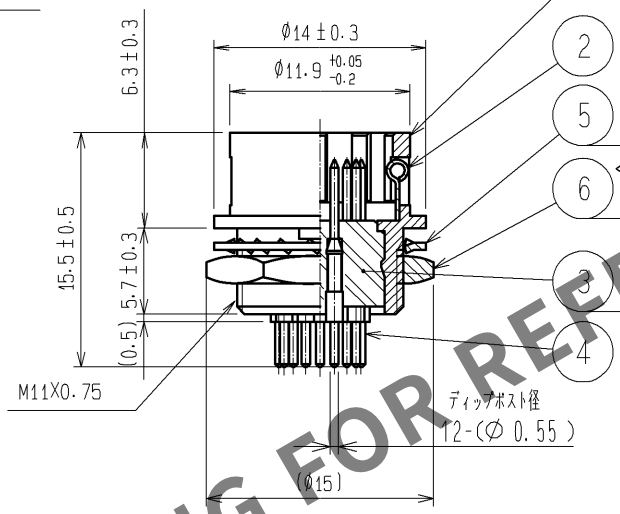

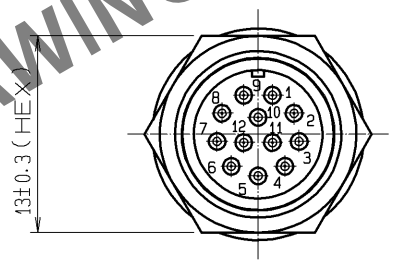

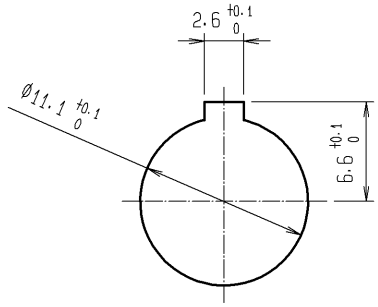

パネル取付寸法図
t=0.7~2

HRS DRAWING FOR REFERENCE

注 1 部番⑥の推奨締付けトルクは 2 N・m.
尚、部番⑥の緩み防止としてヘンケルジャパン(株)製ロックタイト242
又は同等品の塗布を推奨します。

部番	材質	処理,備考
6	黄銅 1	ニッケルめっき
5	りん青銅	ニッケルめっき
4	黄銅	表面:金めっき 0.2μm min. 下地:ニッケルめっき 2μm min.
3	ポリアミド樹脂	(クロ) UL94V-0
2	ステンレス鋼	
1	亜鉛合金	梨地ニッケルめっき

UNITS mm	SCALE 2 : 1	△の数	訂正記事	設計	検図	年月日
	1	1	DIS-C-001539	WR. AJIRO	HY. KISHI	09.12.22

HIROSE ELECTRIC CO., LTD.

承認 : MR. YOSHIDA	05.01.05	図番: ADC4-009659-73
検図 : MO. SATOH	05.01.05	製品名: HR10-10R-12PA(73)
設計 : YH. YAMADA	05.01.05	製品コード CL110-0055-8-73
製図 : YH. YAMADA	05.01.05	1 1/1

FORM HC0011-5-1