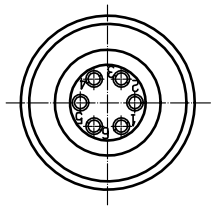

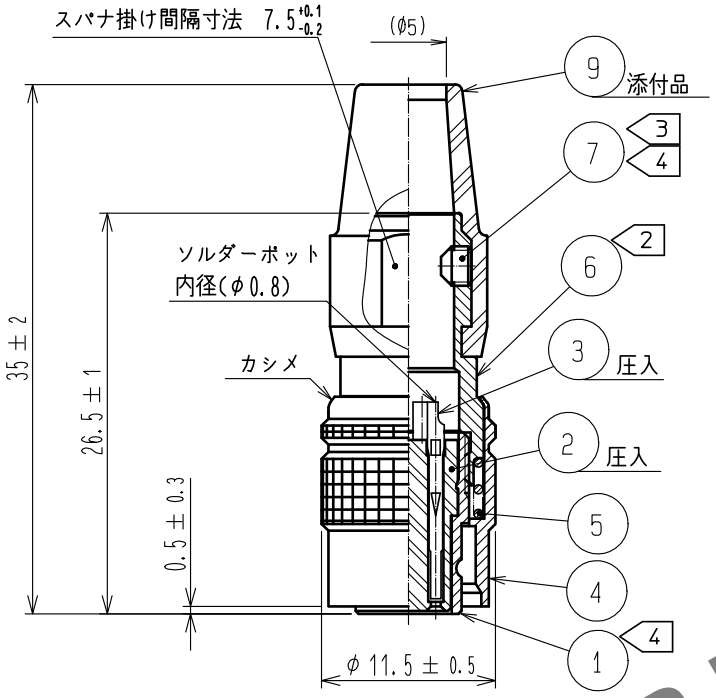

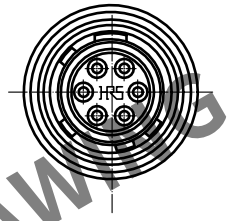

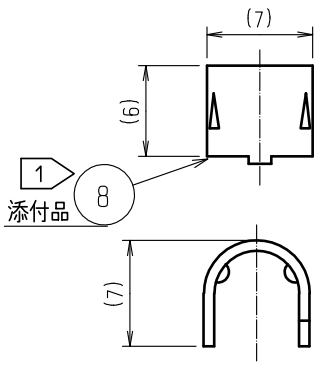

6 図-1

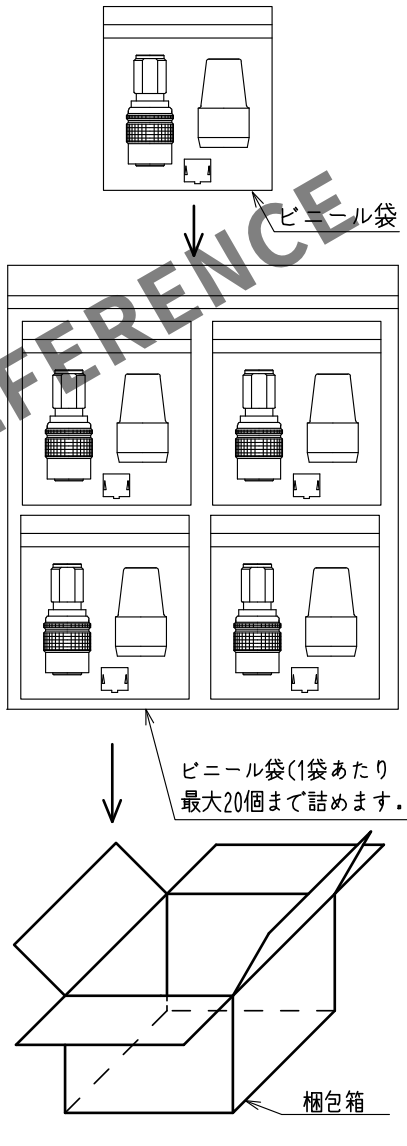

注 1 部番⑧の適合圧着工具：
HR10A-TC-02(CL150-0041-2)のφ5.3を適用。
2 部番⑥の推奨締付トルク：1.5～2N・m
3 部番⑦の六角穴の対辺寸法：1.27
推奨締付トルク：0.3～0.4N・m
1 4 部番①及び⑦のねじ部にはゆるみ防止として
ヘンケルジャパン(株)製ロックタイト263又は
同等品を塗布してください。
5 部番①に対する部番⑥の回転方向の位置関係は
一例を示す。
6 図-1に示す本品の梱包状態は一例を示す。
尚、梱包箱内の製品の遊びは、任意の方法で防止します。
7 ケーブルの構造により、クランプ力、回転力等異なりますので、
事前に確認の上使用願います。
1 8 本品は、ハーネス手順書（ATAD-C0354-00）に基づきハーネス
作業を行ってください。

NO.	MATERIAL	FINISH . REMARKS	NO.	MATERIAL	FINISH . REMARKS
			9	クロロプレンゴム	(クロ)
4	黄銅	梨地ニッケルめっき	8	黄銅	
3	りん青銅	銀めっき 2μm min.	7	鋼	ニッケルめっき JIS B 1177 六角穴付止めねじ くぼみ先 M2.6×0.45×2
2	ポリアミド樹脂	(クロ)	6	黄銅	ニッケルめっき
1	亜鉛合金	梨地ニッケルめっき	5	鋼	ニッケルめっき

UNITS	SCALE		COUNT	DESCRIPTION OF REVISIONS	DESIGNED	CHECKED	DATE
mm	2 : 1	1	2	DIS-C-00016948	HT. ZENBA	EJ. KUNII	20240219

HIROSE ELECTRIC CO., LTD.

APPROVED	: TP. KOMATSU	20230116	DRAWING NO. ADC-020537-73-01
CHECKED	: HY. KOBAYASHI	20230116	PART NO. HR10A-7P-6S(73)
DESIGNED	: WR. AJIRO	20230116	
DRAWN	: KR. SUZUKI	20230116	CODE NO. CL0110-0304-0-73 1/1

FORM HC0011-5-51

Apr.1.2024 Copyright 2024 HIROSE ELECTRIC CO., LTD. All Rights Reserved.
本製品を車載用途などの高い信頼性が求められる機器にご使用の場合は、弊社までお問合せ下さい。
HRS DRAWING FOR REFERENCE