	Δの数 COUNT	訂正記事 DESCRIPTION OF REVISIONS	設計 BY	検図 CHKD	年月日 DATE
1	1	RE-C-04178	岸	国井	'05.06.16
2	1	DIS-C-000585	小松	国井	07.07.27

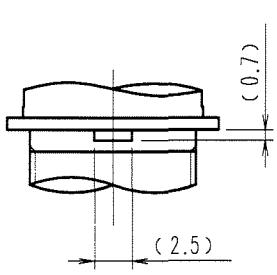

A 取り付けガイド寸法

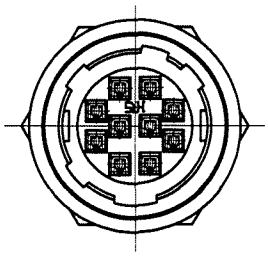

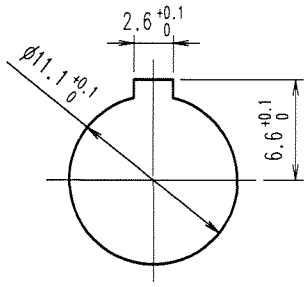

取り付けパネル穴寸法
t = 0.7～2

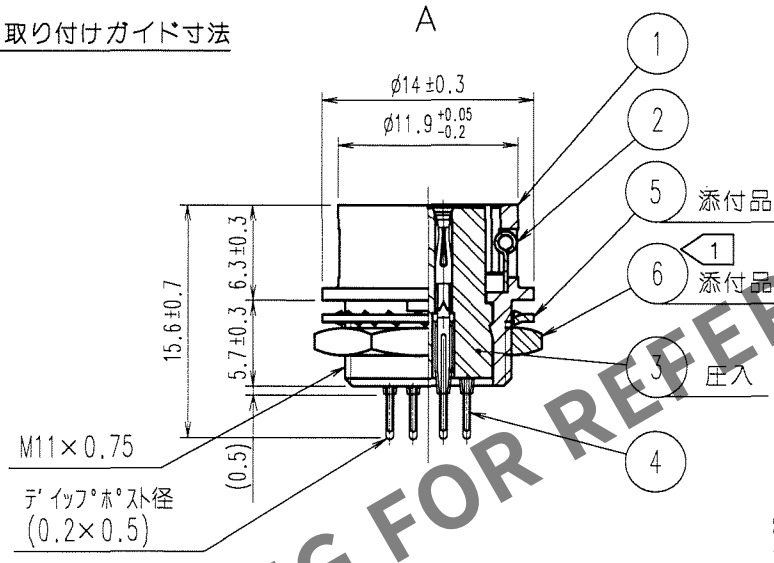

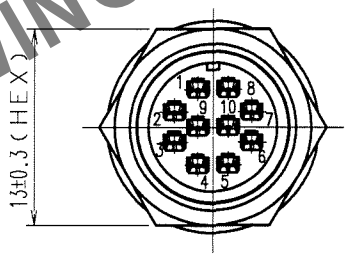

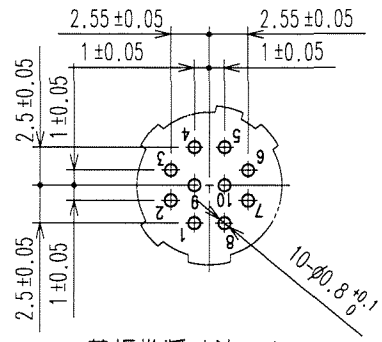

基板推奨寸法 1
(図は端子デ'イップ'ポ'ストを
挿入する側の基板面を示します。)

注 1 部番⑥の推奨締付けトルクは 2 N・m.
尚、部番⑥の緩み防止としてヘンケルジ'ャパ'ン(株)製ロックタイト242、
又は同等品の塗布を推奨します。

部番	材質	処理，備考	部番	材質	処理，備考
			6	黄銅 2	ニッケルめっき
3	PBT樹脂	(クロ) UL94V-0	5	りん青銅	ニッケルめっき
2	ステンレス鋼		4	りん青銅	表面：金めっき 0.2μm min. 下地：ニッケルめっき 2μm min.
1	亜鉛合金	梨地ニッケルめっき			

備考 REMARKS

製図 DRAWN	設計 DESIGNED	検図 CHECKED	承認 APPROVED	出図 RELEASED
R技 '04.12.10 松根	R技 '04.12.10 松根	R技 '04.12.10 岸	R技 '04.12.13 吉田	

旧製品コード CODE NO.(OLD) CL

尺度 SCALE 2 : 1
単位 UNITS mm

図番 DRAWING NO. ADC4-022531-72

HRS ヒロセ電機株式会社 HIROSE ELECTRIC CO.,LTD.

製品名 PART NO. HR10A-10R-10SB(72)

製品コード CODE NO. CL110-0413-6-72

1/1

FORM NO.232

TO
R

HRS DRAWING FOR REFERENCE
Apr.1.2024 Copyright 2024 HIROSE ELECTRIC CO., LTD. All Rights Reserved.
本製品を車載用途などの高い信頼性が求められる機器にご使用の場合は、弊社までお問合せ下さい。