Apr.1.2024 Copyright 2024 HIROSE ELECTRIC CO., LTD. All Rights Reserved.
本製品を車載用途などの高い信頼性が求められる機器にご使用の場合は、弊社までお問合せ下さい。

	△の数 COUNT	訂正記事 DESCRIPTION OF REVISIONS	担当 BY	検図 CHKD	年月日 DATE		△の数 COUNT	訂正記事 DESCRIPTION OF REVISIONS	担当 BY	検図 CHKD	年月日 DATE
△					. .	△					. .
△					. .	△					. .
△					. .	△					. .

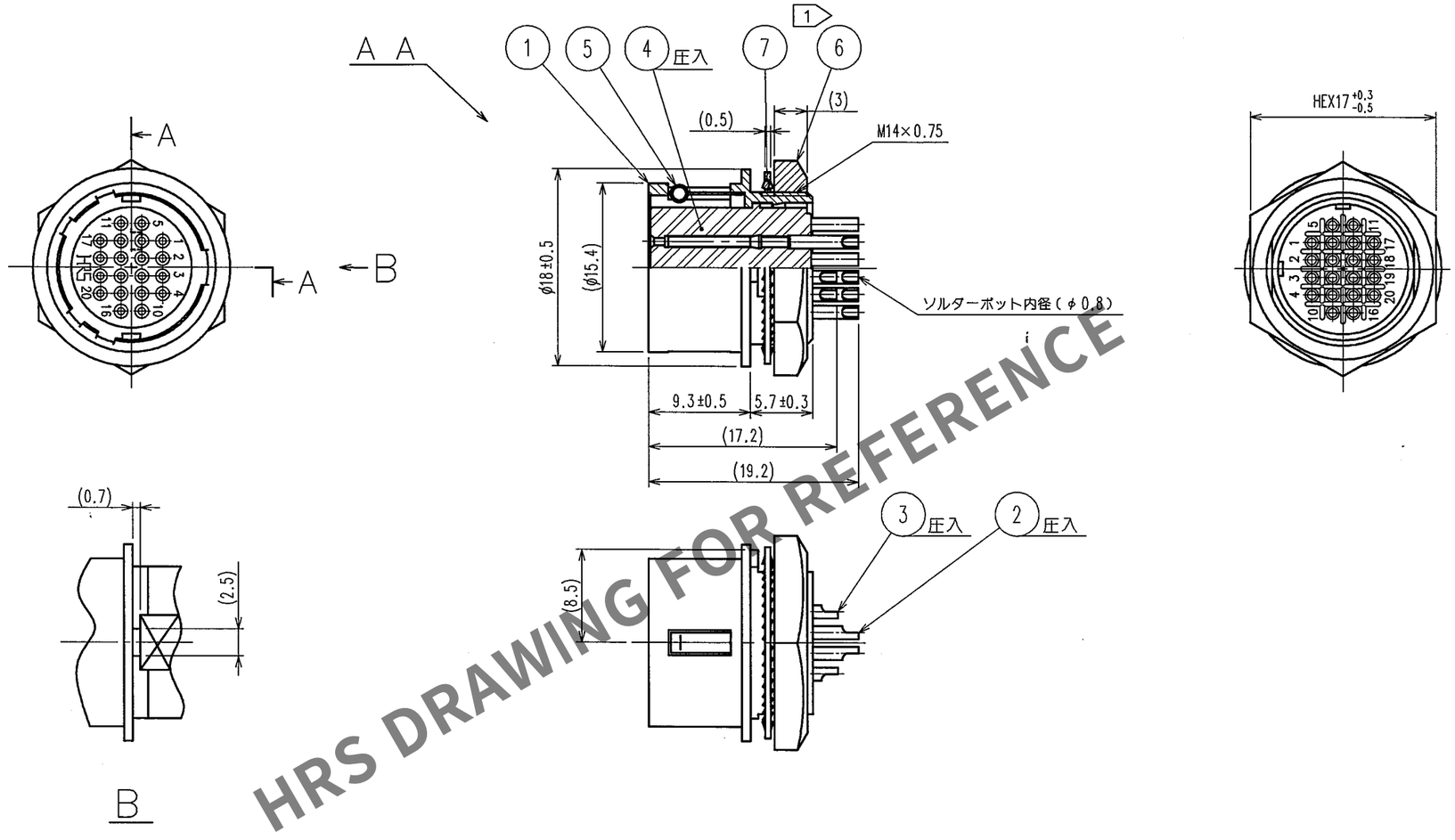

HRS DRAWING FOR REFERENCE

注 1 部番 ⑥の推奨締付トルク：2～2．5N・m。
尚、ゆるみ防止としてヘンケルジャパン（株）製ロックタイト242
又は同等品の塗布を推奨します

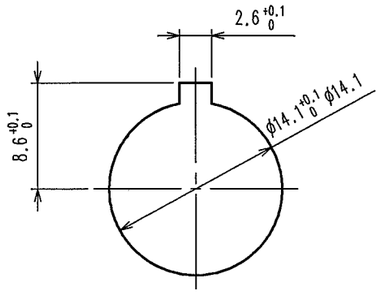

パネル取付寸法図

t 0.8～1.5

部番	材質	処理，備考	部番	材質	処理，備考
4	ポリアミド樹脂	（クロ） UL94V-0	8		
3	ベリリウム銅	表面 金めっき 0.2μm min.	7	りん青銅	ニッケルめっき
2	ベリリウム銅	下地 ニッケルめっき 2μm min.	6	黄銅	ニッケルめっき
1	亜鉛合金	梨地ニッケルめっき	5	ステンレス鋼	

備考 REMARKS

製図 DRAWN	担当 DESIGNED	検図 CHECKED	承認 APPROVED	出図 RELEASED
'05.4.8	'04.4.9	'05.4.8	'05.4.11	

旧製品コード CODE NO.(OLD)

尺度 SCALE 2：1

単位 UNITS mm

図番 DRAWING NO. ADC3-045401-74

HRS ヒロセ電機株式会社 HIROSE ELECTRIC CO.,LTD.

製品名 PART NO. HR10A-13R-20S(74)

製品コード CODE NO. CL110-0714-2-74

1/1

FORM NO.233

TO
R