May.1.2024 Copyright 2024 HIROSE ELECTRIC CO., LTD. All Rights Reserved.
本製品を車載用途などの高い信頼性が求められる機器にご使用の場合は、弊社までお問合せ下さい。

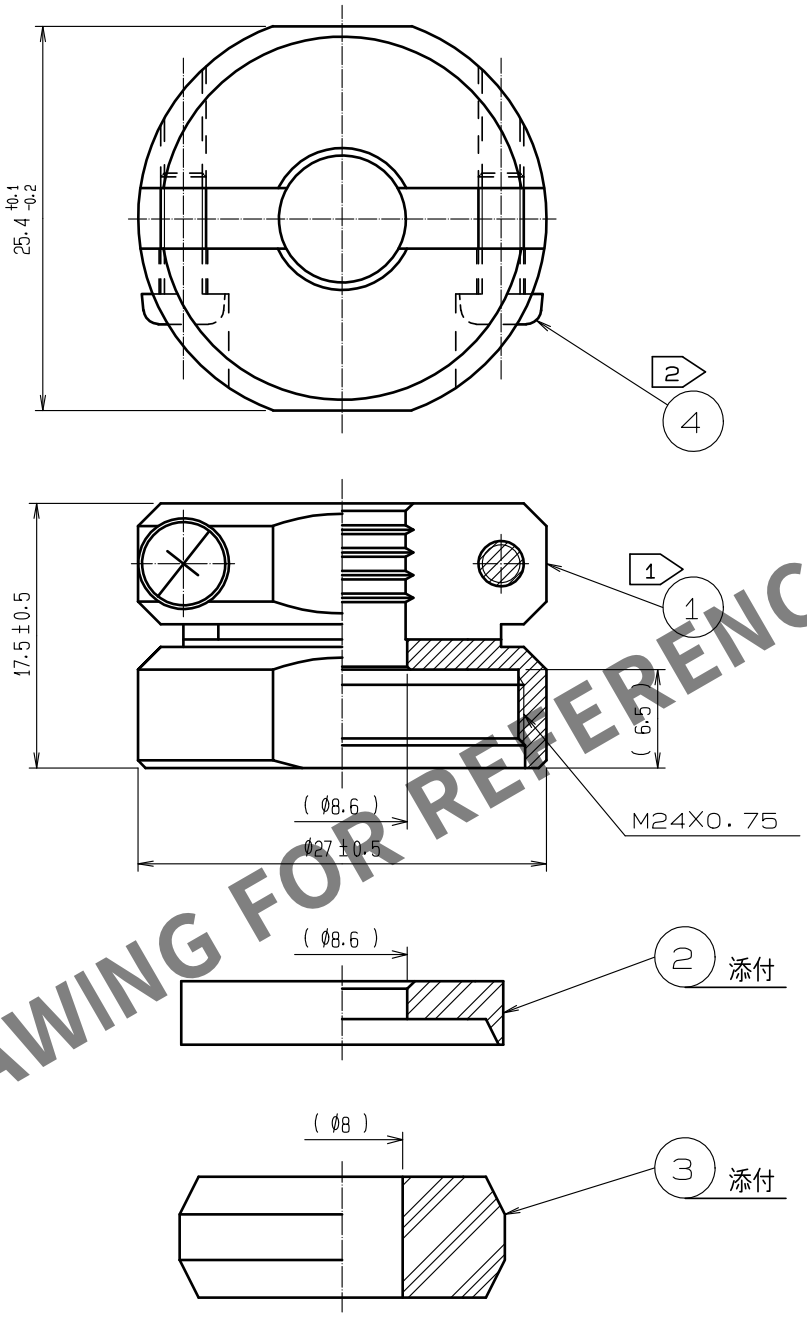


HRS DRAWING FOR REFERENCE

注 1 部番 ① の推奨締付トルク：4~4.5N・m
尚、ゆるみ止め防止としてヘンケルジャパン（株）製ロックタイト263又は
同等品の塗布を推奨します。
2 部番 ④ の推奨締付トルク：0.65~0.7N・m

| NO. | MATERIAL | FINISH . REMARKS | NO. | MATERIAL | FINISH . REMARKS |
|---|---|---|---|---|---|
| 2 | PPS樹脂 | （クロ） UL94V−0 | 4 | ステンレス鋼 | JIS B 1111 プラマイなべ 小ねじ M3X0.5X8 |
| 1 | 黄銅 | 黒クロムめっき | 3 | NBR | （ハイ） |

| UNITS mm | SCALE 2 : 1 | COUNT | DESCRIPTION OF REVISIONS | DESIGNED | CHECKED | DATE |
|---|---|---|---|---|---|---|
| | | 0 | | | | |

HIROSE ELECTRIC CO., LTD.

| | | | | |
|---|---|---|---|---|
| APPROVED | : HY. KOBAYASHI | 18.03.09 | DRAWING NO. | ADC-110609-31-00 |
| CHECKED | : HY. KOBAYASHI | 18.03.09 | PART NO. | JR21WCC-8(31) |
| DESIGNED | : TH. KAMEYA | 18.03.09 | CODE NO. | CL114-2058-2-31 |
| DRAWN | : TH. KAMEYA | 18.03.09 | | 0 1/1 |

FORM HC0011-5-51