May.1.2024 Copyright 2024 HIROSE ELECTRIC CO., LTD. All Rights Reserved.
本製品を車載用途などの高い信頼性が求められる機器にご使用の場合は、弊社までお問合せ下さい。

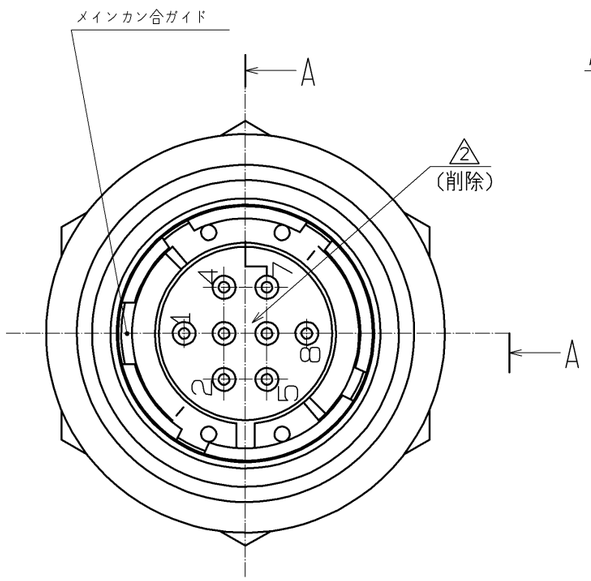

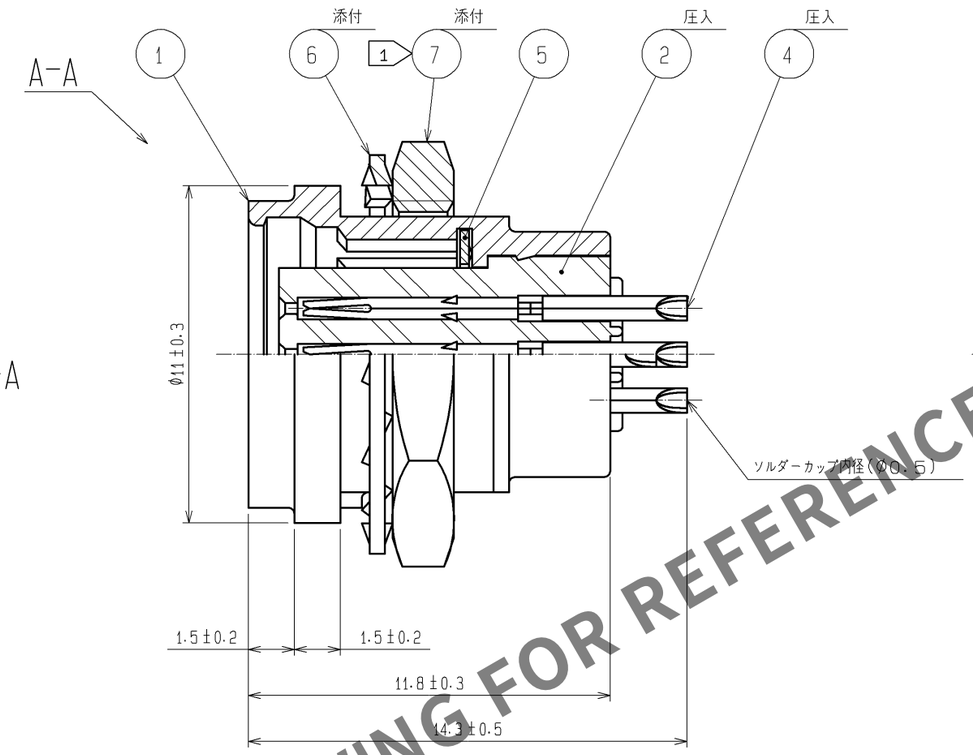

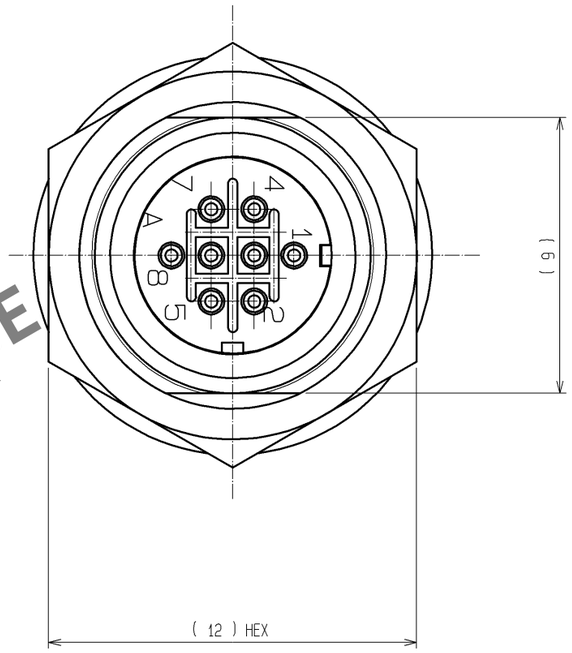

カン合面から見た
パネル取付け穴寸法図
パネル厚：0.7~2

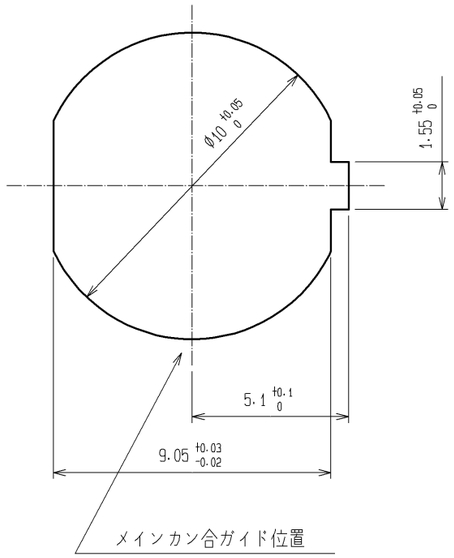

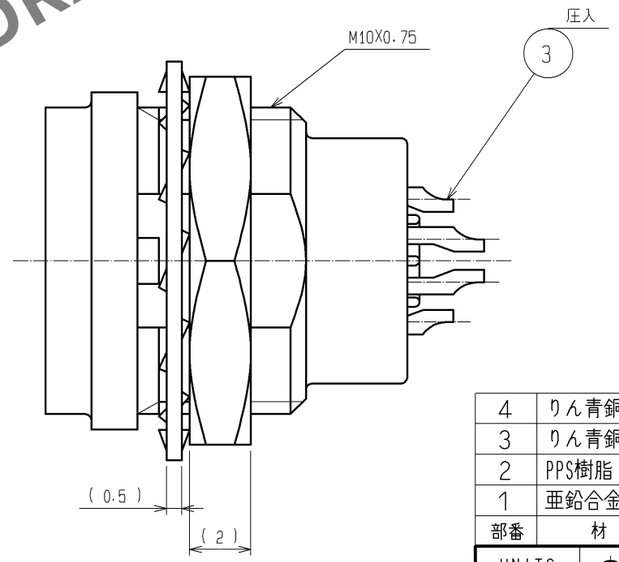

注 1 部番⑦の締付トルクは、1N・mとする。
尚、緩み防止としてヘンケルジャパン(株)製
ロックタイト242又は同等品の塗布を推奨します。
2 接触部：金めっき 0.2μm min.
結線部：金めっき フラッシュ。
下地 ：ニッケルめっき 2μm min.

HRS DRAWING FOR REFERENCE

部番	材質	処理，備考	部番	材質	処理，備考
4	りん青銅	2			
3	りん青銅	2	7	黄銅 1	ニッケルめっき
2	PPS樹脂	(クロ) 94V-0	6	りん青銅	ニッケルめっき
1	亜鉛合金	梨地ニッケルめっき	5	ベリリウム銅	ニッケルめっき

UNITS mm	SCALE 5：1	△の数	訂正記事	設計	検図	年月日
	2	1	DIS-C-001762	TH.KAMEYA	HY.KISHI	10.06.03

HIROSE ELECTRIC CO., LTD.

承認	MO.SATOH	06.10.03
検図	MO.SATOH	06.10.03
設計	YH.YAMADA	06.10.02
製図	MK.SATO	06.08.31

図番：ADC3-115061-00
製品名：HR25A-7R-8S
製品コード：CL125-0619-0-00
2 1/1

FORM HC0011-5-3