Apr.1.2024 Copyright 2024 HIROSE ELECTRIC CO., LTD. All Rights Reserved.
本製品を車載用途などの高い信頼性が求められる機器にご使用の場合は、弊社までお問合せ下さい。

△の数 COUNT	訂正記事 DESCRIPTION OF REVISIONS	設計 BY	検図 CHKD	年月日 DATE
1	DIS-C-000585	小松	[illegible]	07.07.27
				. .
				. .

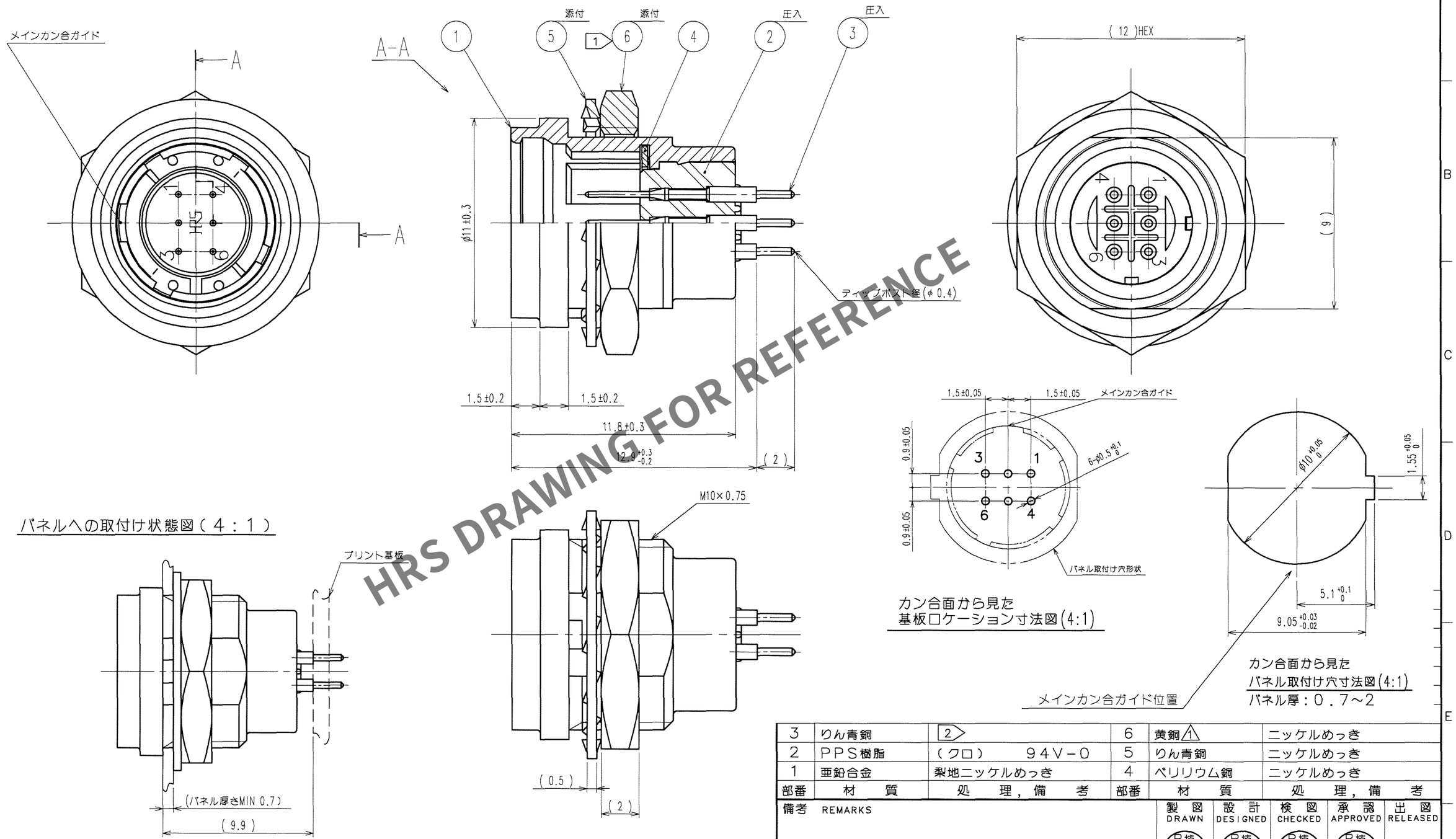

HRS DRAWING FOR REFERENCE

部番	材質	処理,備考	部番	材質	処理,備考
3	りん青銅	2	6	黄銅 1	ニッケルめっき
2	PPS樹脂	(クロ) 94V-0	5	りん青銅	ニッケルめっき
1	亜鉛合金	梨地ニッケルめっき	4	ベリリウム銅	ニッケルめっき

注 1 部番⑥の締付トルクは、1N・mとする。
尚、緩み防止としてヘンケルジャパン(株)製
ロックタイト242又は同等品の塗布を推奨します。
2 表面:金めっき 0.2μm min.
下地:ニッケルめっき 2μm min.

備考 REMARKS	製図 DRAWN	設計 DESIGNED	検図 CHECKED	承認 APPROVED	出図 RELEASED
	R技 '06.9.26 佐藤(美)	R技 '06.9.27 山田	R技 '06.9.27 佐藤	R技 '06.9.27 佐藤	

旧製品コード CODE NO.(OLD) CL	尺度 SCALE 5:1 / 単位 UNITS mm	図番 DRAWING NO. ADC3-115087	製品名 PART NO. HR25A-7R-6PA
	HRS ヒロセ電機株式会社 HIROSE ELECTRIC CO.,LTD.		製品コード CODE NO. CL125-0645-0-00 1/1

TO
R

FORM NO.233