Apr.1.2024 Copyright 2024 HIROSE ELECTRIC CO., LTD. All Rights Reserved.
本製品を車載用途などの高い信頼性が求められる機器にご使用の場合は、弊社までお問合せ下さい。

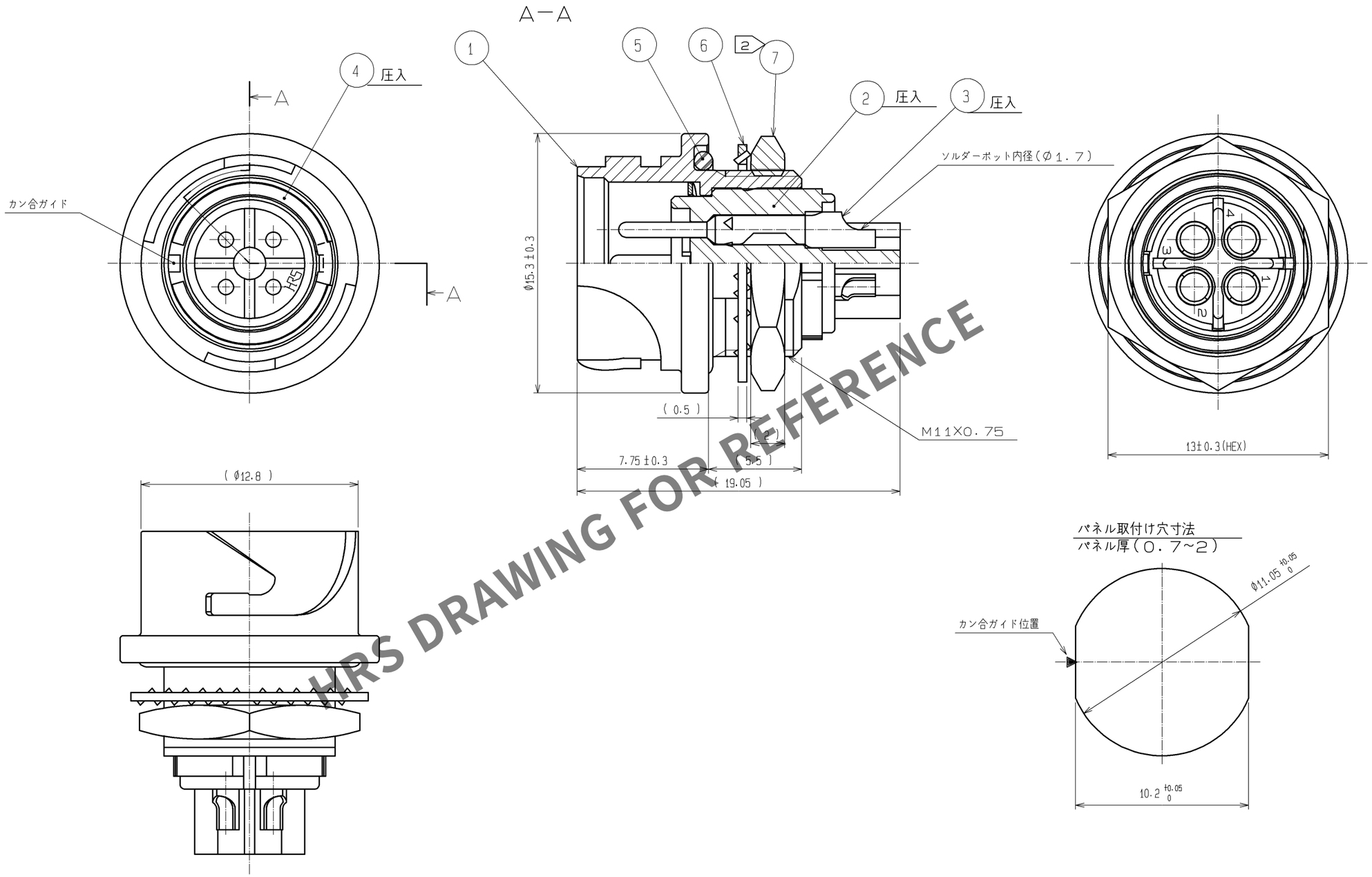

HRS DRAWING FOR REFERENCE

注 1 部番③の処理は，次による。
接触部：金めっき0．2μm min
その他：金めっき又はニッケルめっき
下地：ニッケルめっき2μm min
2 部番⑦の推奨締付けトルク：1．5~2N・m。
尚，ねじ部の緩み防止として、部番①のねじ部にヘンケルジャパン（株）製、ロックタイト271または相当品の塗布をお願いします。
3 本品をパネルへ取付ける際は、図示の如く部番①の溝に部番⑤が確実に組込まれている状態で行って下さい。
部番⑤が外れていると防水性能が保たれません。

部番	材質	処理，備考	部番	材質	処理，備考
4	りん青銅	ニッケルめっき			
3	銅合金	1	7	黄銅	ニッケルめっき
2	PPS樹脂	（クロ） UL94V-0	6	りん青銅	ニッケルめっき
1	亜鉛合金	黒クロムめっき	5	シリコーンゴム 1	（クロ）1 2

UNITS mm	SCALE 4：1	Δの数	訂正記事	設計	検図	年月日
	2	1	DIS-C-001551	TY. SUZUKI	HY. KISHI	10.01.07

HRS HIROSE ELECTRIC CO., LTD.

承認	MO. SATOH	09.01.14
検図	HY. KOBAYASHI	09.01.14
設計	TY. SUZUKI	09.01.09
製図	TY. SUZUKI	09.01.09

図番：ADC3-114244-03
製品名：LF10WBR-4P(03)
製品コード：CL136-1005-8-03 2 1/1

FORM HC0011-5-3