Jun.1.2024 Copyright 2024 HIROSE ELECTRIC CO., LTD. All Rights Reserved.
本製品を車載用途などの高い信頼性が求められる機器にご使用の場合は、弊社までお問合せ下さい。

△の数 COUNT	訂正記事 DESCRIPTION OF REVISIONS	設計 BY	検図 CHKD	年月日 DATE	△の数 COUNT	訂正記事 DESCRIPTION OF REVISIONS	設計 BY	検図 CHKD	年月日 DATE
1	RE-C-04011	前場	佐藤	05.1.25					. .
				. .					. .
				. .					. .

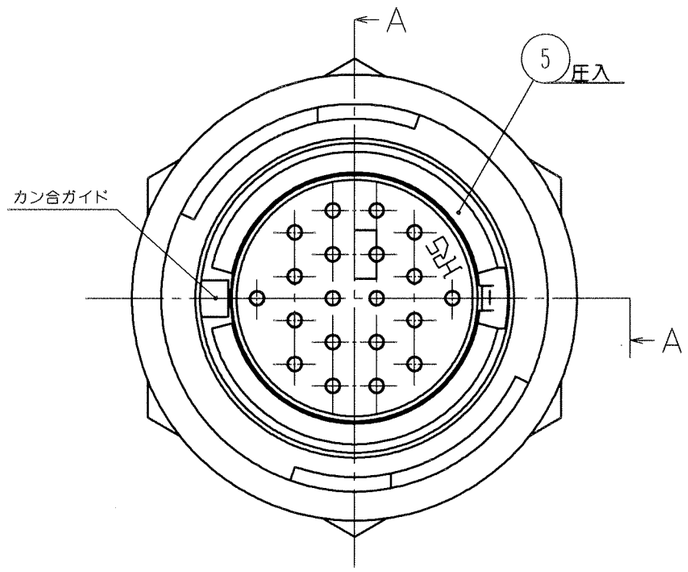

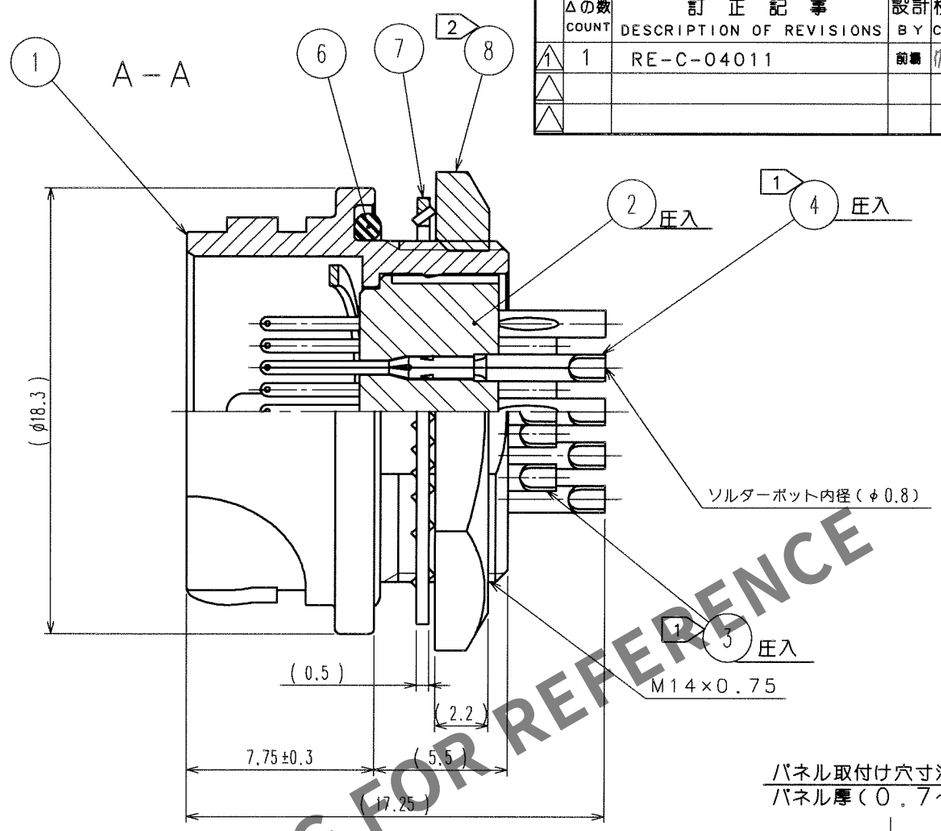

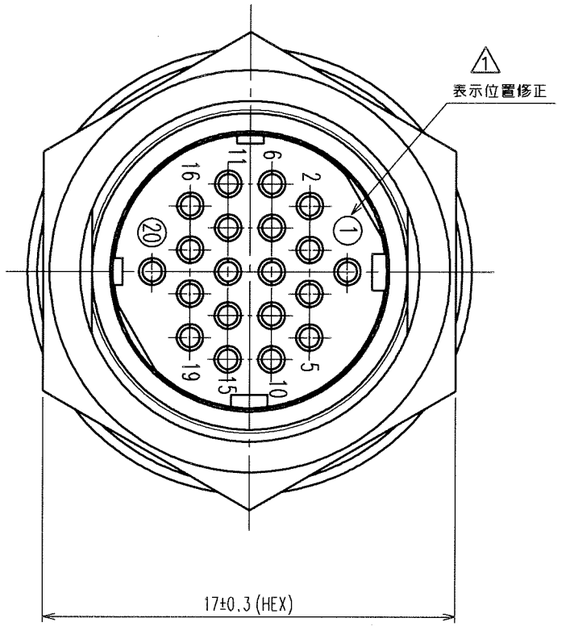

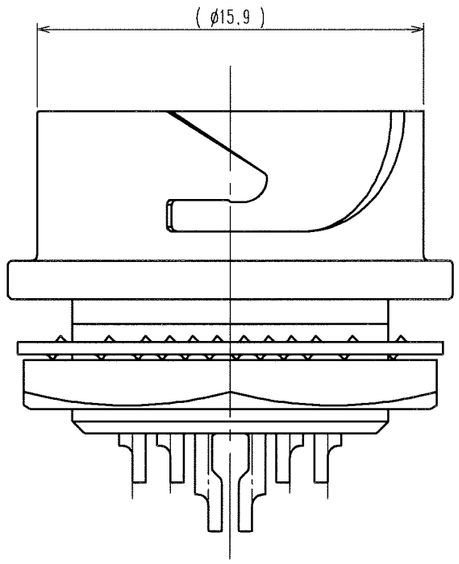

パネル取付け穴寸法
パネル厚(0.7～2)

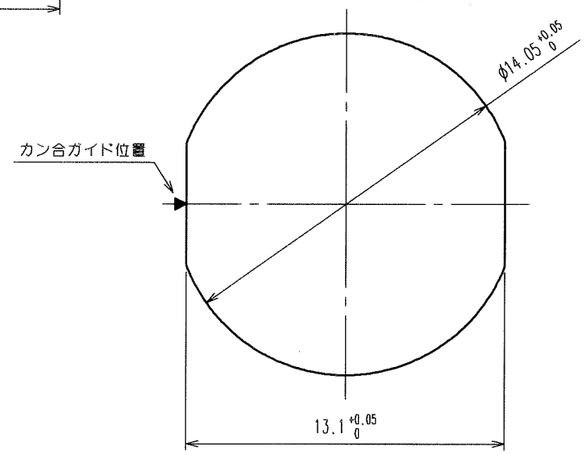

HRS DRAWING FOR REFERENCE

部番	材質	処理，備考	部番	材質	処理，備考
4	銅合金	1	8	黄銅	ニッケルめっき
3	銅合金	1	7	りん青銅	ニッケルめっき
2	PPS樹脂	(クロ) UL94V-0	6	クロロプレンゴム	(クロ)
1	亜鉛合金	ニッケルめっき	5	りん青銅	ニッケルめっき

注 1 部番③、④の処理は，次による。
接触部：金めっき0.2μm min
その他：金めっき又はニッケルめっき
下地：ニッケルめっき2μm min
2 部番⑧の推奨締付けトルク：2～2.5N・m。
尚，ねじ部の緩み防止として、部番①のねじ部にヘンケルジャパン(株)製、ロックタイト271または相当品の塗布をお願いします。
3 本品をパネルへ取付ける際は、図示の如く部番①の溝に部番⑥が確実に組込まれている状態で行って下さい。
部番⑥が外れていると防水性能が保たれません。

TO
R

備考 REMARKS

製図 DRAWN	設計 DESIGNED	検図 CHECKED	承認 APPROVED	出図 RELEASED
R技 05.1.13 阿部	R技 05.1.13 前場	R技 05.1.13 佐藤	R技 05.1.14 吉田	

旧製品コード CODE NO.(OLD) CL?

尺度 SCALE 4：1
単位 UNITS mm

図番 DRAWING NO. ADC3-114398

HRS ヒロセ電機株式会社 HIROSE ELECTRIC CO.,LTD.

製品名 PART NO. LF13WBR-20P

製品コード CODE NO. CL136-1009-9

1/1

FORM NO.233