Mar.1.2024 Copyright 2024 HIROSE ELECTRIC CO., LTD. All Rights Reserved.
本製品を車載用途などの高い信頼性が求められる機器にご使用の場合は、弊社までお問合せ下さい。

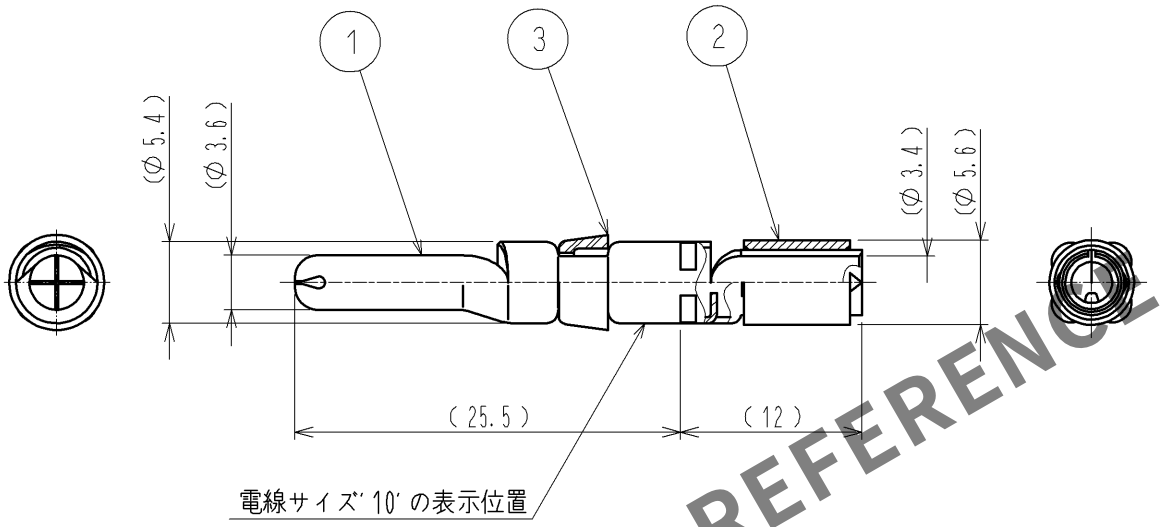

HRS DRAWING FOR REFERENCE

注
1 適合圧着工具：JIS C 9711（屋内配線用電線接続工具）
適合ダイスサイズ：5.5
2 適合引抜工具：HR41-TP
3 1パック：3本入りです。
4 接触部：金めっき 0.2μm min.
結線部：すずめっき 1μm min.
下 地：ニッケルめっき 2μm min.

部番	材質	処理，備考	部番	材質	処理，備考
2	銅	すずめっき			
1	銅合金	4	3	PBT樹脂	（シロ） UL94V-0

UNITS mm	SCALE 2：1	△の数	訂正記事	設計	検図	年月日

HIROSE ELECTRIC CO., LTD.

承認	SU.OBARA	12.10.05	図番：	ADC4-117434-00
検図	HY.KOBAYASHI	12.10.05	製品名：	HR41-PC-111
設計	TY.SUZUKI	12.10.05	製品コード	CL141-0002-0-00
製図	TY.SUZUKI	12.10.05		1/1

FORM HC0011-5-1