May.1.2024 Copyright 2024 HIROSE ELECTRIC CO., LTD. All Rights Reserved.
本製品を車載用途などの高い信頼性が求められる機器にご使用の場合は、弊社までお問合せ下さい。

△の数 COUNT	訂正記事 DESCRIPTION OF REVISIONS	設計 BY	検図 CHKD	年月日 DATE
△				. .
△				. .
△				. .

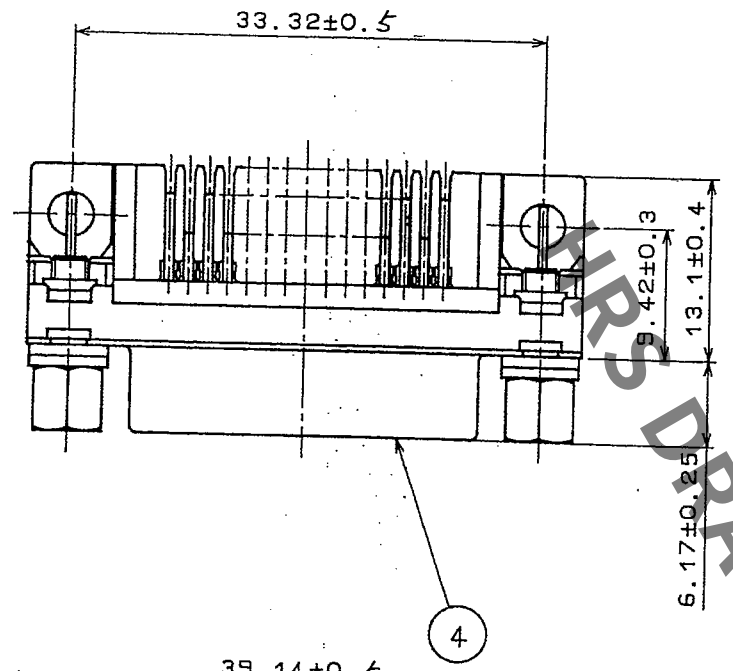

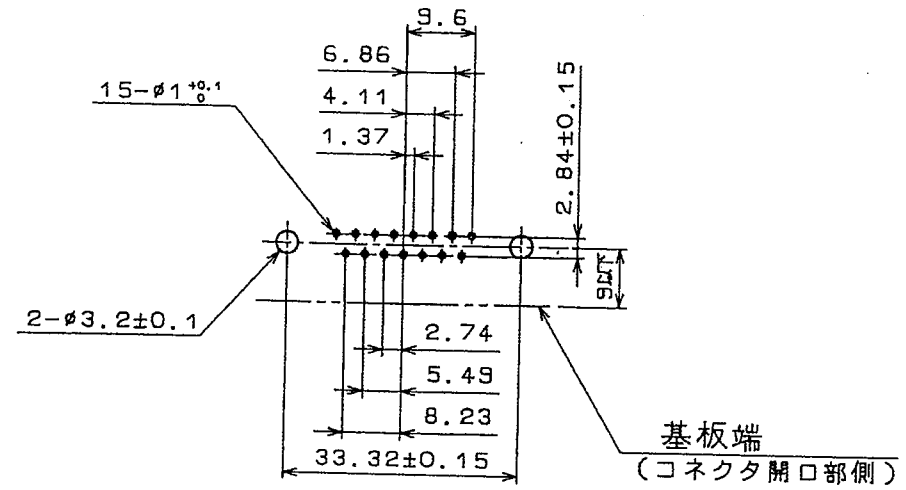

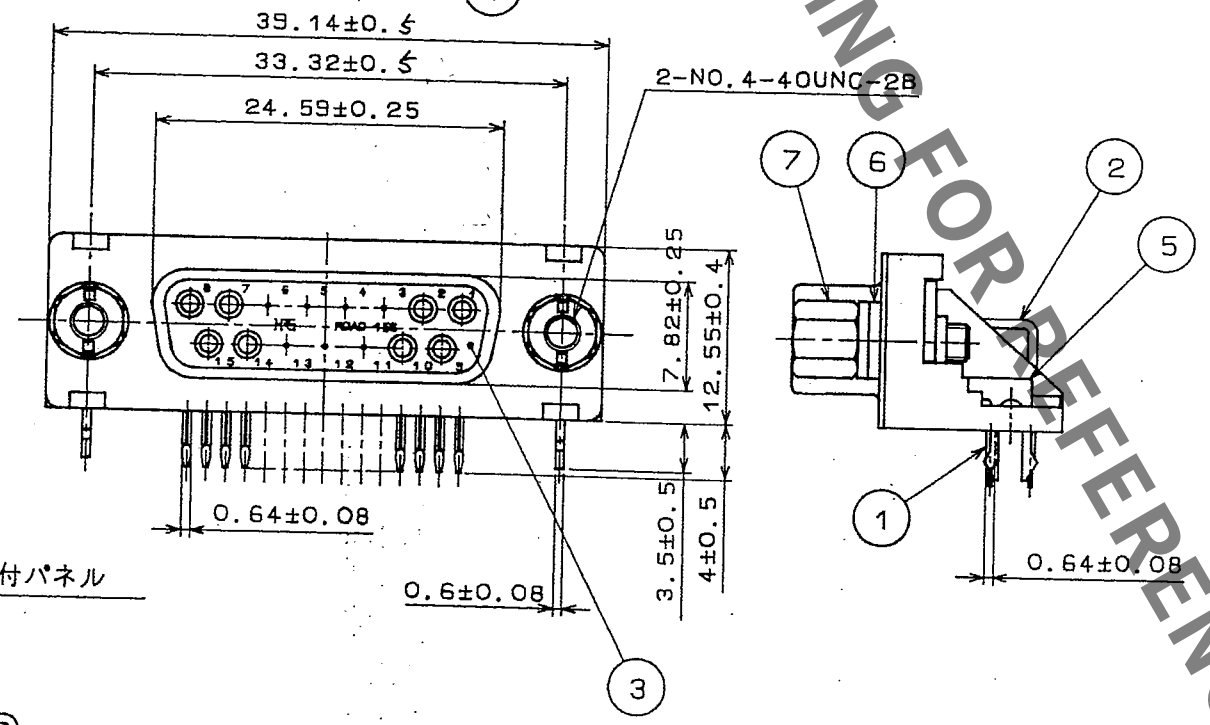

注1.記入なき公差は±0.1以下に押えて下さい。
2.基板の厚さは、t=1.6のものを使用して下さい。

バックボード寸法図
(尺度1/1)

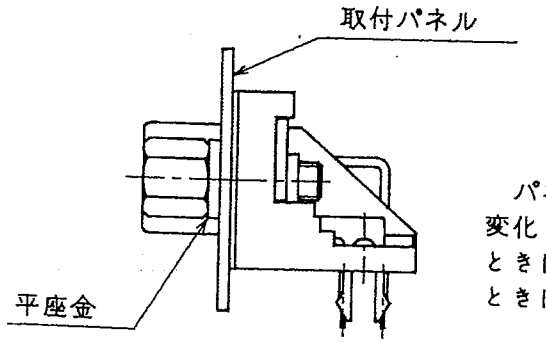

コネクタ装着状態図

パネルの厚さによりコネクタの有効カン合長が変化しますので、パネルの厚さが0.8～1.2mmのときは平座金を1枚にし、パネルの厚さが1.6mmのときは平座金を使用しないでください。

部番	材質	処理,備考	部番	材質	処理,備考
4	鋼	ニッケルめっき			
3	PBT樹脂	UL94V-0 クロ	7	鋼	ニッケルめっき
2	りん青銅	部分金めっき	6	鋼	ニッケルめっき
1	りん青銅	部分金めっき	5	りん青銅	すずめっき

備考 REMARKS

製図 DRAWN	設計 DESIGNED	検図 CHECKED	承認 APPROVED	出図 RELEASED
Q1技 '05.10.18 谷口	Q1技 '05.10.18 谷口	Q1技 '05.10.18 横並	Q1技 '05.10.19 三輪	

旧製品コード CODE NO.(OLD)

尺度 SCALE 2:1
単位 UNITS mm

図番 DRAWING NO. ADC3-021517-03

HRS ヒロセ電機株式会社 HIROSE ELECTRIC CO.,LTD.

製品名 PART NO. RDAD-15SE-LNA(4-40)(55)

製品コード CODE NO. CL211-0467-0-55

1/1

TO
Q1

FORM NO.233

HRS DRAWING FOR REFERENCE