Apr.1.2024 Copyright 2024 HIROSE ELECTRIC CO., LTD. All Rights Reserved.
本製品を車載用途などの高い信頼性が求められる機器にご使用の場合は、弊社までお問合せ下さい。

	△の数 COUNT	訂正記事 DESCRIPTION OF REVISIONS	設計 BY	検図 CHKD	年月日 DATE		△の数 COUNT	訂正記事 DESCRIPTION OF REVISIONS	設計 BY	検図 CHKD	年月日 DATE
△1	26	DIS-E-001637	佐藤由	榎並	07.07.25	△					. .
△					. .	△					. .
△					. .	△					. .

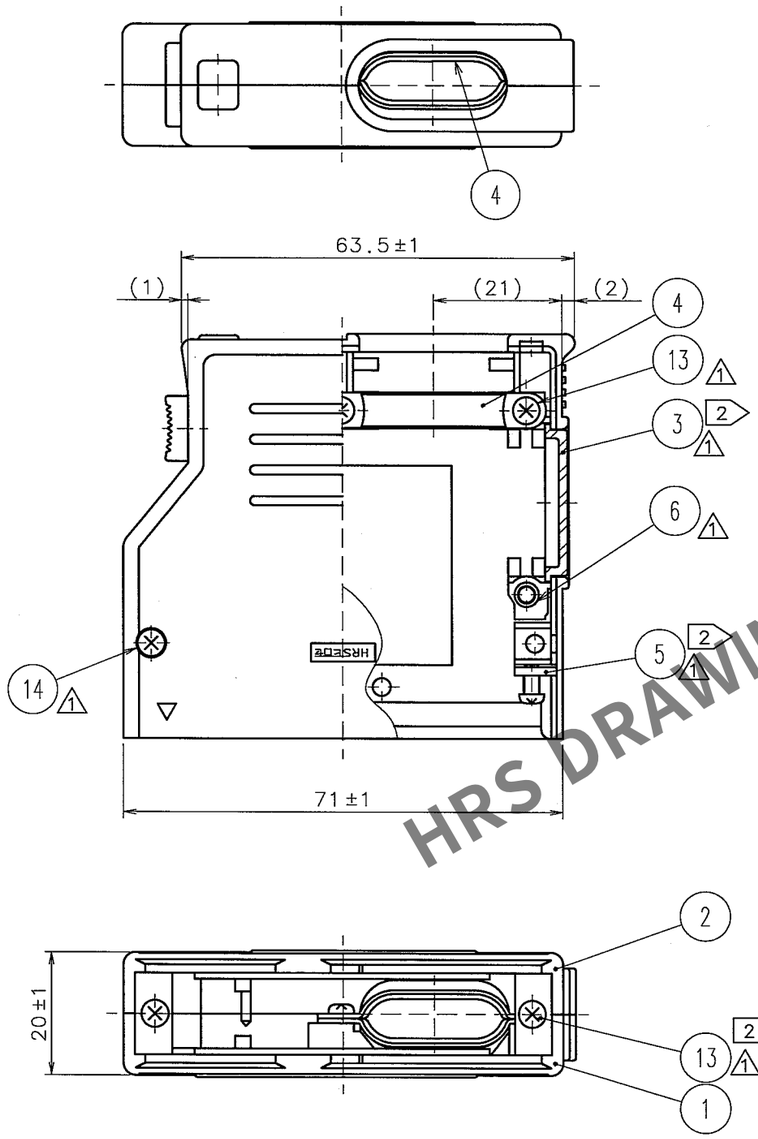

AA断面図

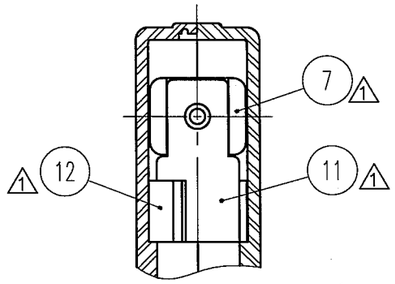

ケーブル穴寸法図

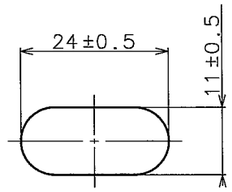

部番	材質	処理，備考	部番	材質	処理，備考
9	ステンレス鋼 △1		15	鋼 △1	表面部:ニッケルめっき 0.8μm min 下地部: 銅めっき 2μm min 六角ナット 2種 M2.6
8	ABS樹脂 △1	(クロ)	14	鋼 △1	表面部:ニッケルめっき 2μm min 下地部: 銅めっき 1μm min 1形十字なべ小ねじ M2.6×0.45×16
7	ABS樹脂 △1	色(JIS Z 8T215Y 7/0.5)	13	鋼 △1	表面部:ニッケルめっき 2μm min 下地部: 銅めっき 1μm min 1形十字なべ小ねじ M2.6×0.45×6
6	黄銅 △1	表面部:ニッケルめっき 0.8μm min			
5	鋼 △1	表面部:ニッケルめっき 2μm min 下地部: 銅めっき 1μm min	12	鋼 △1	表面部:ニッケルめっき 2μm min 下地部: 銅めっき 1μm min
4	ステンレス鋼		11	鋼 △1	表面部:ニッケルめっき 2μm min 下地部: 銅めっき 1μm min
3	ABS樹脂	(クロ)			
2	ABS樹脂	一部シボ加工(クロ)	10	鋼 △1	表面部:ニッケルめっき 2μm min 下地部: 銅めっき 1μm min
1	ABS樹脂	一部シボ加工(クロ)			

注 1 ( )内寸法は参考値を示します。
△1 2 部番③⑤⑬は添付品とします。

備考 REMARKS	製図 DRAWN	設計 DESIGNED	検図 CHECKED	承認 APPROVED	出図 RELEASED
	Q1技 '05.11.08 谷口	Q1技 '05.11.08 谷口	Q1技 '05.11.08 榎並	Q1技 '05.11.09 三輪	

旧製品コード CODE NO.(OLD)	図番 DRAWING NO.	製品名 PART NO.
尺度 SCALE 1:1	ADC3-005988-06	P-1660A-CA(50)
単位 UNITS mm	HRS ヒロセ電機株式会社 HIROSE ELECTRIC CO.,LTD.	製品コード CODE NO. CL216-0113-9-50 1/1

FORM NO.2631

TO
Q1