May.1.2024 Copyright 2024 HIROSE ELECTRIC CO., LTD. All Rights Reserved.
本製品を車載用途などの高い信頼性が求められる機器にご使用の場合は、弊社までお問合せ下さい。

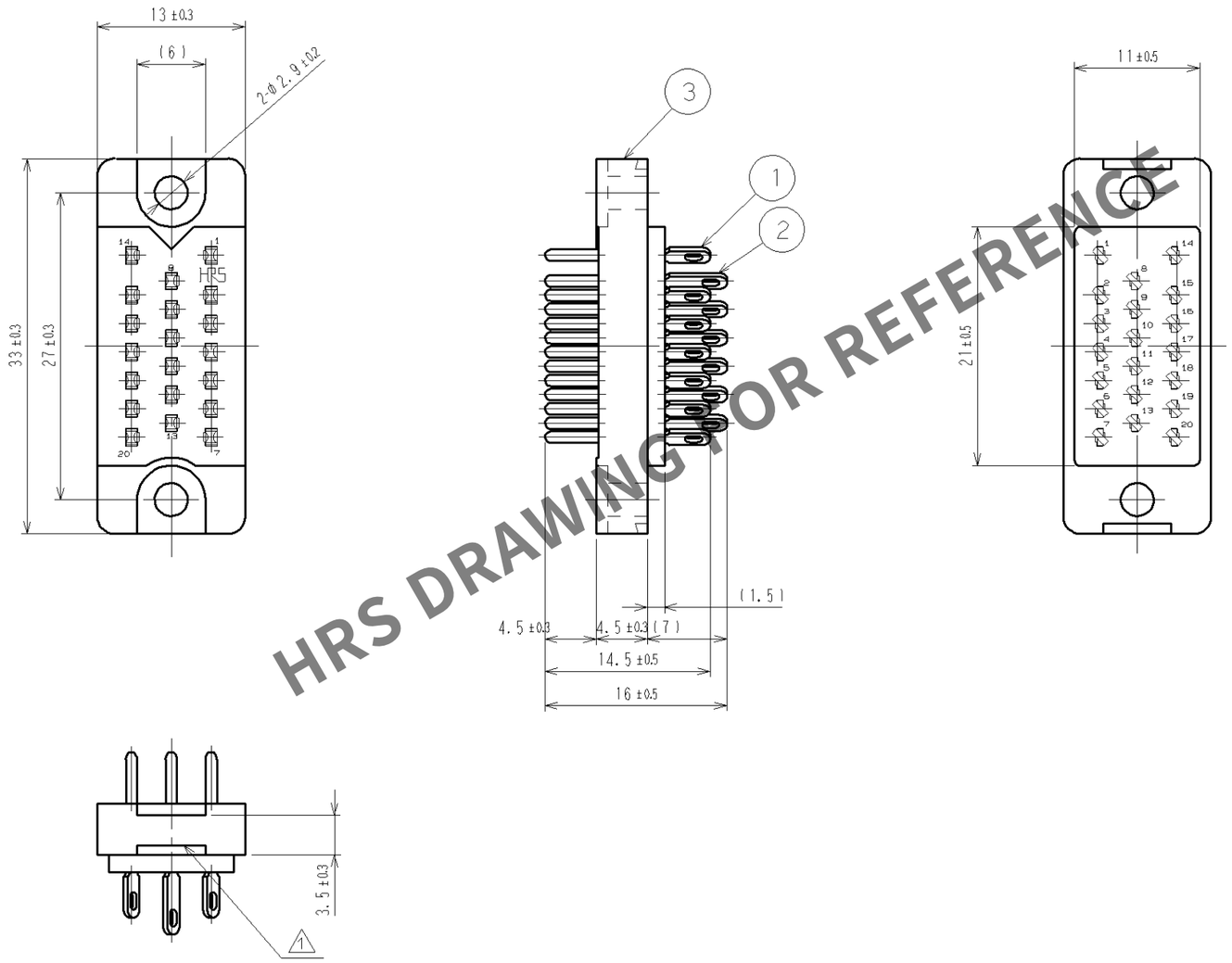

HRS DRAWING FOR REFERENCE

2 注 1 全面；銀めっき2μm
下地；ニッケルめっき1.27μm

部番	材質	処理，備考	部番	材質	処理，備考
2	黄銅	1 2			
1	黄銅	1 2	3	ジアリルフタレート樹脂	(ブルー)

UNITS	SCALE	△の数	訂正記事	設計	検図	年月日
mm	2：1	2 3	DIS-E-000843	YH.ENAMI	HO.MIWA	06.07.22

HRS HIROSE ELECTRIC CO., LTD.

承認	HO.MIWA	05.01.05
検図	YH.ENAMI	05.01.05
設計	TU.TANIGUCHI	05.01.05
製図	TU.TANIGUCHI	05.01.05

図番: ADC3-006391-01
製品名: P-1620BA(09)
製品コード: CL216-0174-3-09 2 1/1

FORM NO.233-1