May.1.2024 Copyright 2024 HIROSE ELECTRIC CO., LTD. All Rights Reserved.
本製品を車載用途などの高い信頼性が求められる機器にご使用の場合は、弊社までお問合せ下さい。

③
59.7.2

	訂正記事	年月日		訂正記事	年月日
△					

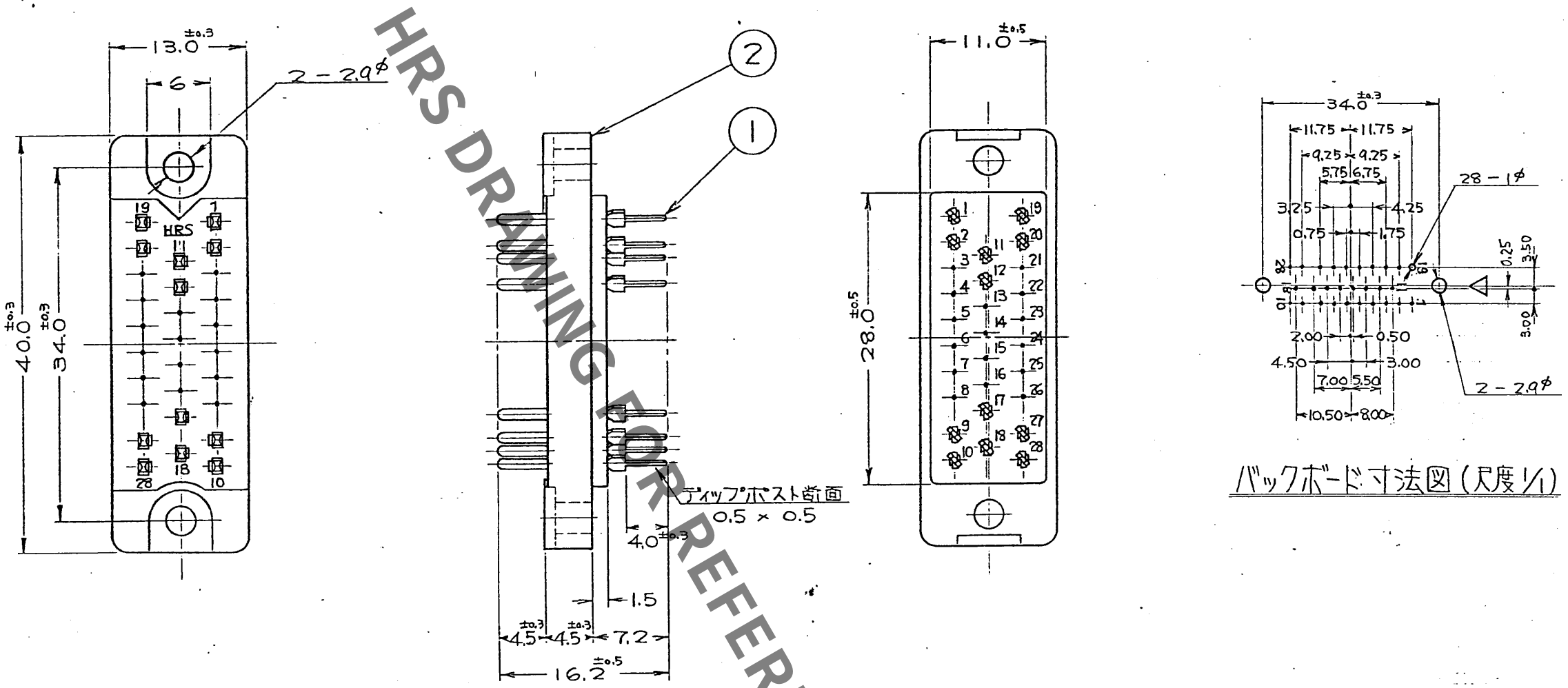

バックボード寸法図（尺度1/1）

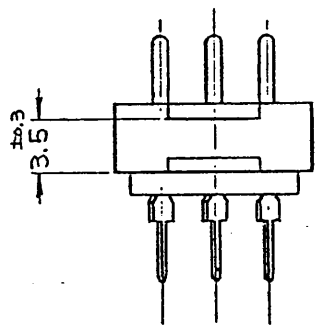

FOR REFERENCE

部番	材質	処理	備考	部番	材質	処理	備考
1	黄銅	銀めっき		2	ジアリルフタレート樹脂	……	（ブルー）

備考	写図	製図	担任	検図	承認
		三 52.8.19	52.8.19	52.8.18	内 52.8.20 藤

尺度	単位	図法	出図月日
2/1	mm	3角法	……

分類番号	CL216-0393-7 -09	製品名	PD-1628BA (09)	図名	承認図	図番	ADC 3-07718 −

ヒロセ電機株式会社

技書規25