May.1.2024 Copyright 2024 HIROSE ELECTRIC CO., LTD. All Rights Reserved.
本製品を車載用途などの高い信頼性が求められる機器にご使用の場合は、弊社までお問合せ下さい。

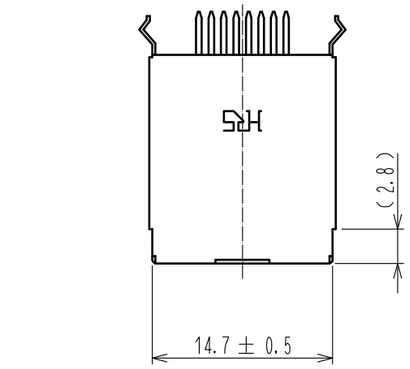

カン合状態図（御参考）

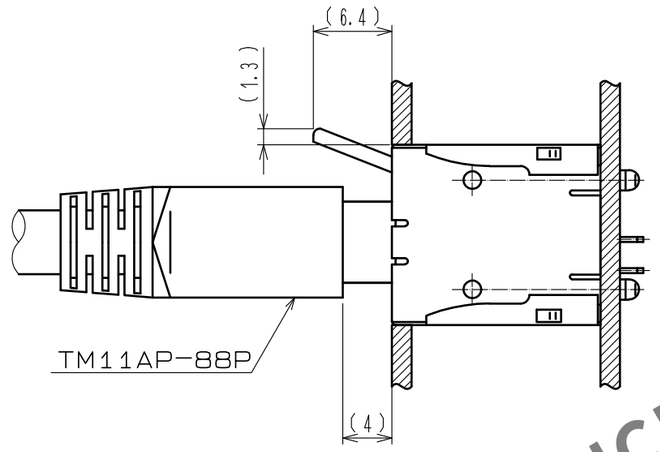

基板取付寸法図（コネクタ取付面）

適合基板厚t＝1．6

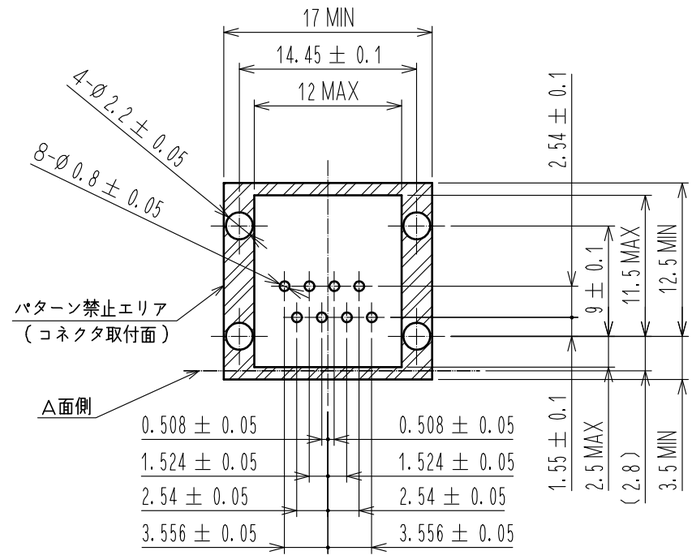

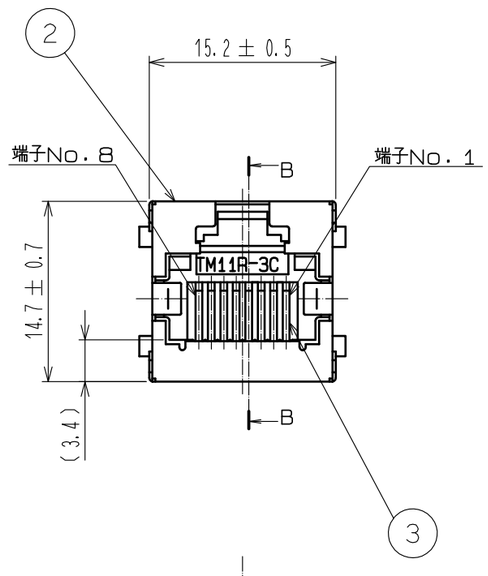

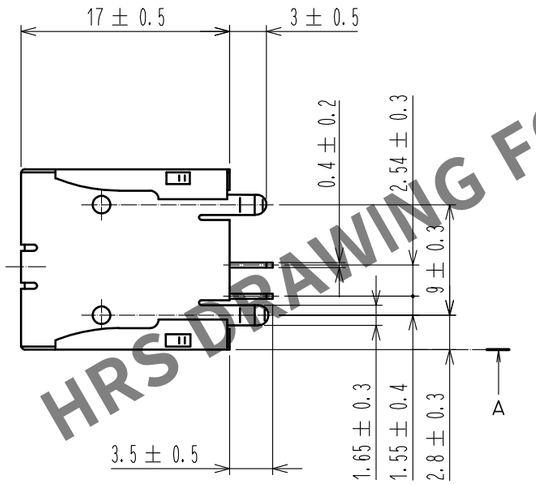

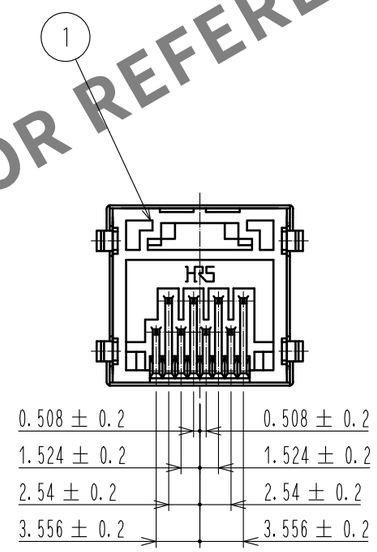

パネル取付寸法図（御参考）

パネル厚2．8mm以上の場合　　パネル厚2．8mm以下の場合

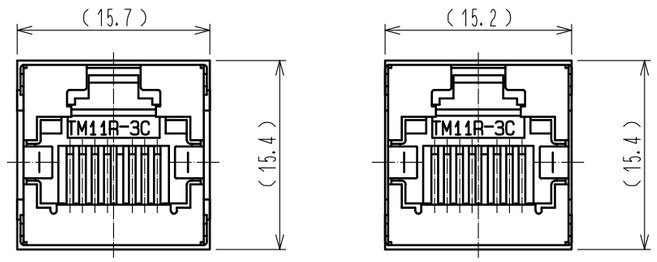

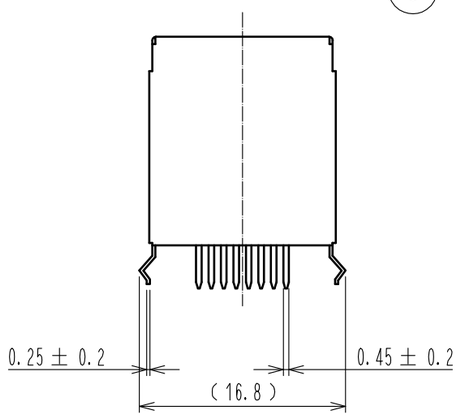

B－B

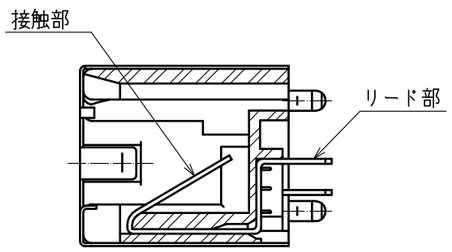

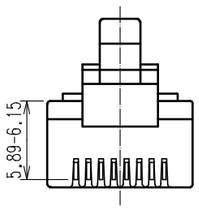

⚠6 ⚠3 FCCプラグ寸法

注　1．（　）内寸法は参考寸法とします。
　　2．部品②は、製造工程上及び輸送中、多少の擦り傷が発生することが御座いますが
　　製品機能上、問題御座いません。
⚠6 ⚠3 本品はFCC規格外のプラグとカン合しないで下さい。
　　特に図の端子打ち込み高さには十分ご注意願います。

NO.	MATERIAL	FINISH , REMARKS	NO.	MATERIAL	FINISH , REMARKS
2	りん青銅	表面：すずリフローめっき 1μm MIN 下地： ニッケルめっき 0.5μm MIN	3	りん青銅	接触部 ： 金めっき 1.27μm MIN リード部： 金めっき 0.03μm MIN 下地 ：ニッケルめっき 1.27μm MIN
1	PBT樹脂	クロ，UL94V－0			

UNITS	SCALE	COUNT	DESCRIPTION OF REVISIONS	DESIGNED	CHECKED	DATE
mm	2 : 1	⚠6 2	DIS-E-00007449	KIM JAEHYEON	KG.OKITA	20211029

HRS HIROSE ELECTRIC CO., LTD.

APPROVED	: HO.MIWA	20050105	DRAWING NO.	ADC-042232-50-08
CHECKED	: TH.KAMEYA	20050105	PART NO.	TM11R-3C-88(50)
DESIGNED	: SS.SATOH	20050105	CODE NO.	CL0222-2133-9-50
DRAWN	: SS.SATOH	20050105		⚠6 1/1

HRS DRAWING FOR REFERENCE