Apr.1.2024 Copyright 2024 HIROSE ELECTRIC CO., LTD. All Rights Reserved.
本製品を車載用途などの高い信頼性が求められる機器にご使用の場合は、弊社までお問合せ下さい。

△の数 COUNT	訂正記事 DESCRIPTION OF REVISIONS	担当 BY	検図 CHKD	年月日 DATE	△の数 COUNT	訂正記事 DESCRIPTION OF REVISIONS	担当 BY	検図 CHKD	年月日 DATE
△				. .	△				. .
△					△				. .
△				. .	△				. .

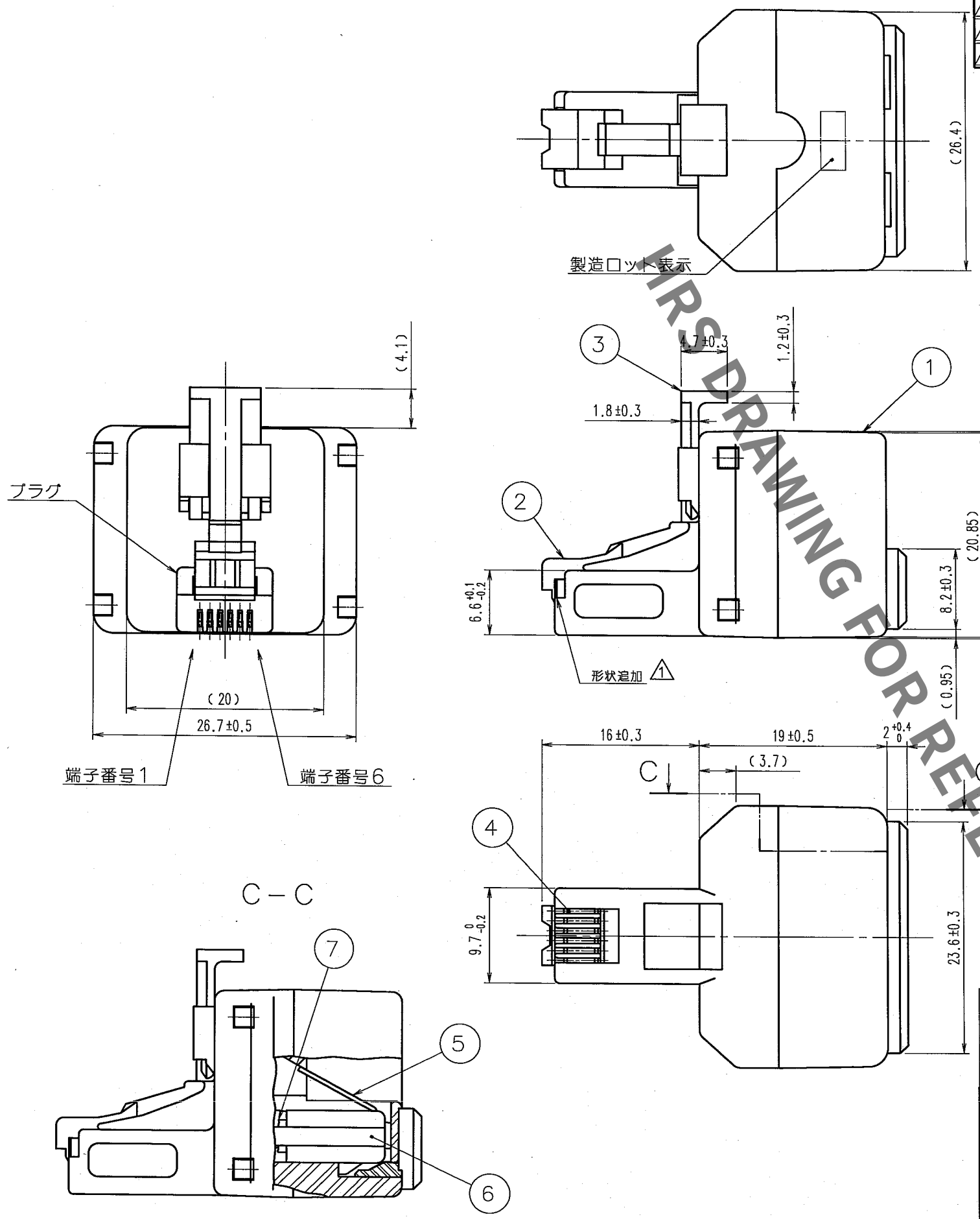

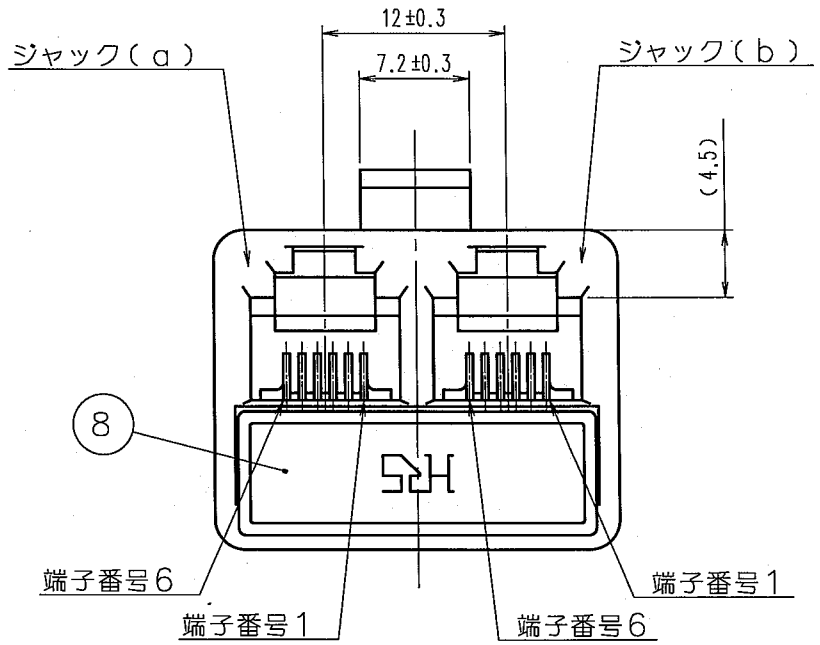

布線図

ジャック（a） 端子番号	プラグ 端子番号	ジャック（b） 端子番号
1	1	1
2	2	2
3	3	3
4	4	4
5	5	5
6	6	6

部番	材質	処理，備考	部番	材質	処理，備考
4	りん青銅	部分金めっき1.27μm	8	ポリアセタール樹脂	色：グレー
3	ABS樹脂	色：ライトグレー	7	非鉛PVC	すずコート線（7本/0.16）
2	ポリカーボネート樹脂	色：ライトグレー	6	ABS樹脂	色：ベージュ
1	ポリカーボネート樹脂	色：ライトグレー	5	りん青銅	部分金めっき1.27μm

備考 REMARKS

製図 DRAWN	担当 DESIGNED	検図 CHECKED	承認 APPROVED	出図 RELEASED
Q1技 '05.11.6 渡辺	Q1技 '05.11.6 渡辺	Q1技 '05.11.26 三輪	Q1技 '05.11.26 三輪	

旧製品コード CODE NO.(OLD)

尺度 SCALE 2：1
単位 UNITS mm

図番 DRAWING NO. ADC3-121278-01

ヒロセ電機株式会社 HIROSE ELECTRIC CO.,LTD.

製品名 PART NO. TM10RV-66PR6666(50)

製品コード CODE NO. CL222-2844-7-50

1/1

TO
AMC

FORM NO.233

HRS DRAWING FOR REFERENCE