May.1.2024 Copyright 2024 HIROSE ELECTRIC CO., LTD. All Rights Reserved.
本製品を車載用途などの高い信頼性が求められる機器にご使用の場合は、弊社までお問合せ下さい。

△の数 COUNT	訂正記事 DESCRIPTION OF REVISIONS	設計 BY	検図 CHKD	年月日 DATE	△の数 COUNT	訂正記事 DESCRIPTION OF REVISIONS	設計 BY	検図 CHKD	年月日 DATE
△				. .	△				. .
△				. .	△				. .
△				. .	△				. .

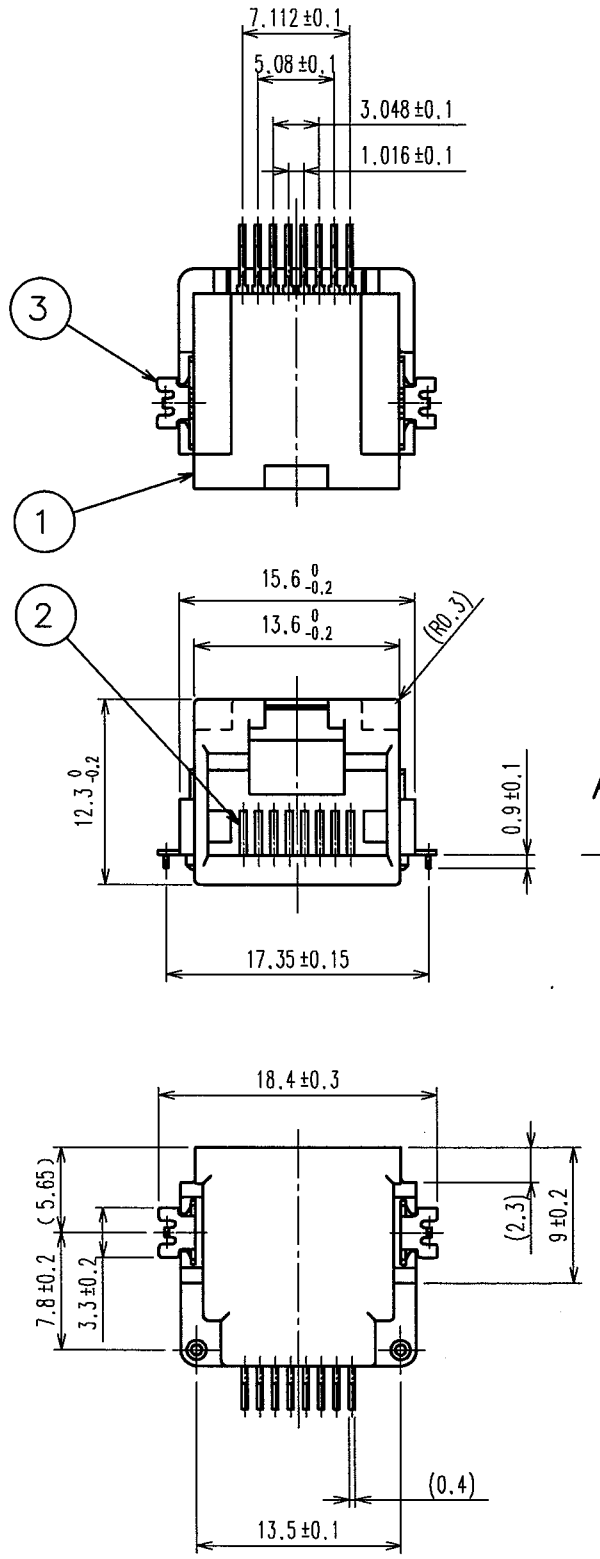

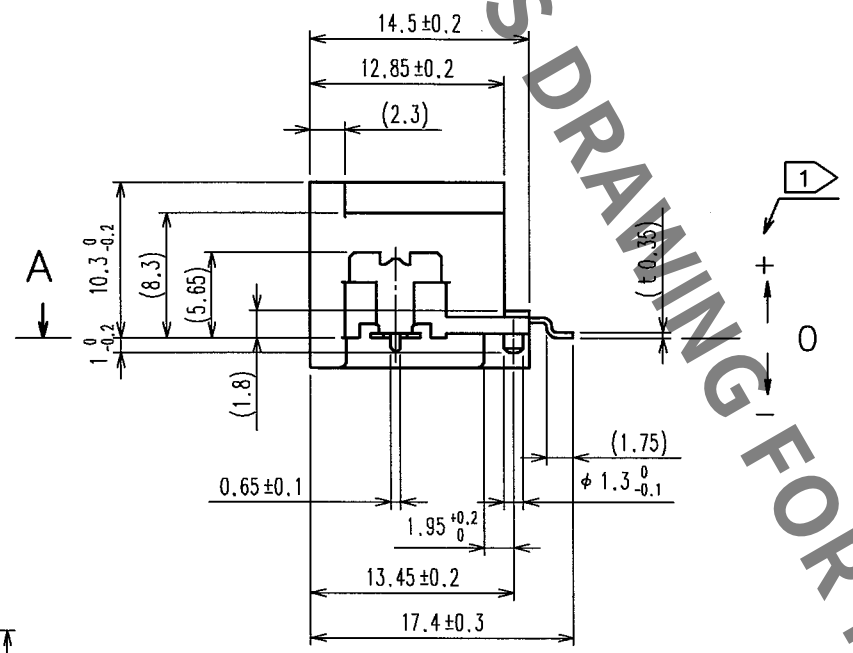

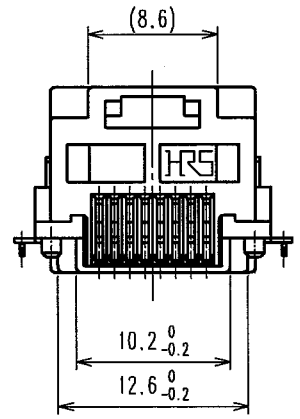

推奨基板取付寸法図（４：１）
（基板厚ｔ＝１）

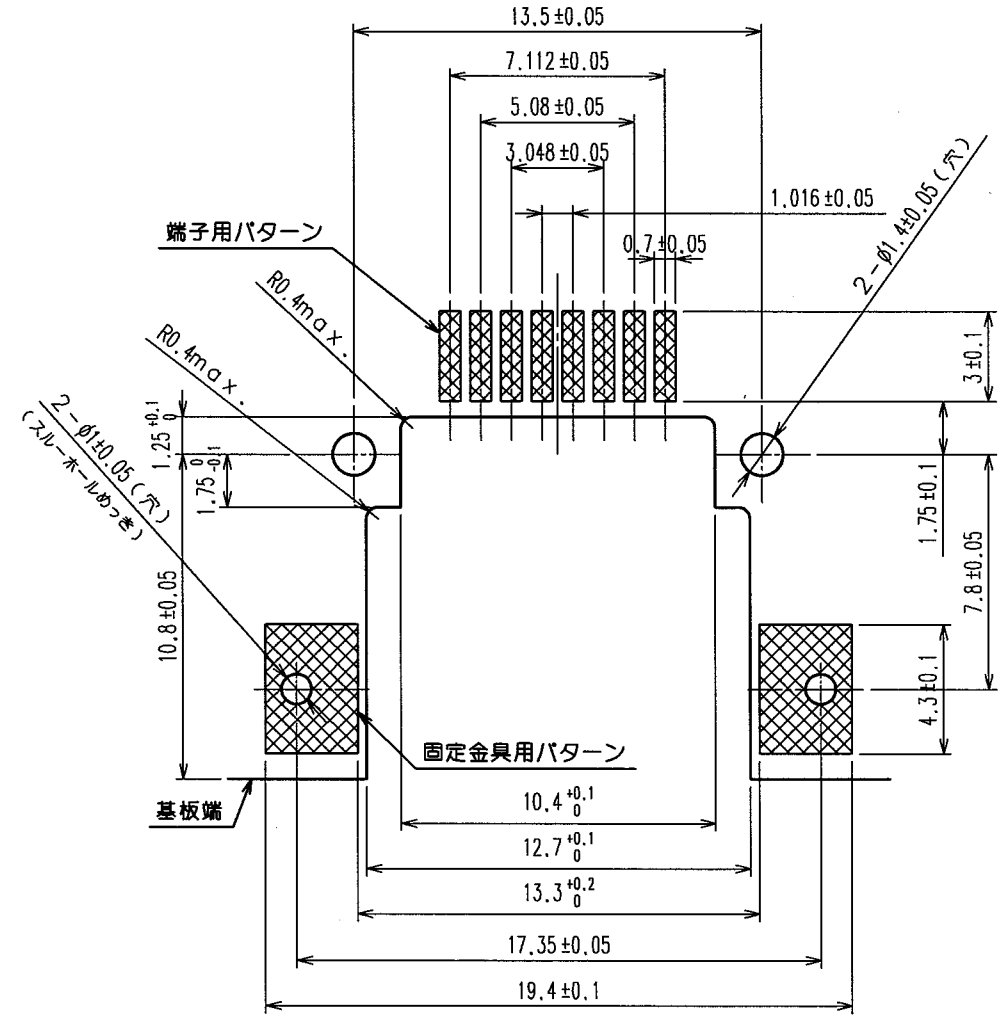

注 1 端子および固定金具のはんだ付け面は、基板への搭載面Aに対し $0^{+0.05}_{-0.1}$ の位置とします。

セット実装状態例

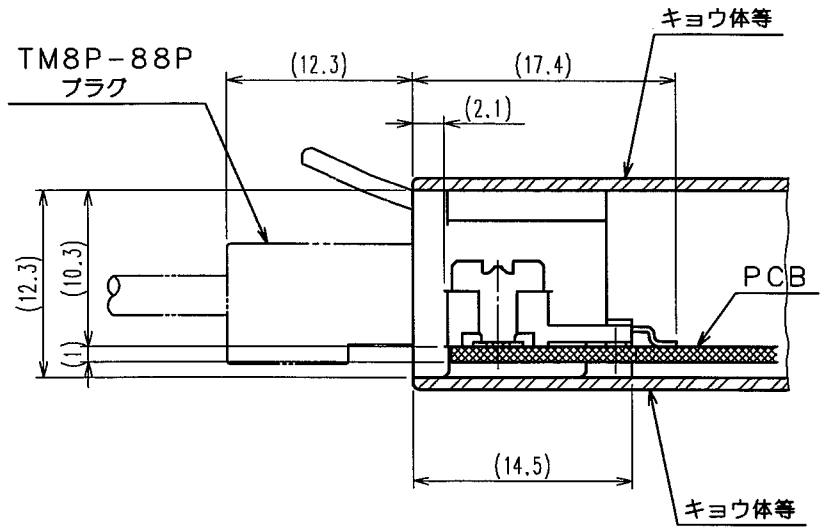

HRS DRAWING FOR REFERENCE

部番	材質	処理，備考	部番	材質	処理，備考
2	りん青銅	接触部 金めっき 1.27μm 基板側 金フラッシュめっき 下地 ニッケルめっき 1μm	3	銅合金	すずめっき 1μm 下地 ニッケルめっき 1μm
1	PPS樹脂	UL94V−0（クロ）			

備考 REMARKS

製図 DRAWN	設計 DESIGNED	検図 CHECKED	承認 APPROVED	出図 RELEASED
QI技 '05.3.9 佐藤智	QI技 '05.3.9 佐藤智	QI技 '05.3.9 河西	QI技 '05.3.9 三輪	

旧製品コード CODE NO.(OLD)

尺度 SCALE 2：1
単位 UNITS mm

図番 DRAWING NO. ADC3−122138−04

HRS ヒロセ電機株式会社 HIROSE ELECTRIC CO.,LTD.

製品名 PART NO. TM18R−T0−88(50)

製品コード CODE NO. CL222−2883−9−50

1/1

TO
Q

FORM NO.233