May.1.2024 Copyright 2024 HIROSE ELECTRIC CO., LTD. All Rights Reserved.
本製品を車載用途などの高い信頼性が求められる機器にご使用の場合は、弊社までお問合せ下さい。

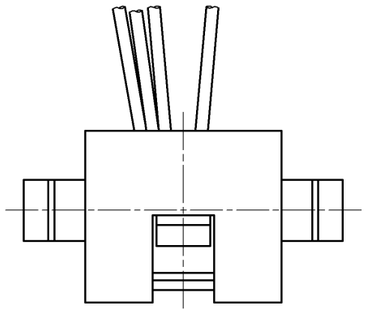

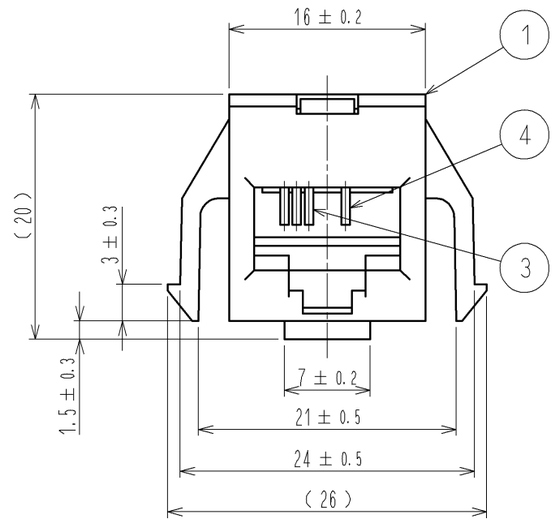

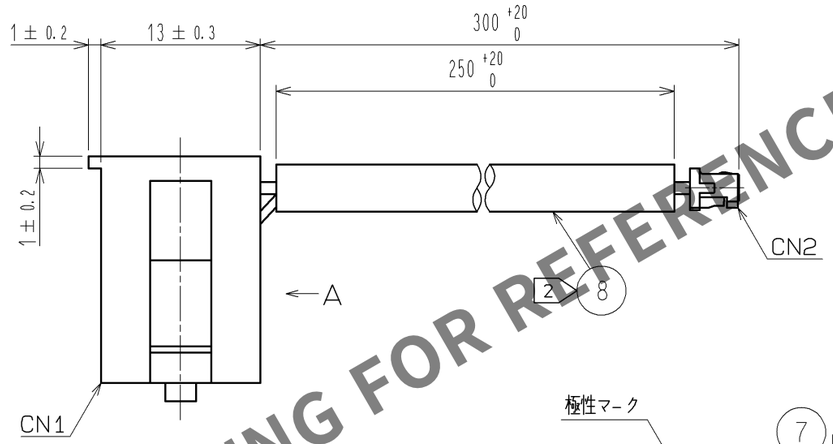

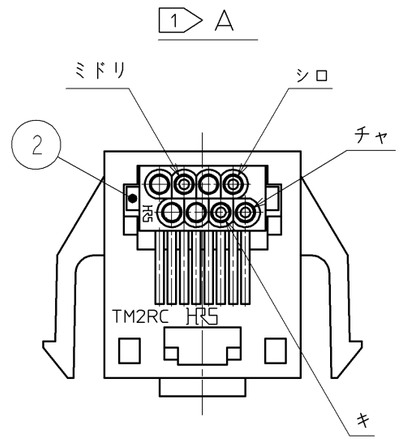

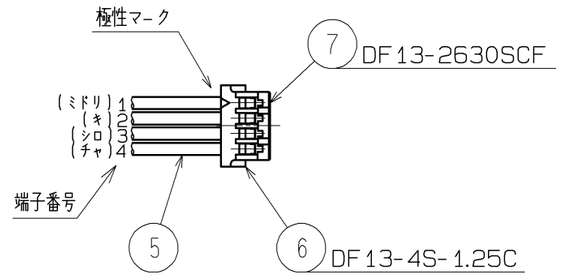

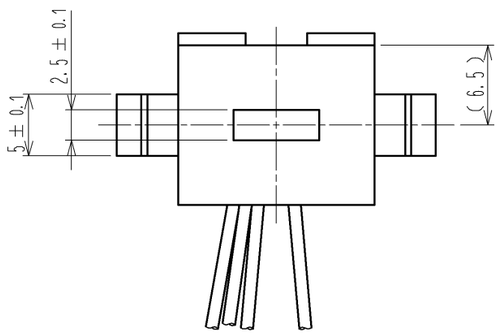

注 1 電線と各コネクタの線番対照は、表－１による。但し、
CN１の端子番号の決め方は、Ａによる。

2 部番⑧絶縁チューブの取り付け位置は任意とする。

1 表－１

CN1端子番号 TM2RCV-M84	1	2	3	6
CN2端子番号 DF13-4S-1.25C	4	3	2	1
絶縁電線外被色	チャ	シロ	キ	ミドリ

部番	材質	処理，備考	部番	材質	処理，備考
4	りん青銅	金めっき	8	PVC	色：クロ
3	りん青銅	金めっき	7	りん青銅	錫めっき
2	ABS樹脂	色：グレー（UL94V-0）	6	ポリアミド樹脂	色：ベージュ
1	ABS樹脂	色：ベージュホワイト（UL94V-0）	5	非鉛PVCより線	UL1061（7本/φ0.16）

UNITS mm	SCALE 2：1	△の数	訂正記事	設計	検図	年月日

HIROSE ELECTRIC CO., LTD.

承認	HO. HASHIMOTO	13. 01. 25
検図	TS. FURUYA	13. 01. 25
設計	MK. OGURA	13. 01. 19
製図	MK. OGURA	13. 01. 19

図番： ADC3-109131-01
製品名： TM2RCV-M84-DF13-300K(30)
製品コード CL222-4526-2-30
1/1

HRS DRAWING FOR REFERENCE

FORM HC0011-5-3