May.1.2024 Copyright 2024 HIROSE ELECTRIC CO., LTD. All Rights Reserved.
本製品を車載用途などの高い信頼性が求められる機器にご使用の場合は、弊社までお問合せ下さい。

	Δの数 COUNT	訂正記事 DESCRIPTION OF REVISIONS	設計 BY	検図 CHKD	年月日 DATE		Δの数 COUNT	訂正記事 DESCRIPTION OF REVISIONS	設計 BY	検図 CHKD	年月日 DATE
△					. .	△					. .
△					. .	△					. .
△					. .	△					. .

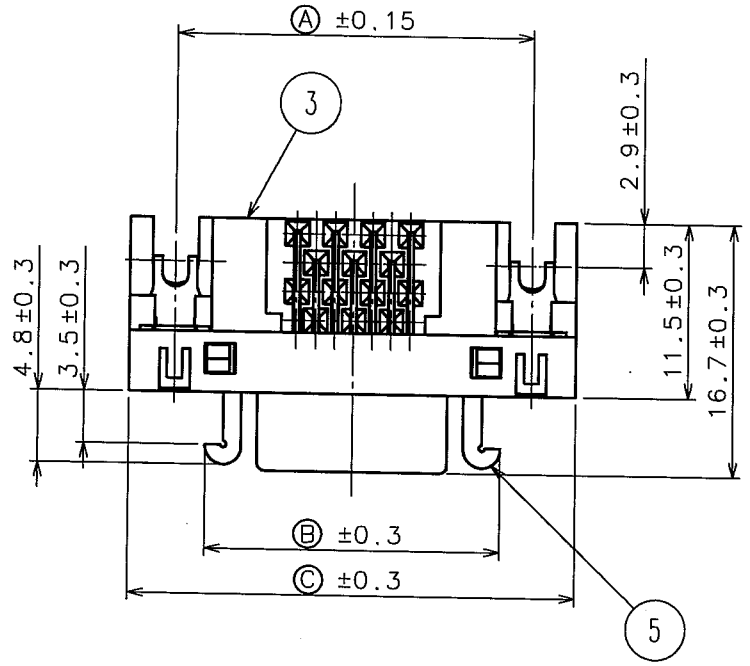

基板取付寸法図
（適合基板厚1．6mm）

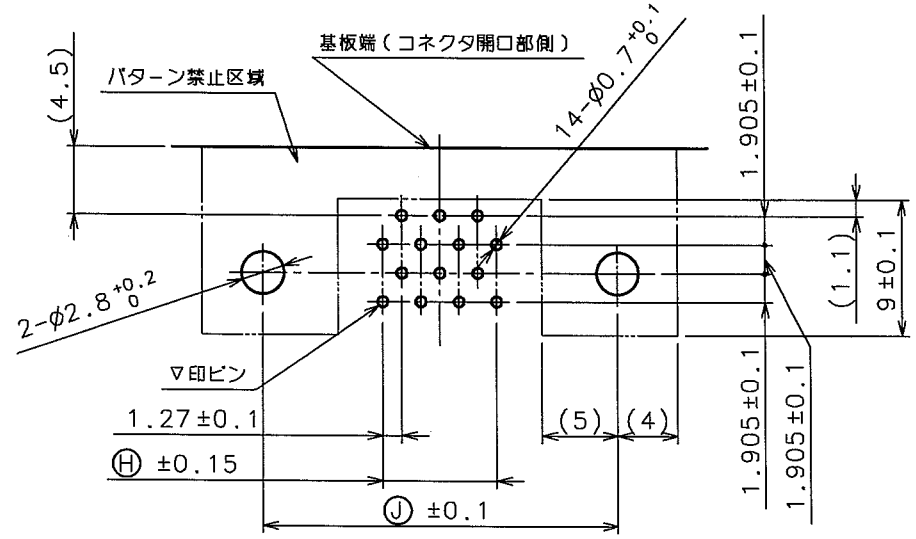

パネル取付寸法図
（パネル厚は1．6mm以下のこと）

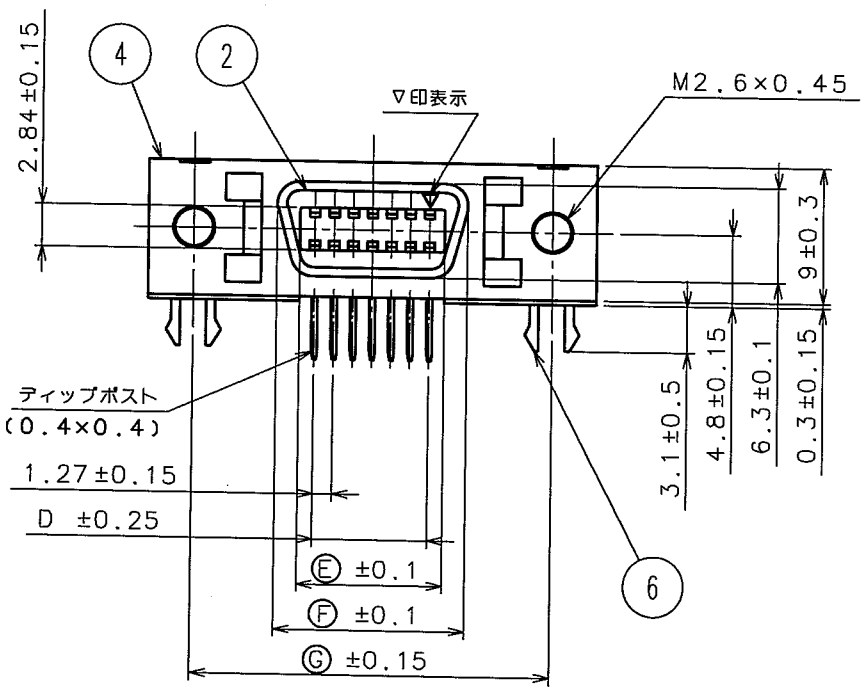

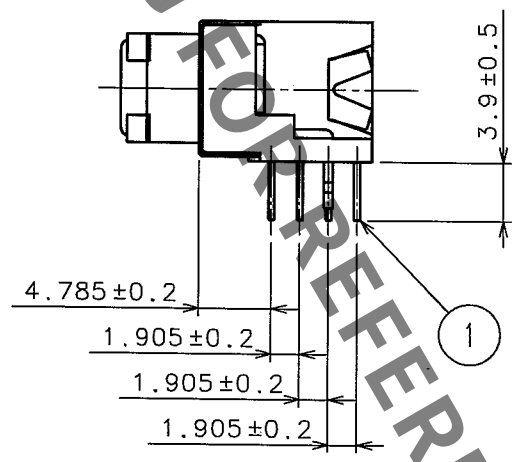

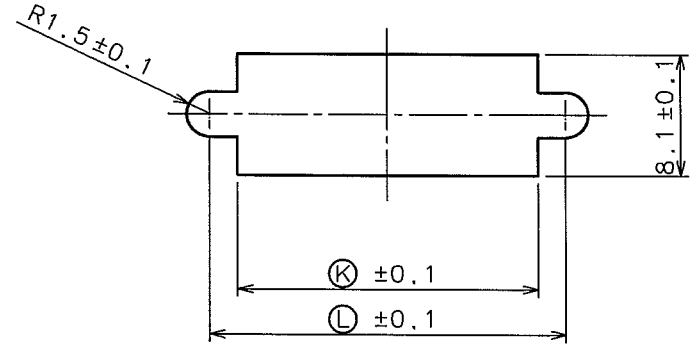

注1．上記図面は、代表としてDX10G1M-14SE(50)を表示しております。
2．左記に示しております生産場所に関しては勝手に変更することが有りますので、ご了承願います。

製品名	CL	A	B	C	D	E	F	G	H	J	K	L	生産場所
DX10G1M-14SE(50)	230-5210-9-50	23.64	19.54	29.54	7.62	9.62	12.62	23.64	7.62	23.64	19.94	23.64	中国
DX10G1M-26SE(50)	230-5212-4-50	31.26	27.16	37.16	15.24	17.24	20.24	31.26	15.24	31.26	27.56	31.26	中国
DX10G1M-36SE(50)	230-5213-7-50	37.61	33.51	43.51	21.59	23.59	26.59	37.61	21.59	37.61	33.91	37.61	中国
DX10G1M-50SE(50)	230-5214-0-50	46.50	42.40	52.40	30.48	32.48	35.48	46.50	30.48	46.50	42.80	46.50	中国

部番	材質	処理，備考	部番	材質	処理，備考
3	PBT樹脂	（クロ） UL94V-0	6	黄銅	すずめっき
2	PBT樹脂	（クロ） UL94V-0	5	鋼	ニッケルめっき
1	りん青銅	部分金フラッシュめっき	4	鋼	ニッケルめっき

備考 REMARKS

製図 DRAWN	設計 DESIGNED	検図 CHECKED	承認 APPROVED	出図 RELEASED
Q1技 '05.4.18 谷口	Q1技 '05.4.18 谷口	Q1技 '05.4.18 榎並	Q1技 '05.4.19 三輪	

旧製品コード CODE NO.(OLD)

尺度 SCALE 2：1
単位 UNITS mm

図番 DRAWING NO. ADC3-125367

HRS ヒロセ電機株式会社 HIROSE ELECTRIC CO.,LTD.

製品名 PART NO. DX10G1M-※SE(50)

製品コード CODE NO. CL230

1/1

FORM NO.233

TO
Q1

HRS DRAWING FOR REFERENCE