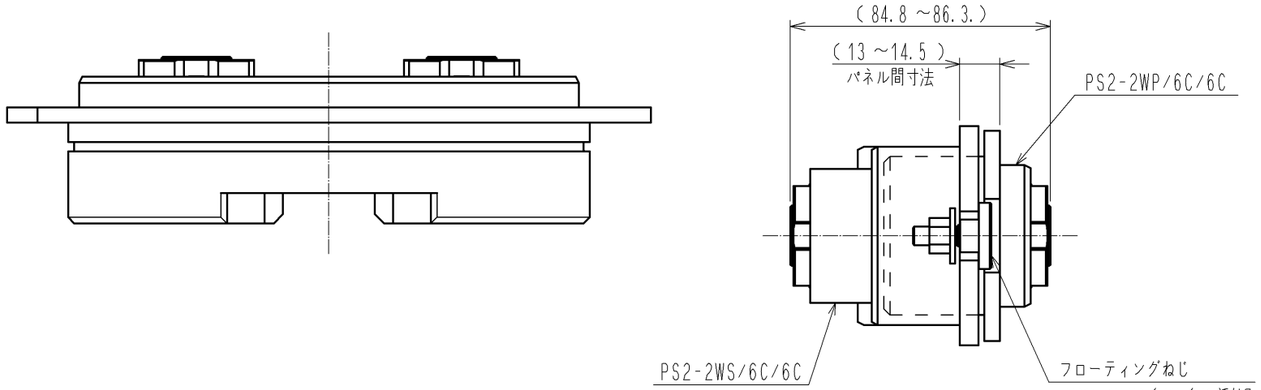
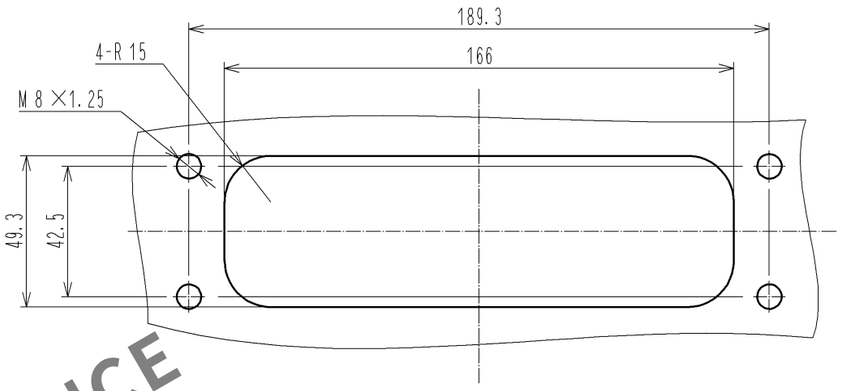
Mar.1.2024 Copyright 2024 HIROSE ELECTRIC CO., LTD. All Rights Reserved.
本製品を車載用途などの高い信頼性が求められる機器にご使用の場合は、弊社までお問合せ下さい。

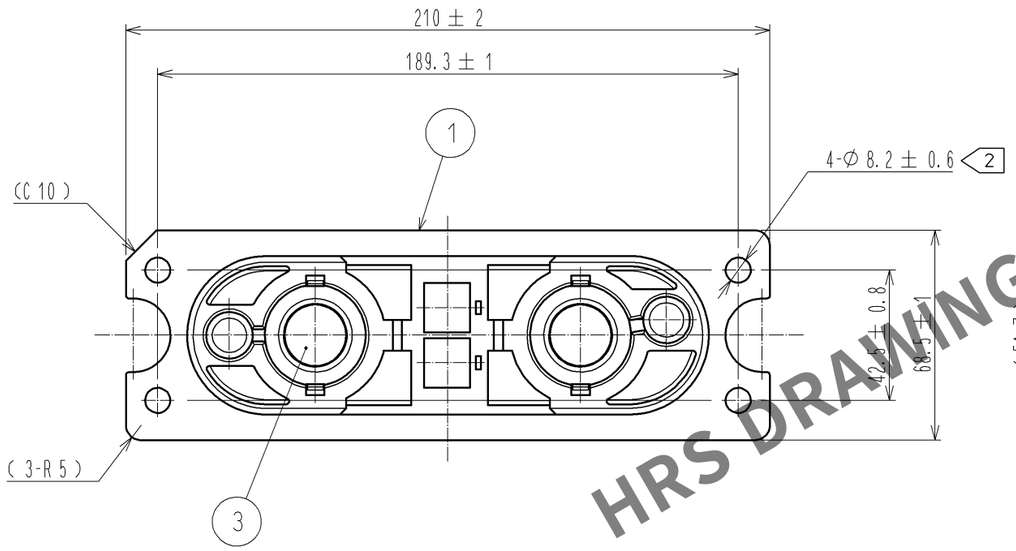
カン合状態図

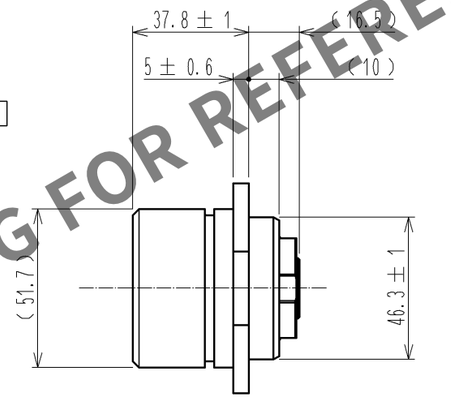


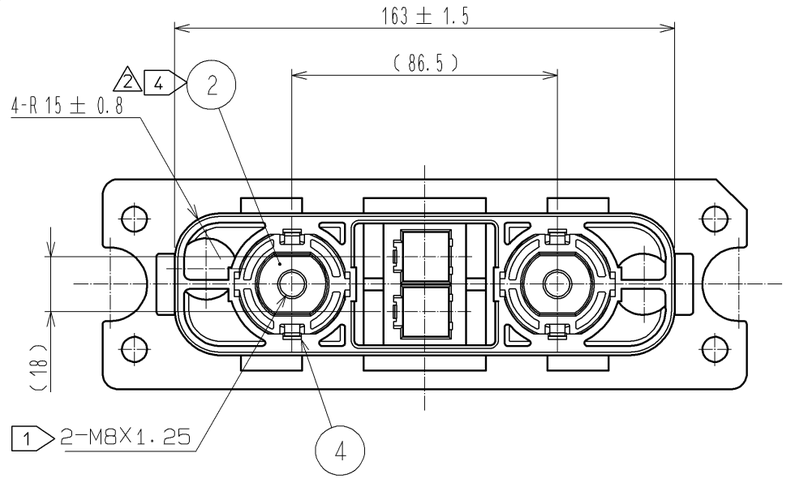
パネル参考寸法

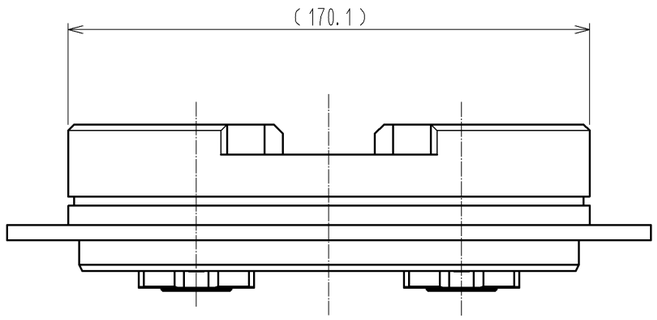
参考寸法のため公差は記載しておりません.

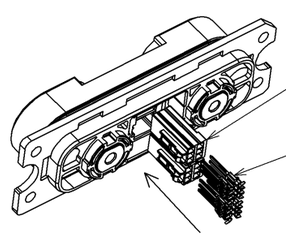












PS2-6PC(**) X2
CL236-1034-4-** 別売品

PS2-1618PCFA X12
CL236-1028-1-00 別売品

△2注 1 部番②に対するねじの推奨締め付けトルクは13N・mとなります。
また、部番②に取付ける推奨圧着端子はニチフ製R150-8になります。
2 パネル取付けに使用するねじはM8となります。
また、ねじの推奨締め付けトルクは13N・mとなります。
3. 本品のカン合相手は下記の通りとなります。

製品名	CLコード
PS2-2WS/6C/6C	CL236-1033-1-00

△2 4 電源端子は銀めっきを使用しているため大気中の硫化物と反応し黒褐色に変色することがあります。
△2 5. 本品は300A用コネクタで推奨ケーブルは150sqになります。
△2 6. 本品の電源端子は活線挿抜に未対応なため、電源を遮断する目的にはご使用できません。

部番	材質	処理，備考	部番	材質	処理，備考
2	黄銅	銀めっき 3μm以上	4	PBT樹脂	クロ、UL94V-0
1	PBT樹脂	クロ、UL94V-0	3	PBT樹脂	クロ、UL94V-0

UNITS	SCALE	△の数	訂正記事	設計	検図	年月日
mm	1 : 2	△2 5	DIS-E-004925	MO. SHIMOYAMA	NM. NISHIMATSU	14. 01. 21

HIROSE ELECTRIC CO., LTD.

承認	AO. SUZUKI	11. 11. 26
検図	RI. TAKAYASU	11. 11. 26
設計	KI. NAGANUMA	11. 11. 26
製図	KI. NAGANUMA	11. 11. 26

図番： ADC3-127810-00
製品名： PS2-2WP/6C/6C
製品コード： CL236-1032-9-00 △2 1/1

HRS DRAWING FOR REFERENCE