Mar.1.2024 Copyright 2024 HIROSE ELECTRIC CO., LTD. All Rights Reserved.

1．適用範囲

本指定書は、マイクロ USB プラグ(ZX360 コネクタ：基板実装タイプ)
を結線する際の作業手順について規定します。

2．対象コネクタ

本品は、コネクタユニット、シールド板 A を組み立てて構成されます。

製品名	適合ケーブル
ZX360-B-10S-UNIT	
ZX360-B-SLDA	φ3.8

ZX360-B-10S-UNIT

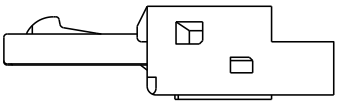

ZX360-B-SLDA

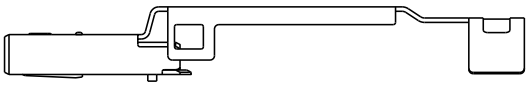

3．推奨ケーブル

外径φ3.8 以下、信号線 AWG#28 以下の USB3.0 ケーブルを御使用ください。

4．結線手順

次頁以降を参照願います。

	COUNT	DESCRIPTION OF REVISIONS	DESIGNED	CHECKED	DATE
2		DIS-E-00002302(B)	SH.KOYAMA	TU.TANIGUCHI	20190530

名　称　TITLE

ZX360-B-10S 結線手順書

HIROSE ELECTRIC CO.,LTD.

APPROVED	AO.SUZUKI	20101210
CHECKED	KN.ICHIKAWA	20101210
DESIGNED	TS.SAKAIZAWA	20101209
WRITTEN	TS.SAKAIZAWA	20101209

技術指定書　TECHICAL SPECIFICATION　ATAD-E2909　2　1/7

FORM HC0011-9-1

4-1．コネクタユニット実装

4-1-1．コネクタユニットを実装します。

【注意】

- 本製品は基板を抱え込む形状の為、専用の実装受け台が必要になります。
  受け台はお客様にてご準備願います。
- 実装受け台は図-１の様にコネクタをのせる基準[Z1]と基板をのせる基準[Z2]があり、[Z1]と[Z2]の段差は使用する基板厚に0.2mm加えた高さになります。
- 図-２の様に基準[Z2]に基板をのせ、基板上面[Z3]と基準[Z1]の段差が0.2mmになる様に設定願います。
- 受け台に基板をのせた後、ずれない様に固定してください。
  図-３の様に実装受け台にコネクタを固定してください。
- 実装後はフィレットが出来ているか確認願います。

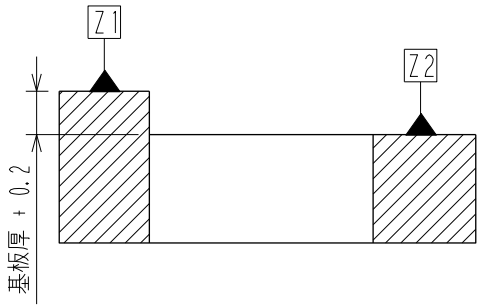

図-１．実装受け台(例)

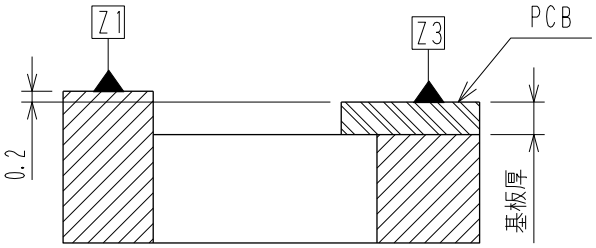

図-２．基板をのせた状態(例)

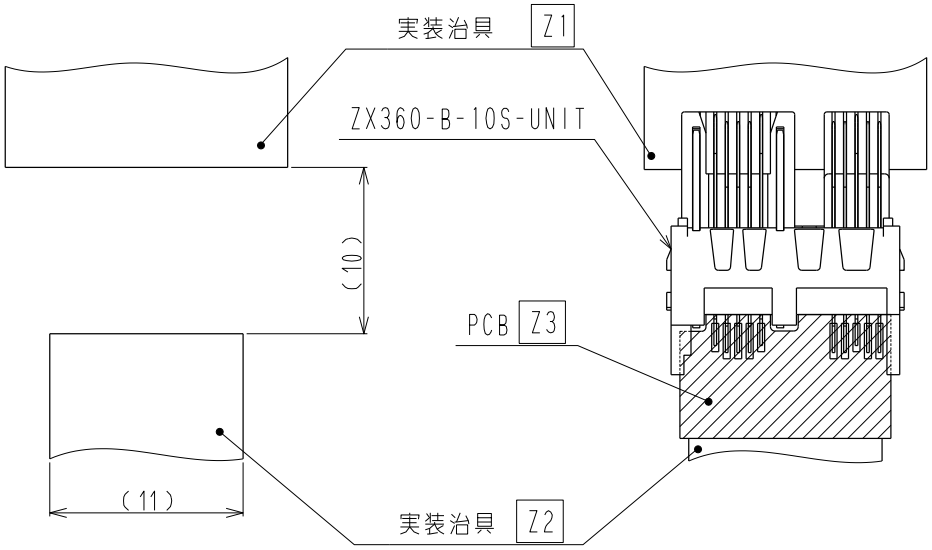

図-３．コネクタの固定(例)

Mar.1.2024 Copyright 2024 HIROSE ELECTRIC CO., LTD. All Rights Reserved.

4-2．ケーブル端末処理

4-2-1．使用するケーブルを所定の長さ L+10mm に切断します。
(プラグ成形体内に必要なケーブル長は約 10mm)

4-2-2．下図のようにケーブルの端末処理を行います。

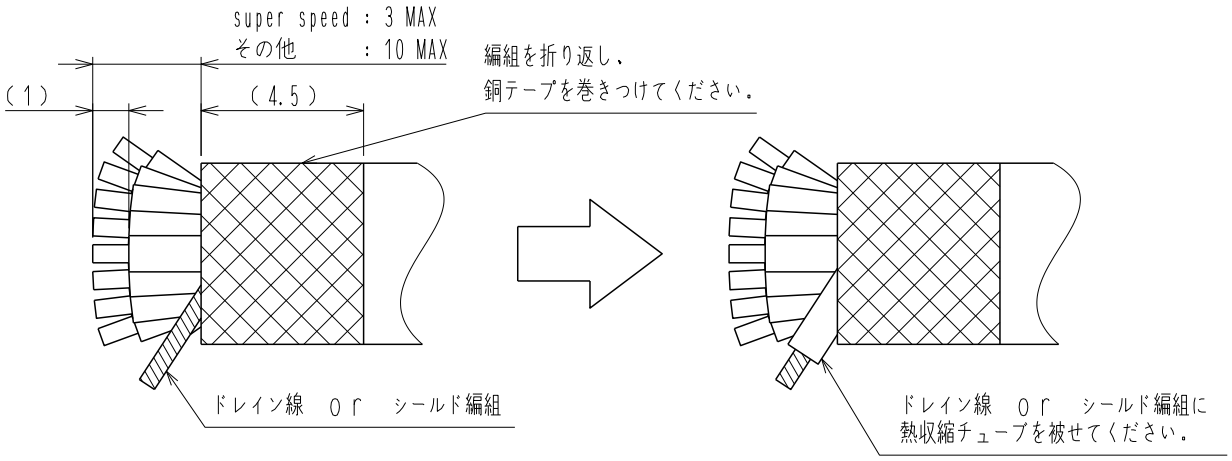

4-2-3．各導線の先端部に予備はんだを施します。

予備はんだ条件
1）はんだこて先温度：360℃以下
2）処理時間：1秒以内

4-3．はんだ付け

4-3-1．コネクタ実装後の基板にケーブルをはんだ付けします。

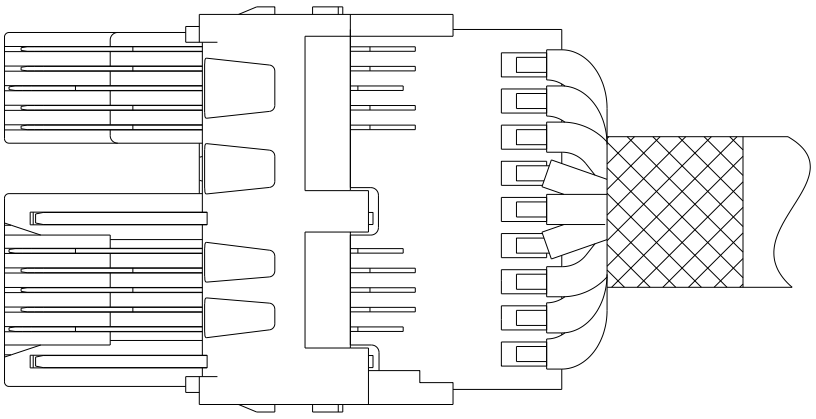

はんだ条件
1）はんだこて先温度：360℃以下
2）処理時間：1秒以内

【注意】
基板へのはんだ付け時基板にストレスを加えると端子部が剥離するおそれがありますので受け台等をご使用願います。

Mar.1.2024 Copyright 2024 HIROSE ELECTRIC CO., LTD. All Rights Reserved.

４−４．シールド板Ａ組み込み

４−４−1. 下図の様にコネクタユニットでシールド板Ａのクランプ部を押し上げながらスライドさせて組み込みます。

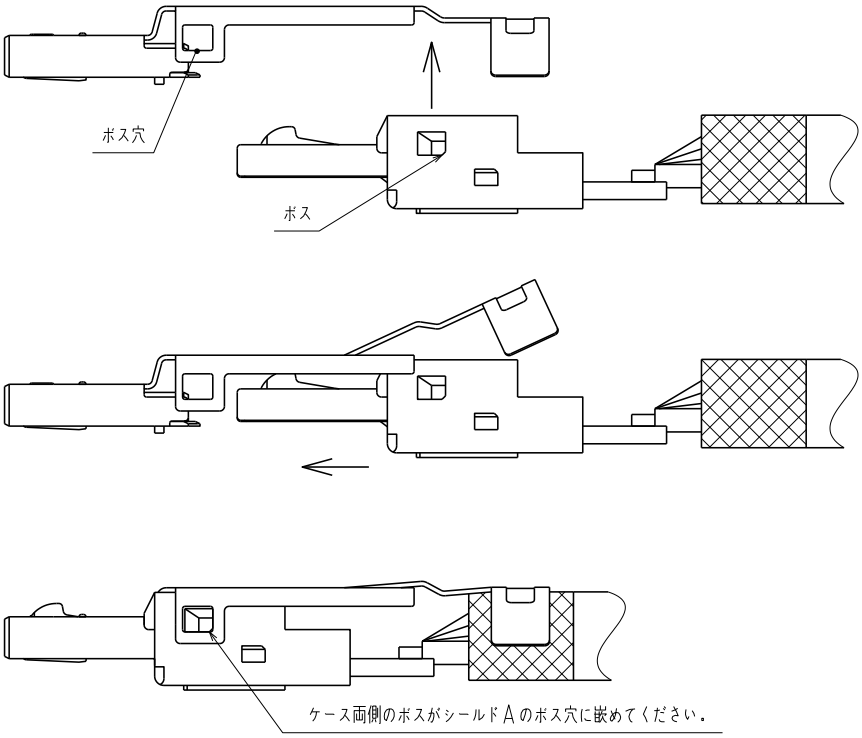

４−４−２．シールド板Ａのクランプ部をカシメます。
カシメ部のクランプ強度は20[N]以上を推奨します。

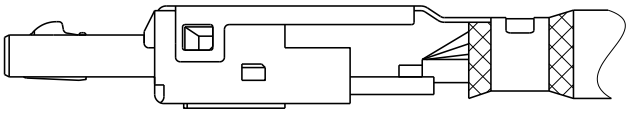

Mar.1.2024 Copyright 2024 HIROSE ELECTRIC CO., LTD. All Rights Reserved.

４-５．プリモールド(一次成形)

４－５-1．下図斜線部を一次成形します。

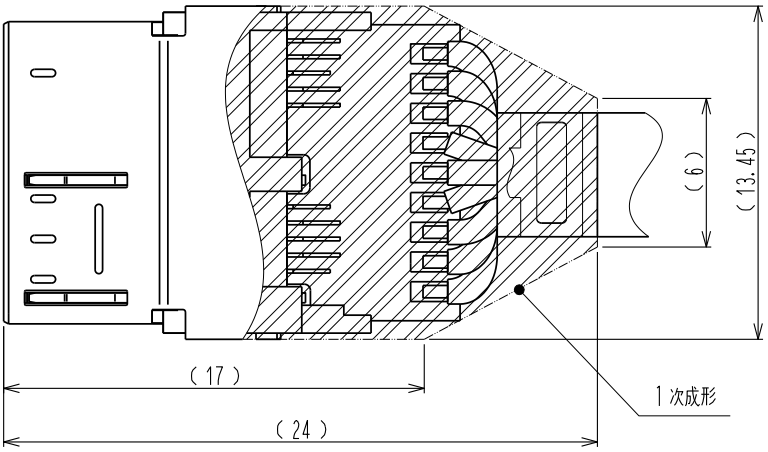

成形の際はコネクタをしっかりとクランプしてください。

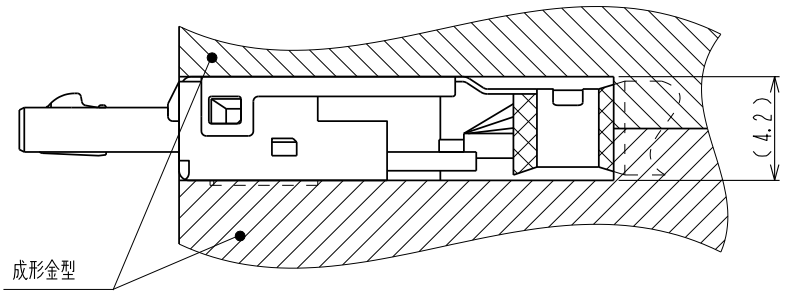

４－５－２．銅テープを巻きつけてください。

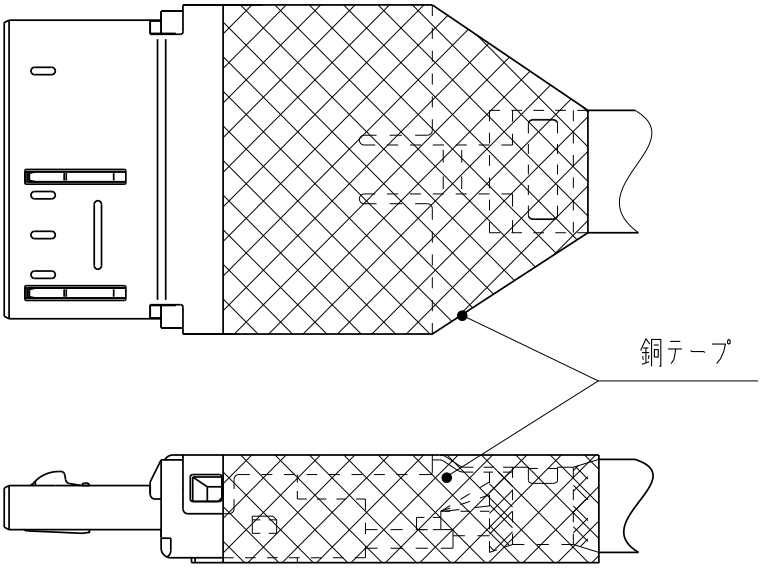

Mar.1.2024 Copyright 2024 HIROSE ELECTRIC CO., LTD. All Rights Reserved.

４－６．ファイナルモールド(二次成形)

４－６－1．二次成形します。

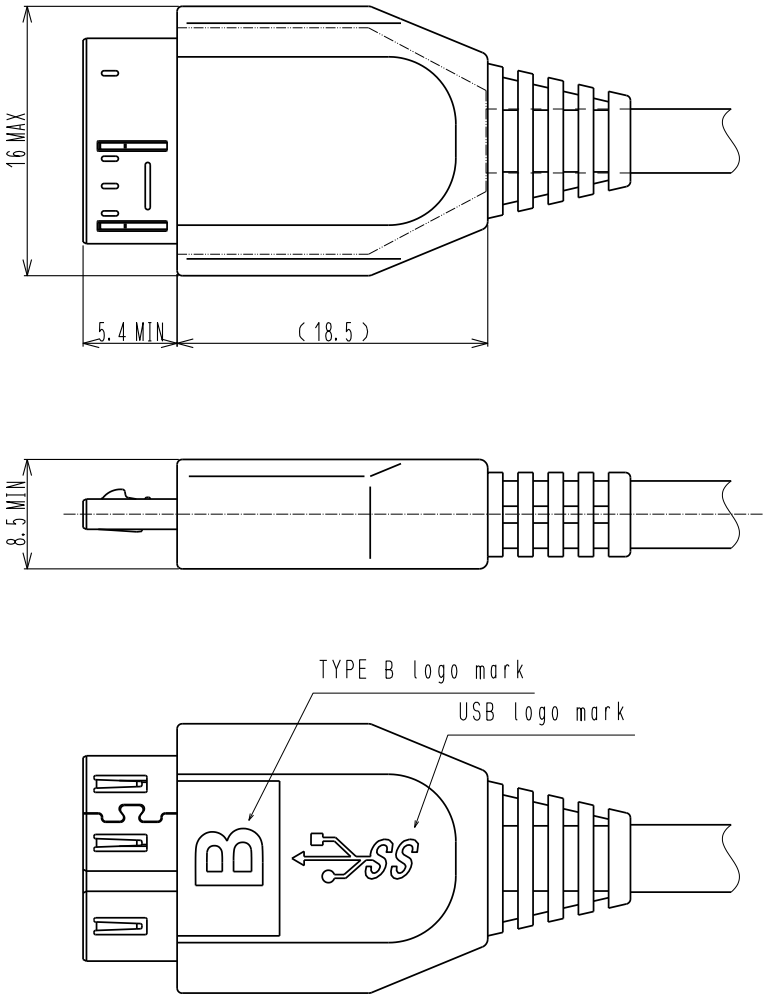

【注意】
二次成形金型は下図に示すようにロックバネに逃げを設けてください。
成形性安定の為、突き出しピンでコネクタを上下に押さえる構造を推奨いたします。

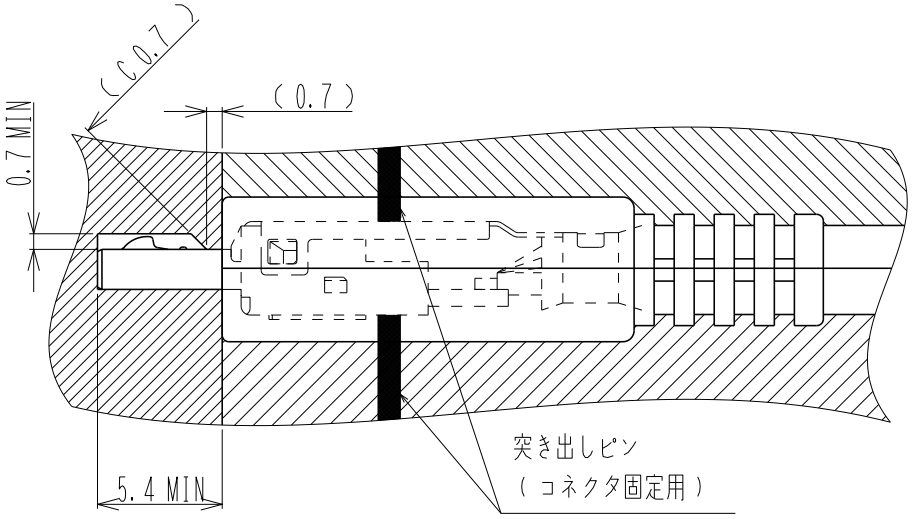

Mar.1.2024 Copyright 2024 HIROSE ELECTRIC CO., LTD. All Rights Reserved.

４－６－２．二次成形後に下図に示す嵌合部寸法の確認をお願いします。
(公差なき寸法は ±0.05 となります)
下図は USB3.0 規格で定められたマイクロ USB 規格寸法になります。

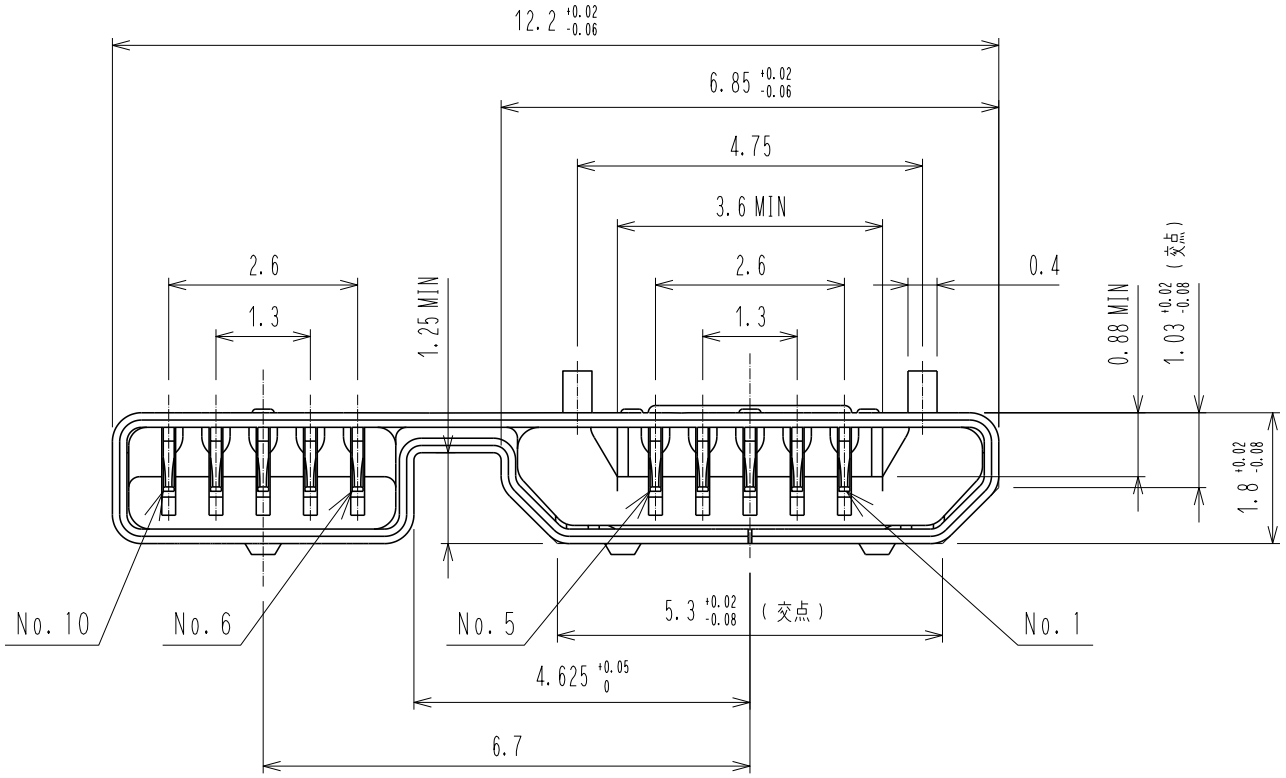

Mar.1.2024 Copyright 2024 HIROSE ELECTRIC CO., LTD. All Rights Reserved.