Mar.1.2024 Copyright 2024 HIROSE ELECTRIC CO., LTD. All Rights Reserved.
本製品を車載用途などの高い信頼性が求められる機器にご使用の場合は、弊社までお問合せ下さい。

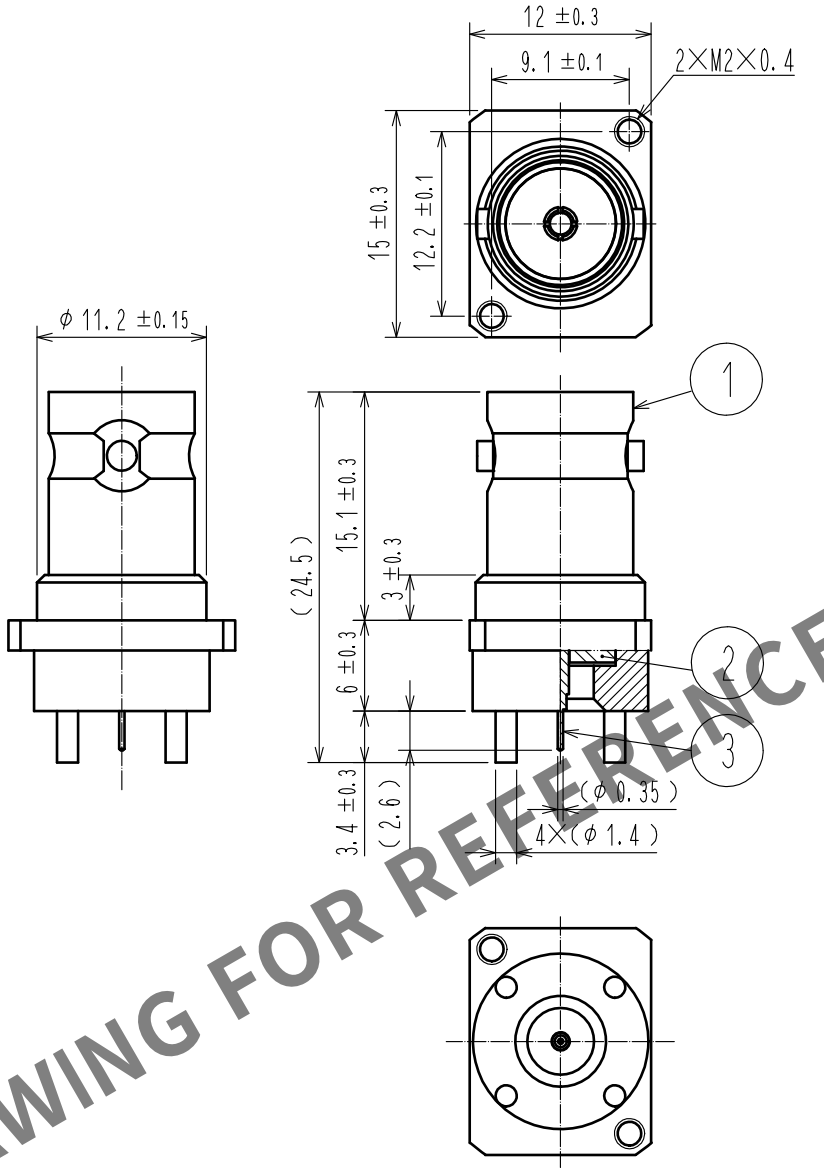

HRS DRAWING FOR REFERENCE

基板穴　寸法（推奨）

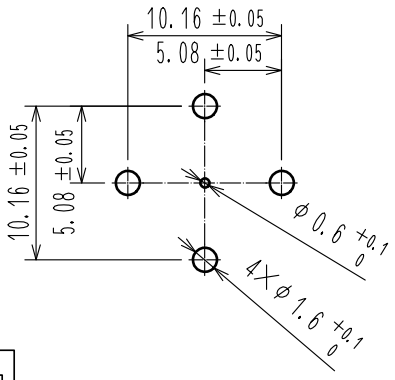

パネル寸法（参考）
厚さ：0.5～2mm　適合ネジM2×0.4

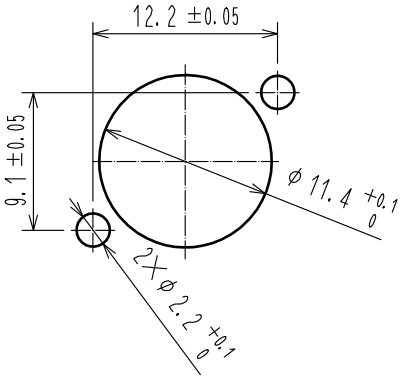

RoHS適合品

NO.	MATERIAL	FINISH . REMARKS	NO.	MATERIAL	FINISH . REMARKS
2	PTFE樹脂				
1	黄　銅	ニッケルめっき	3	りん青銅	金めっき

UNITS mm	SCALE 5 : 1	COUNT	DESCRIPTION OF REVISIONS	DESIGNED	CHECKED	DATE
		0				

HIROSE ELECTRIC CO., LTD.

APPROVED	: T0. KATAYAMA	17. 09. 01	DRAWING NO.	ADC-376949-00-00
CHECKED	: T0. KATAYAMA	17. 09. 01	PART NO.	BNC(75)-PR(6)-PC-12G
DESIGNED	: MA. SAEKI	17. 09. 01	CODE NO.	CL302-0086-0-00
DRAWN	: MA. SAEKI	17. 09. 01		0 1/1

FORM HC0011-5-51