ケーブル結線工具

中心端子圧着用　　本体　　：MIL-DTL-M22520/7-01
中心端子圧着用　ポジショナー：BNC75-12G/CRMD(CL0902-3264-0)

外部導体圧着用　　本体　　：MIL-DTL-M22520/5-01
外部導体圧着用　　ダイス　　：MIL-DTL-M22520/5-55
※外部導体はHEX0.324inch/幅0.4inchサイズであれば、
　他品番のダイスでも圧着可能です。

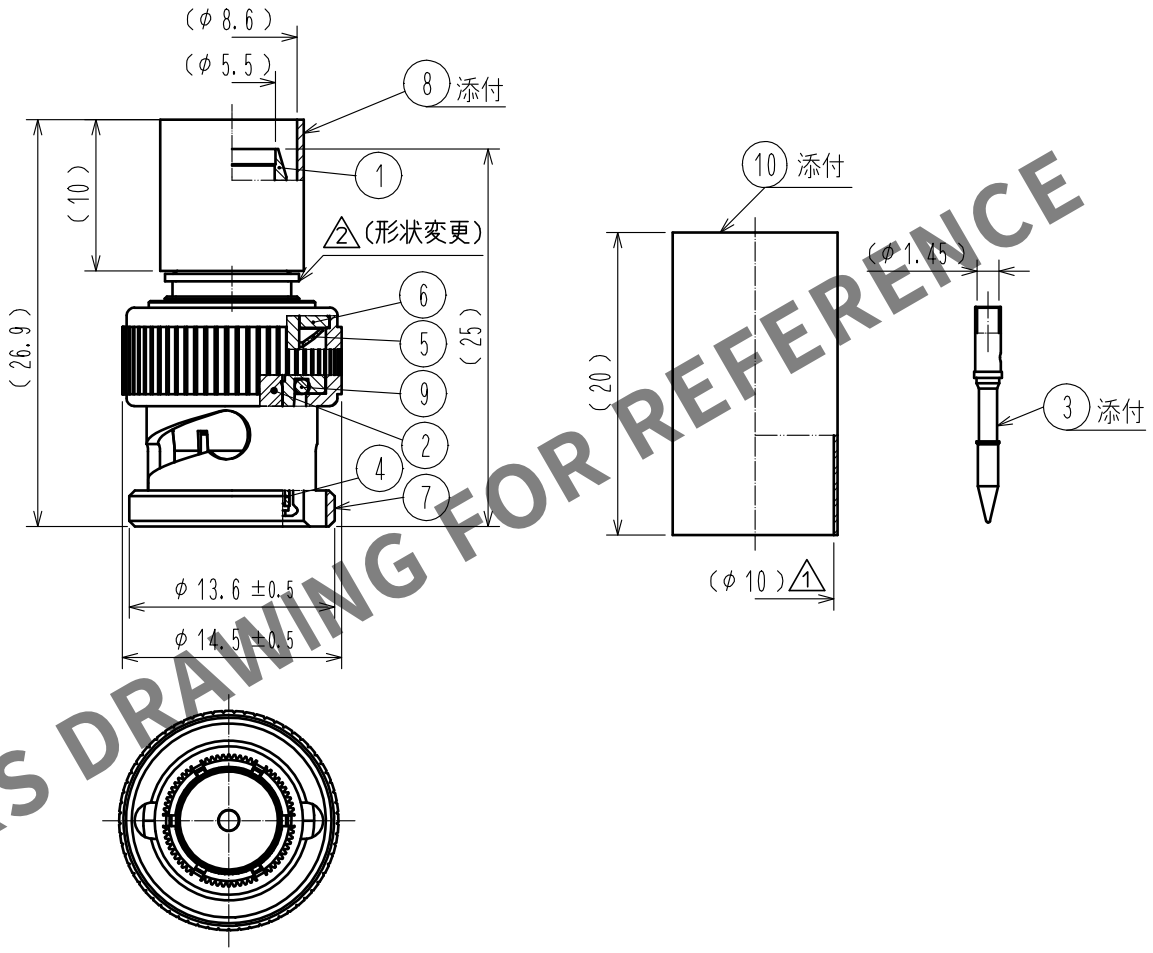

HRS DRAWING FOR REFERENCE

Mar.1.2024 Copyright 2024 HIROSE ELECTRIC CO., LTD. All Rights Reserved.
本製品を車載用途などの高い信頼性が求められる機器にご使用の場合は、弊社までお問合せ下さい。

NO.	MATERIAL	FINISH . REMARKS	NO.	MATERIAL	FINISH . REMARKS
5	ベリリウム銅	銀めっき	10	ポリオレフィン	熱収縮チューブ（クロ）
4	ステンレス鋼	ニッケルめっき	9	シリコンゴム	
3	黄 銅	金めっき	8	銅合金	ニッケルめっき
2	PTFE樹脂		7	黄　銅	ニッケルめっき
1	黄　銅	ニッケルめっき	6	黄　銅	ニッケルめっき

UNITS mm	SCALE 2 : 1		COUNT	DESCRIPTION OF REVISIONS	DESIGNED	CHECKED	DATE
		2	1	DIS-D-00003932	RO. YOKOYAMA	TO. KATAYAMA	20190320

HIROSE ELECTRIC CO., LTD.

APPROVED	: TO. KATAYAMA	20180322	DRAWING NO. ADC-382240-00-00
CHECKED	: TO. KATAYAMA	20180322	PART NO. BNC(75)-P-5.5C-12G
DESIGNED	: MA. SAEKI	20180322	
DRAWN	: MA. SAEKI	20180322	CODE NO. CL302-0091-0-00

2 1/1

FORM HC0011-5-51