	△の数 COUNT	訂正記事 DESCRIPTION OF REVISIONS	設計 BY	検図 CHKD	年月日 DATE		△の数 COUNT	訂正記事 DESCRIPTION OF REVISIONS	設計 BY	検図 CHKD	年月日 DATE
△1	1	DIS-D-000309	杉山	清水	06.06.12	△					. .
△					. .	△					. .
△					. .	△					. .

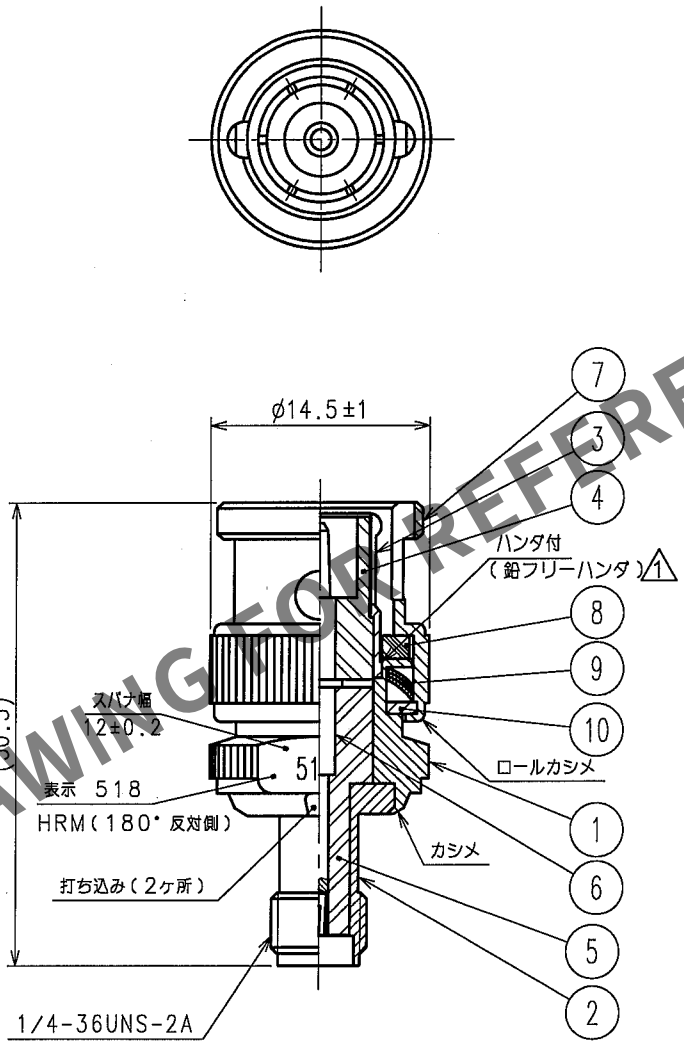

HRS DRAWING FOR REFERENCE

May.1.2024 Copyright 2024 HIROSE ELECTRIC CO., LTD. All Rights Reserved.
本製品を車載用途などの高い信頼性が求められる機器にご使用の場合は、弊社までお問合せ下さい。

部番	材質	処理，備考	部番	材質	処理，備考
5	PTFE樹脂		10	黄銅	銀めっき
4	PTFE樹脂		9	ベリリウム銅	銀めっき
3	ベリリウム銅	銀めっき	8	シリコンゴム	
2	ステンレス鋼	金めっき	7	黄銅	銀めっき
1	黄銅	銀めっき	6	ベリリウム銅	金めっき

備考 REMARKS

RoHS指令 適合品

製図 DRAWN	設計 DESIGNED	検図 CHECKED	承認 APPROVED	出図 RELEASED
RF技 '05.07.25 木村	RF技 '05.07.25 木村	RF技 '05.07.29 山根	RF技 '05.08.01 三谷	

旧製品コード CODE NO.(OLD)

尺度 SCALE 2 : 1

単位 UNITS mm

図番 DRAWING NO. ADC4-005017-40

HRS ヒロセ電機株式会社 HIROSE ELECTRIC CO.,LTD.

製品名 PART NO. HRM-518(40)

製品コード CODE NO. CL311-0100-3-40

1/1

FORM NO.232

TO
RF