Apr.1.2024 Copyright 2024 HIROSE ELECTRIC CO., LTD. All Rights Reserved.
本製品を車載用途などの高い信頼性が求められる機器にご使用の場合は、弊社までお問合せ下さい。

△1 再作成

ケーブル結線工具：外部はんだ受け台 △1 HRM-200/SO-MD
コード管圧入治具 △1 HRM-200-BPJBN/CV-MD

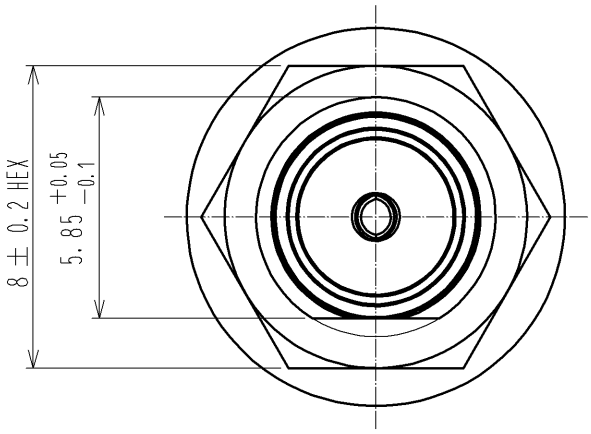

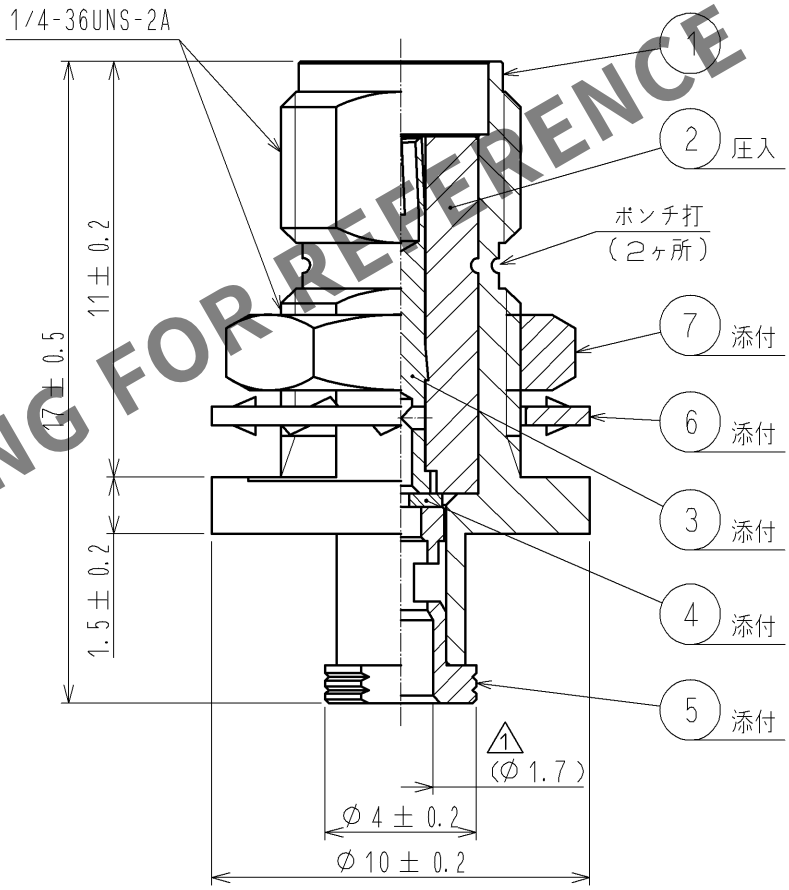

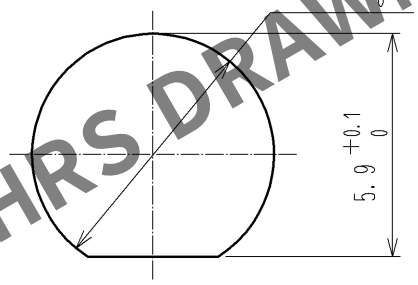

パネル取付穴寸法図

推奨パネル厚：0.7～2.2mm

RoHS適合品

HRS DRAWING FOR REFERENCE

部番	材質	処理，備考	部番	材質	処理，備考
4	PTFE樹脂				
3	ベリリウム銅	金めっき	7	黄銅	ニッケルめっき
2	PTFE樹脂		6	りん青銅	ニッケルめっき
1	黄銅	ニッケルめっき	5	黄銅	金めっき

UNITS	SCALE	△の数	訂正記事	設計	検図	年月日
mm	5 : 1	△1 4	DIS-D-001274(C)	TS. KANEKO	TO. KATAYAMA	08. 11. 21

HRS HIROSE ELECTRIC CO., LTD.

承認	IJ. MITANI	06. 09. 05	図番： ADC4-305376-40
検図	KY. SHIMIZU	06. 09. 04	製品名： HRM-200-088BPJBN(40)
設計	TO. KATAYAMA	06. 09. 04	製品コード CL323-0804-6-40 △1 1/1
製図	YK. SUGIYAMA	06. 09. 04	

FORM HC0011-5-1