May.1.2024 Copyright 2024 HIROSE ELECTRIC CO., LTD. All Rights Reserved.
本製品を車載用途などの高い信頼性が求められる機器にご使用の場合は、弊社までお問合せ下さい。

△1 再作成

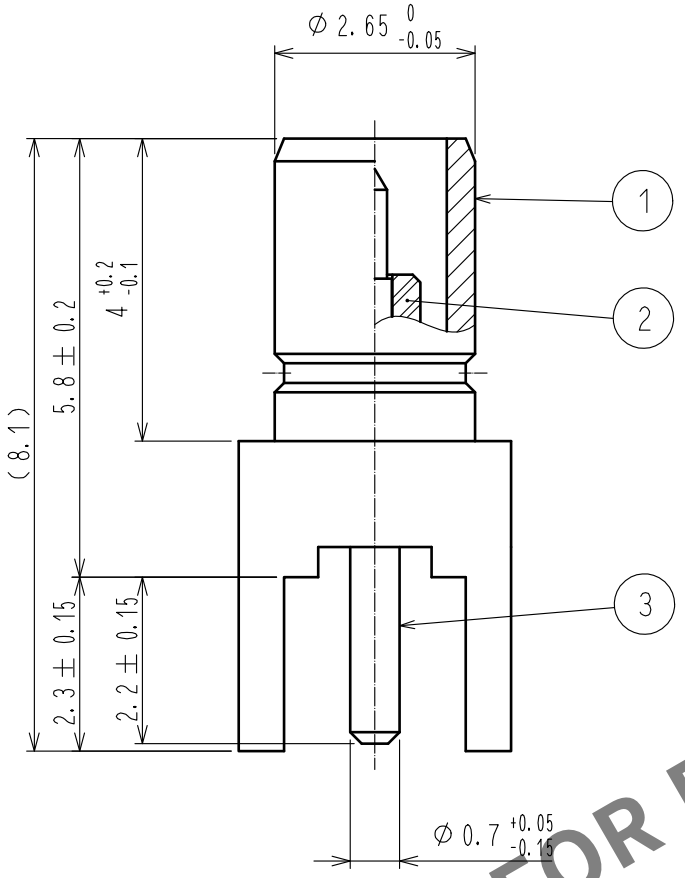

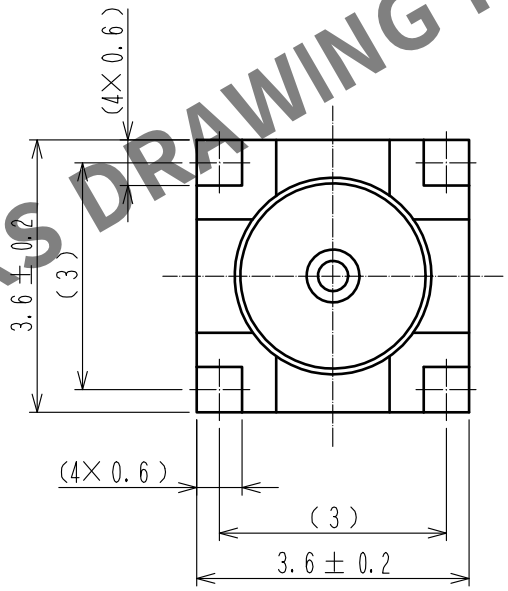

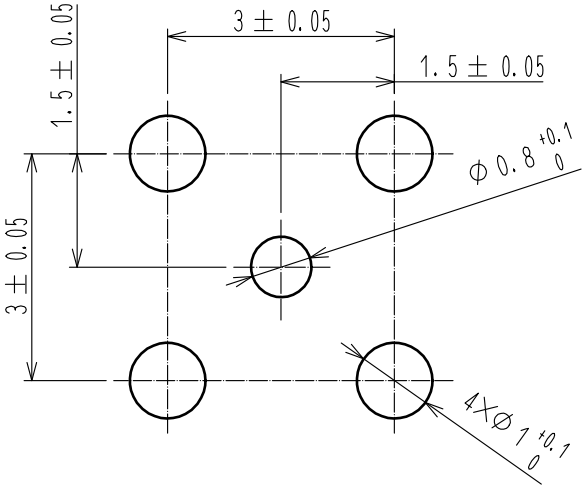

基板取り付け穴寸法図

HRS DRAWING FOR REFERENCE

部番	材質	処理，備考	部番	材質	処理，備考
2	PTFE樹脂				
1	黄銅	金めっき	3	りん青銅	金めっき

UNITS mm	SCALE 10：1	△の数	訂正記事	設計	検図	年月日
	△1	1	DIS-D-00003121	SR. AIHARA	KY. SHIMIZU	18.05.10

HIROSE ELECTRIC CO., LTD.

承認	MH. YAMANE	09.03.23
検図	TO. KATAYAMA	09.03.19
設計	HS. TAKEUCHI	09.03.19
製図	HS. TAKEUCHI	09.03.19

図番：ADC-323092-00-00
製品名：PL75-R-PC
製品コード：CL334-0081-4-00
△1 1/1

FORM HC0011-5-1