May.1.2024 Copyright 2024 HIROSE ELECTRIC CO., LTD. All Rights Reserved.
本製品を車載用途などの高い信頼性が求められる機器にご使用の場合は、弊社までお問合せ下さい。

	△の数 COUNT	訂正記事 DESCRIPTION OF REVISIONS	設計 BY	検図 CHKD	年月日 DATE		△の数 COUNT	訂正記事 DESCRIPTION OF REVISIONS	設計 BY	検図 CHKD	年月日 DATE
1	6	RE-J-02220	山越	加野	'04.9.8						. .
2	1	RE-J-02231	山越	加野	'04.9.25						. .
					. .						. .

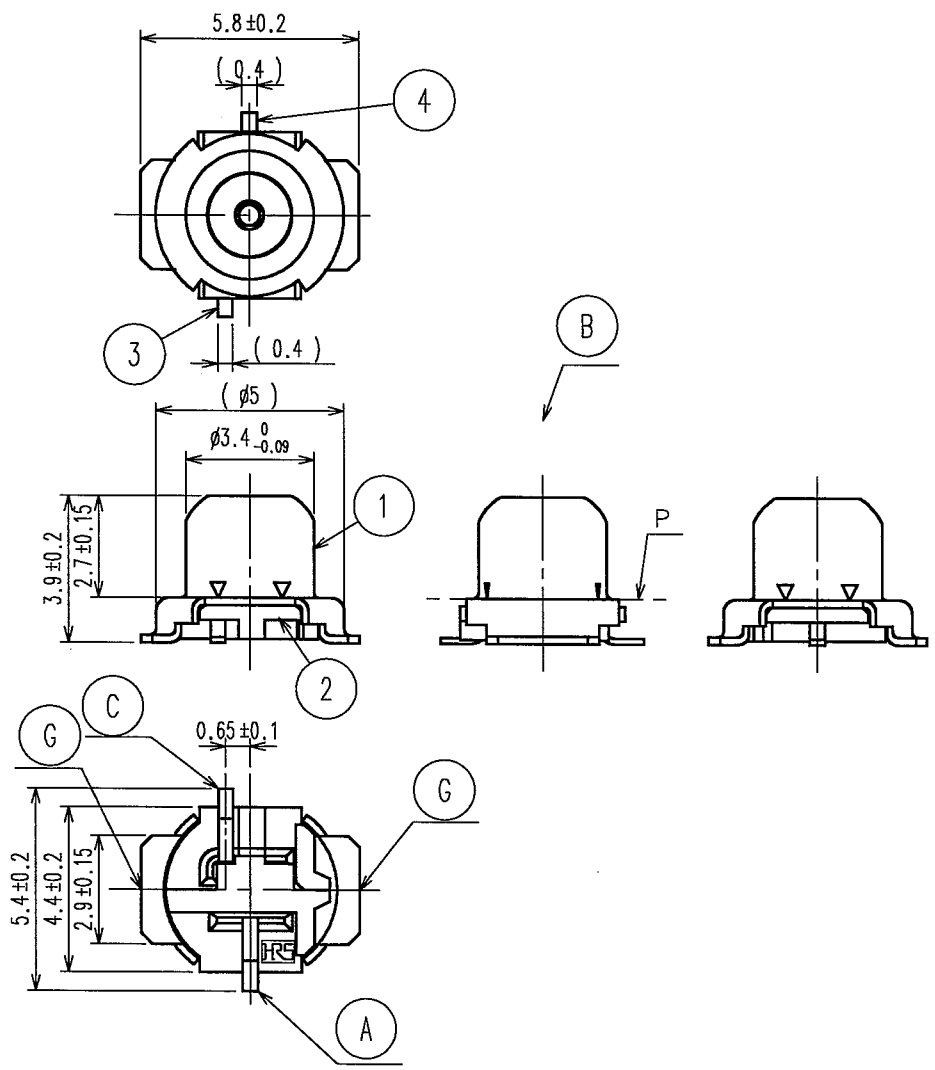

1 6 指定ランド寸法

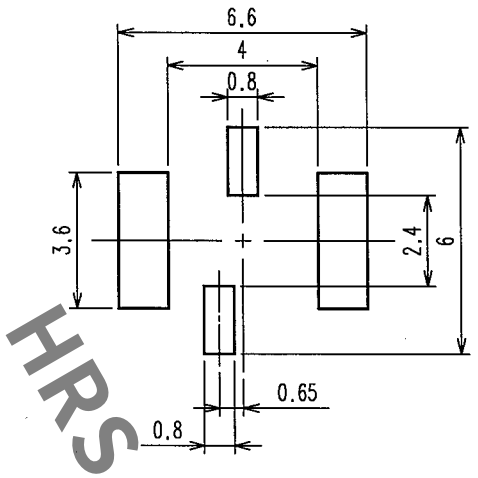

1 6 指定メタルマスク寸法 (t=0.13mm) 2

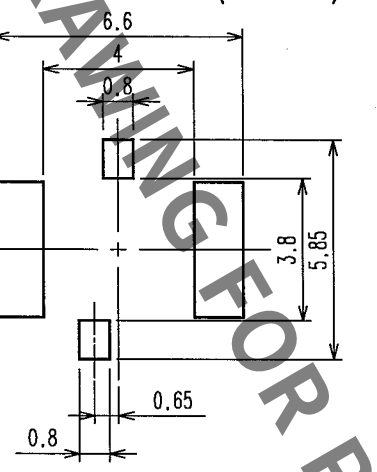

1 共晶クリームはんだ推奨温度プロファイル

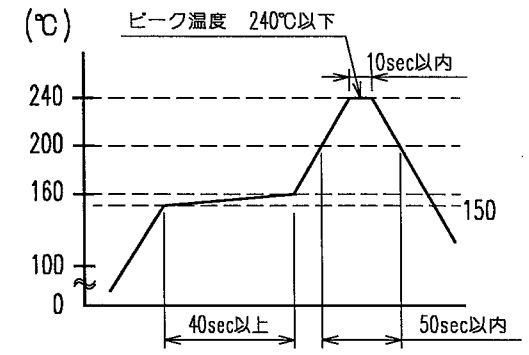

1 6 鉛フリーはんだ指定温度プロファイル

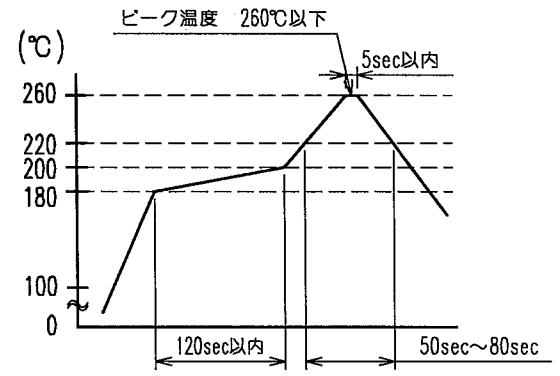

注1．本製品は、プラグ：MS－147－HRMJ－1、または同等のプラグと嵌合させてご使用下さい。
ご使用の際には必ずP部に突き当ててご使用下さい。
また、本製品はロック機構を持たない為、必ず突き当たる機構か嵌合を補助するロック機構を付けてご使用下さい。
2．回路構成は以下の通りです。

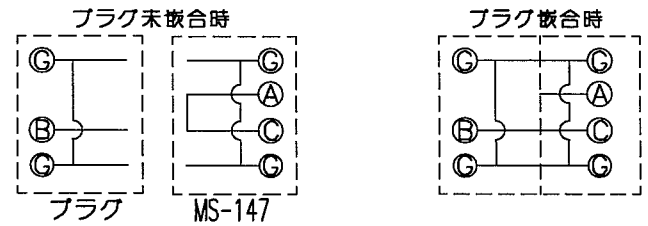

1 3．SMT端子の平坦度は0．13mm以内です。
4．本製品は洗浄不可です。
5．実装状態で落下した際、きょう体から本品へ直接衝撃が加えられないようにして下さい。
1 6 鉛フリー対応の為、ランド寸法、メタルマスク寸法、温度プロファイルを指定させていただきます。

梱包状態図（FREE）

1リール：1500個巻

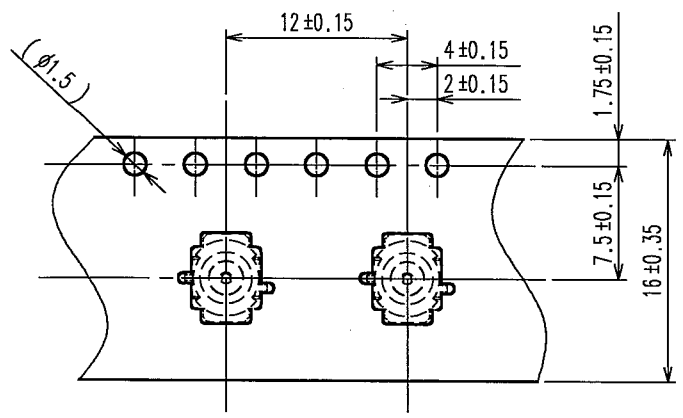

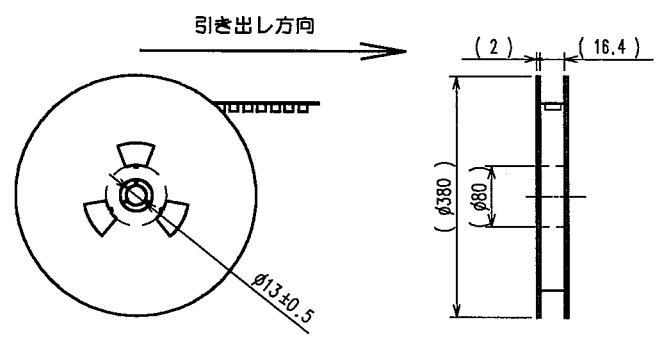

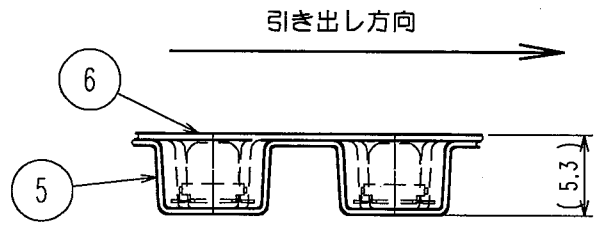

部番	材質	処理，備考	部番	材質	処理，備考
3	ベリリウム銅	金めっき	6	ポリスチレン	
2	ポリアミド		5	ポリスチレン	
1	りん青銅	金めっき	4	ベリリウム銅	金めっき

TO
RFD

備考 REMARKS

製図 DRAWN	設計 DESIGNED	検図 CHECKED	承認 APPROVED	出図 RELEASED
RFD '00.2.15 飛田	RFD '00.2.15 飛田	RFD '00.2.15 加野	RFD '00.2.15 三宅	

旧製品コード CODE NO.(OLD)

尺度 SCALE 5：1
単位 UNITS mm

図番 DRAWING NO. ADC3-180145-01

HRS ヒロセ電機株式会社 HIROSE ELECTRIC CO.,LTD.

製品名 PART NO. MS-147(06)

製品コード CODE NO. CL358-0150-5-06

1/1

FORM NO.233

HRS DRAWING FOR REFERENCE