Apr.1.2024 Copyright 2024 HIROSE ELECTRIC CO., LTD. All Rights Reserved.
本製品を車載用途などの高い信頼性が求められる機器にご使用の場合は、弊社までお問合せ下さい。

△の数 COUNT	訂正記事 DESCRIPTION OF REVISIONS	設計 BY	検図 CHKD	年月日 DATE	△の数 COUNT	訂正記事 DESCRIPTION OF REVISIONS	設計 BY	検図 CHKD	年月日 DATE
△				. .	△				. .
△				. .	△				. .
△				. .	△				. .

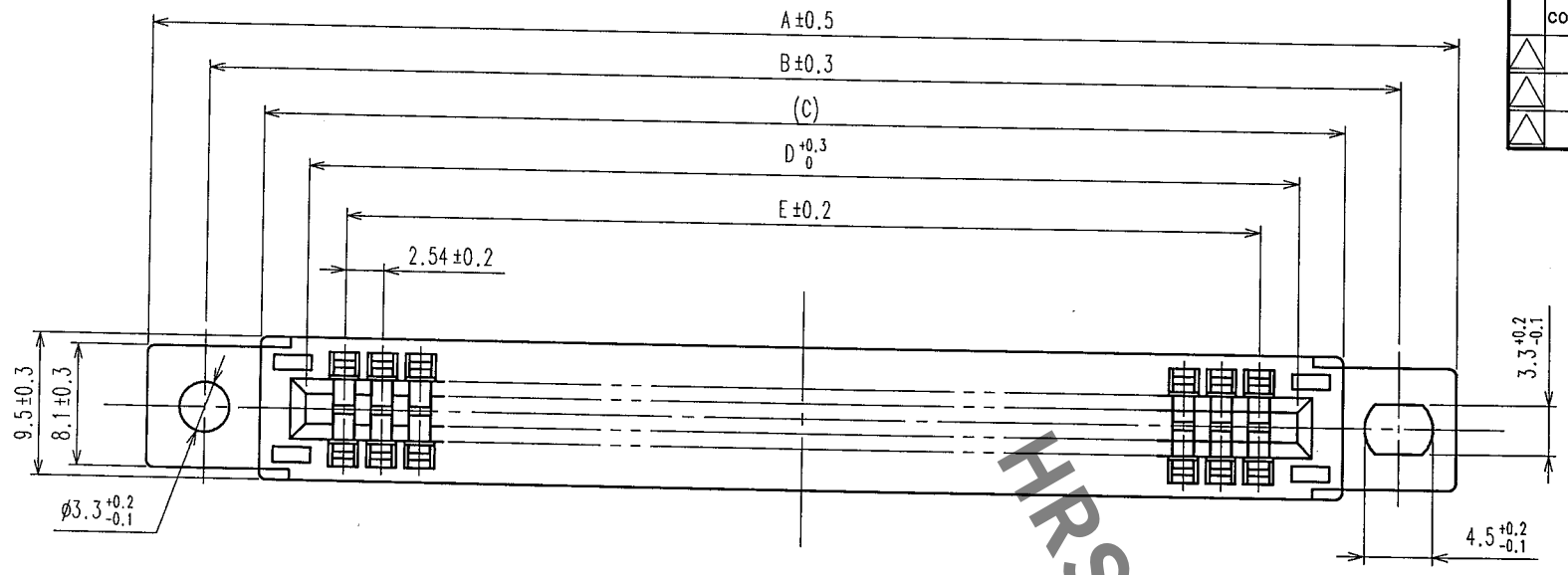

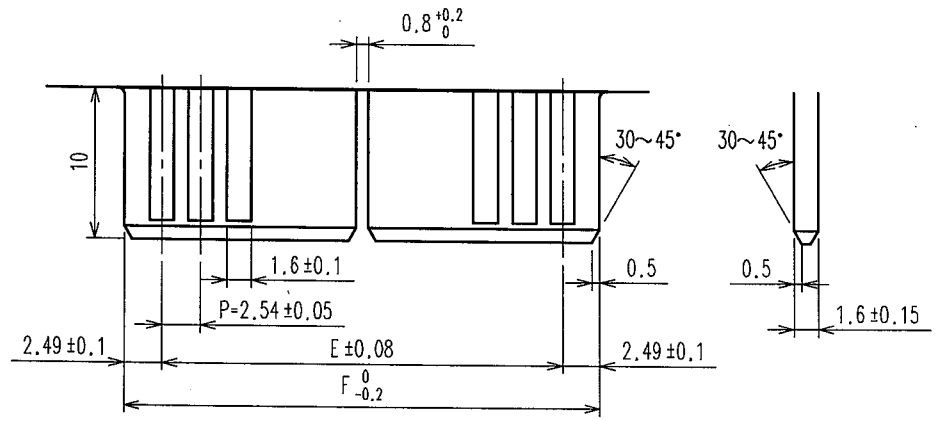

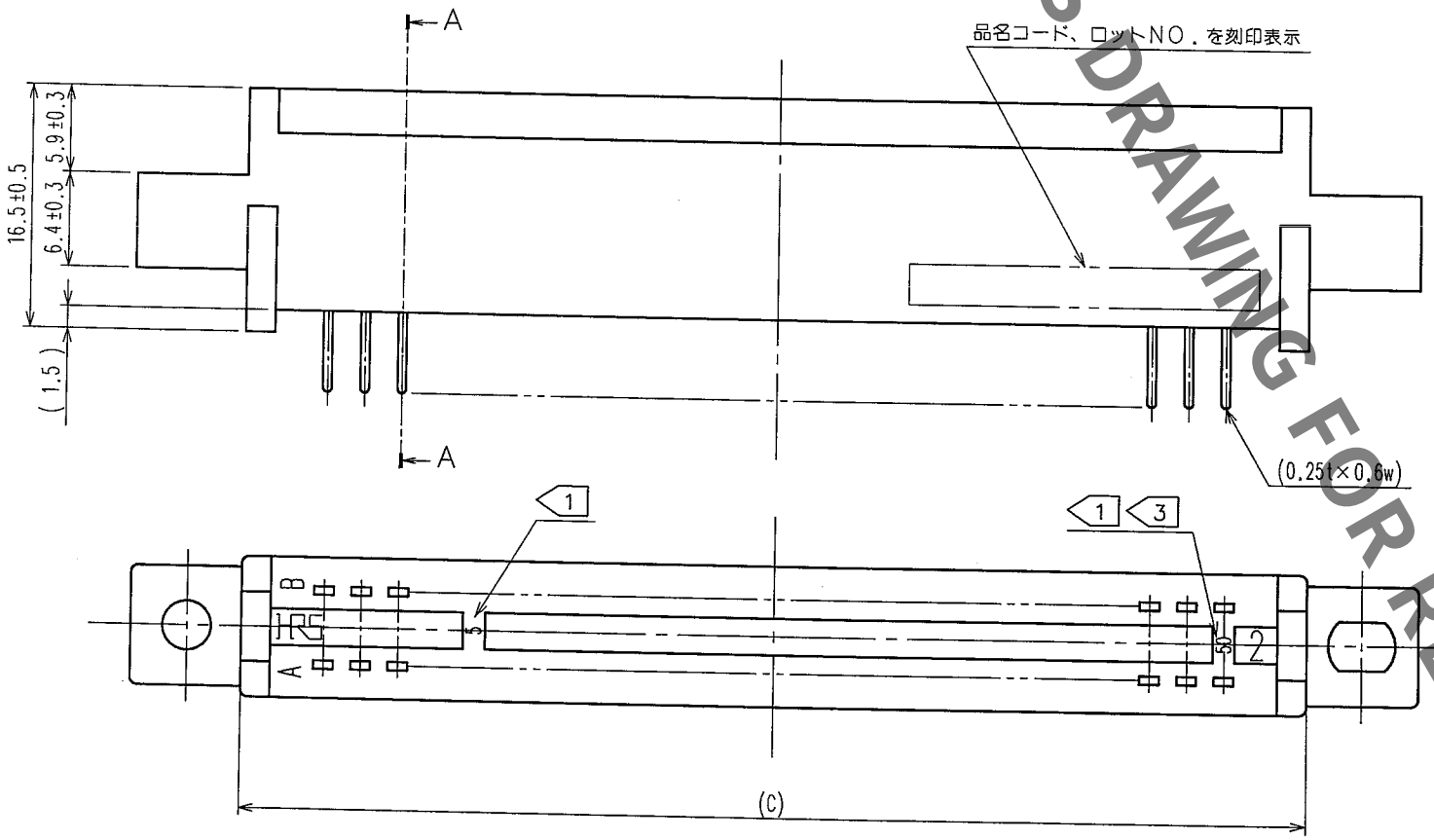

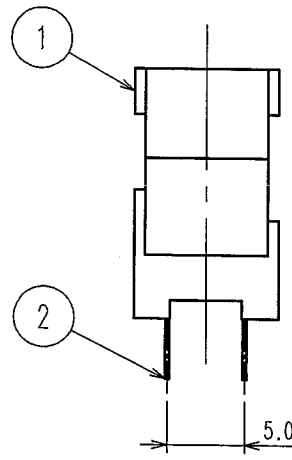

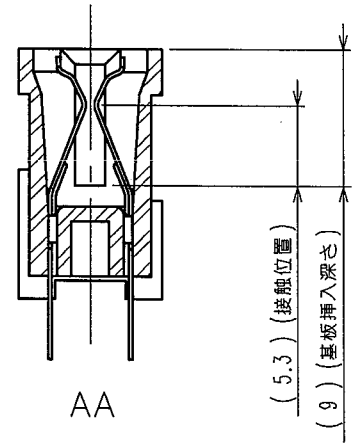

バックボード寸法図(t=1.6±0.1)

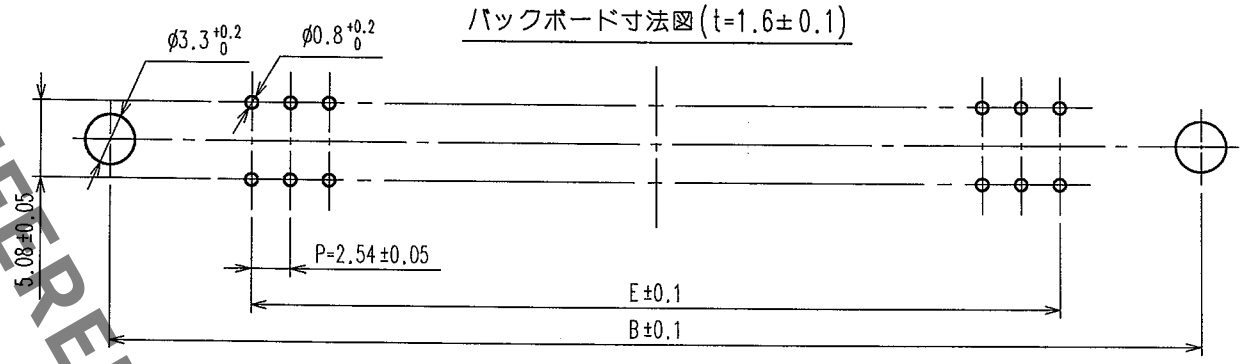

HRS No.	製品名	極数	A	B	C	D	E	F
522-0063-9-70	CR22-20D-2.54DS(70)	20	49.04	41.44	34.04	27.94	22.86	27.84
522-0009-3-70	CR22-30D-2.54DS(70)	30	61.74	54.14	46.74	40.64	35.56	40.54
522-0011-5-70	CR22-34D-2.54DS(70)	34	66.82	59.22	51.82	45.72	40.64	45.62
522-0001-1-70	CR22-44D-2.54DS(70)	44	79.52	71.92	64.52	58.42	53.34	58.32
522-0003-7-70	CR22-50D-2.54DS(70)	50	87.14	79.54	72.14	66.04	60.96	65.94
522-0013-0-70	CR22-60D-2.54DS(70)	60	99.84	92.24	84.84	78.74	73.66	78.64
522-0015-6-70	CR22-62D-2.54DS(70)	62	102.38	94.78	87.38	81.28	76.20	81.18
522-0017-1-70	CR22-68D-2.54DS(70)	68	110.00	102.40	95.00	88.90	83.82	88.80
522-0019-7-70	CR22-72D-2.54DS(70)	72	115.08	107.48	100.08	93.98	88.90	93.88
522-0049-8-70	CR22-80D-2.54DS(70)	80	125.24	117.64	110.24	104.14	99.06	104.04
522-0005-2-70	CR22-100D-2.54DS(70)	100	150.64	143.04	135.64	129.54	124.46	129.44

注 1 端子NO(5,10,15,20,25,30,35,40,45,50) 3
2 次の端子NOの間には誤挿入防止用キーが装着可能です。
(5～6),(10～11),(15～16),(20～21),(25～26),(30～31),(35～36),(40～41),(45～46) 3
但し、20極のみ(3～4),(8～9)
3 本数値等はそれぞれ100極を代表例として示します。
4 2004年3月現在のものとします。

部番	材質	処理，備考
2，3	りん青銅	(接触部)Ni2.5μm+Au0.05μm (実装部)Ni2.5μm+Sn2μm
1	PBT	クロ UL94V-0

備考 REMARKS	製図 DRAWN	設計 DESIGNED	検図 CHECKED	承認 APPROVED	出図 RELEASED
	PCC 04.03.09 田頭	PCC 04.03.09 杉村	PCC 04.3.9 小沢	PCC 04.3.10 水上	

旧製品コード CODE NO. (OLD) CL

尺度 SCALE FREE

単位 UNITS mm

図番 DRAWING NO. ADC3-154921-01

製品名 PART NO. CR22-**D-2.54DS(70)

製品コード CODE NO. 上記の表による

1/1

HRS ヒロセ電機株式会社 HIROSE ELECTRIC CO.,LTD.

FORM NO.233

TO
PCK

HRS DRAWING FOR REFERENCE