Apr.1.2024 Copyright 2024 HIROSE ELECTRIC CO., LTD. All Rights Reserved.
本製品を車載用途などの高い信頼性が求められる機器にご使用の場合は、弊社までお問合せ下さい。

△の数 COUNT	訂正記事 DESCRIPTION OF REVISIONS	担当 BY	検図 CHKD	年月日 DATE	△の数 COUNT	訂正記事 DESCRIPTION OF REVISIONS	担当 BY	検図 CHKD	年月日 DATE
△				. .	△				. .
△				. .	△				. .
△				. .	△				. .

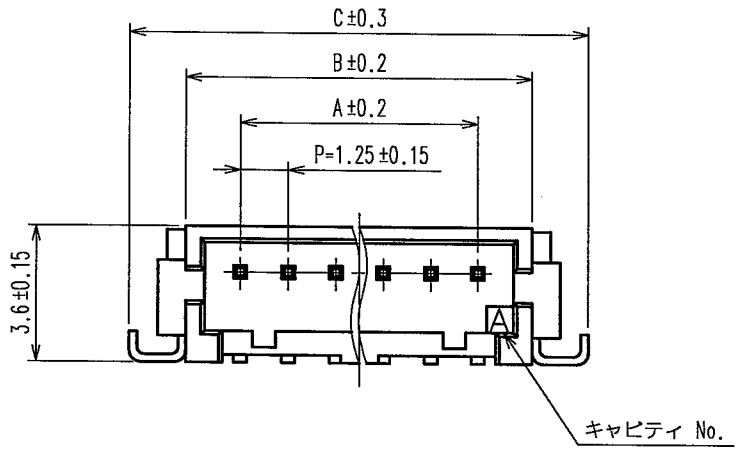

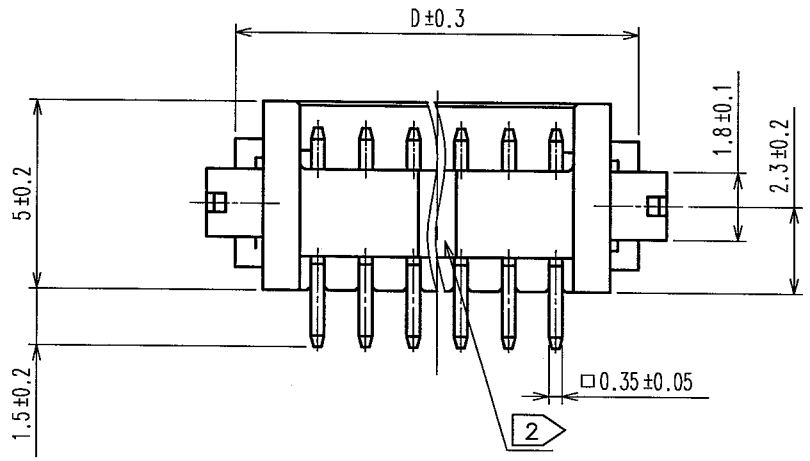

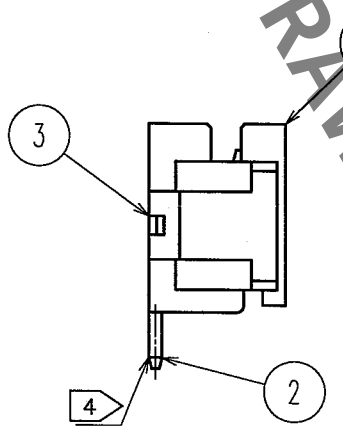

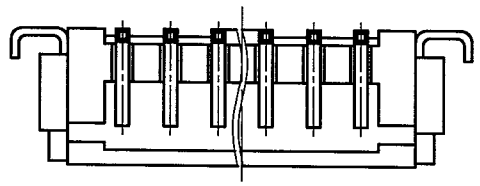

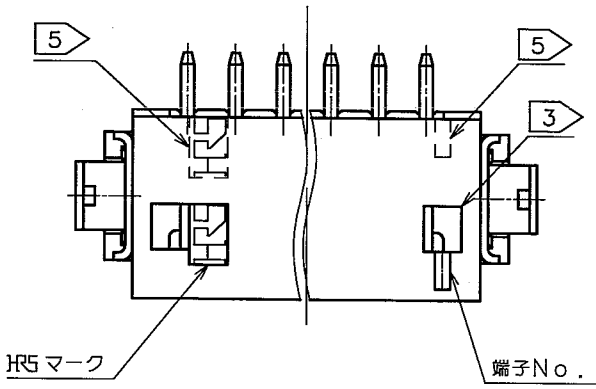

1 ソケット嵌合図

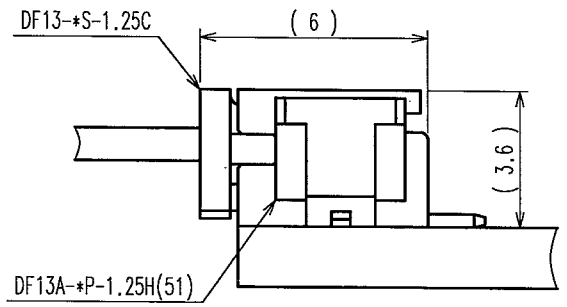

製品コード	製品名	極数	A	B	C	D
CL536-0301-8-51	DF13A- 2P-1.25H(51)	2	1.25	4.15	7.15	5.65
CL536-0302-0-51	DF13A- 3P-1.25H(51)	3	2.5	5.4	8.4	6.9
CL536-0303-3-51	DF13A- 4P-1.25H(51)	4	3.75	6.65	9.65	8.15
CL536-0304-6-51	DF13A- 5P-1.25H(51)	5	5.0	7.9	10.9	9.4
CL536-0305-9-51	DF13A- 6P-1.25H(51)	6	6.25	9.15	12.15	10.65
CL536-0306-1-51	DF13A- 7P-1.25H(51)	7	7.5	10.4	13.4	11.9
CL536-0307-4-51	DF13A- 8P-1.25H(51)	8	8.75	11.65	14.65	13.15
CL536-0308-7-51	DF13A- 9P-1.25H(51)	9	10.0	12.9	15.9	14.4
CL536-0309-0-51	DF13A-10P-1.25H(51)	10	11.25	14.15	17.15	15.65
CL536-0310-9-51	DF13A-11P-1.25H(51)	11	12.5	15.4	18.4	16.9
CL536-0311-1-51	DF13A-12P-1.25H(51)	12	13.75	16.65	19.65	18.15
CL536-0313-7-51	DF13A-14P-1.25H(51)	14	16.25	19.15	22.15	20.65
CL536-0314-0-51	DF13A-15P-1.25H(51)	15	17.5	20.4	23.4	21.9

推奨パターン図

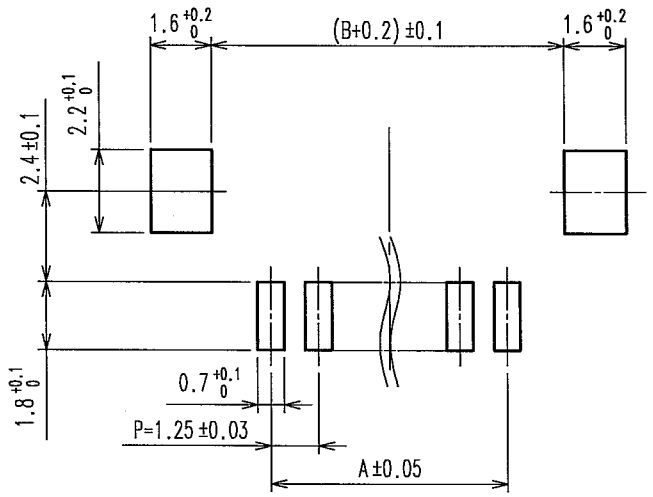

注 1 DF13-*S-1.25Cとの嵌合高さは、3.6mm。
2 中央の凸部(スタンドオフ)は5極以上にあります。
3 ロック穴は、2～3極は中央に1個、4～15極は図のように2個あります。
4 リード平坦度は、金具を含めて0.1mm以内です。
5 7～15極の HRS マーク、端子No.1マークは破線の位置となります。

部番	材質	処理,備考
2	黄銅	表面：金めっき 0.2μm min. 下地：ニッケルめっき 0.5μm min.
1	ポリアミド樹脂	BEIGE,UL94V-0

部番	材質	処理,備考
5	ポリエステル	カバーテープ,CLEAR
4	PS	エンボステープ,CLEAR
3	リン青銅	表面：すずめっき 1μm min. 下地：なし

備考 REMARKS

製図 DRAWN	担当 DESIGNED	検図 CHECKED	承認 APPROVED	出図 RELEASED
NCW 05.5.6 熊澤	NCW '05.5.6 熊澤	NCW '05.5.7 桜原	NCW '05.5.9 小間	

旧製品コード CODE NO.(OLD) CL

尺度 SCALE 5:1
単位 UNITS mm

図番 DRAWING NO. ADC3-162444-06

HRS ヒロセ電機株式会社 HIROSE ELECTRIC CO.,LTD.

製品名 PART NO. DF13A-*P-1.25H(51)

製品コード CODE NO. CL536-

1/2

FORM NO.233

TO

HRS DRAWING FOR REFERENCE

Apr.1.2024 Copyright 2024 HIROSE ELECTRIC CO., LTD. All Rights Reserved.
本製品を車載用途などの高い信頼性が求められる機器にご使用の場合は、弊社までお問合せ下さい。

△の数 COUNT	訂正記事 DESCRIPTION OF REVISIONS	設計 BY	検図 CHKD	年月日 DATE	△の数 COUNT	訂正記事 DESCRIPTION OF REVISIONS	設計 BY	検図 CHKD	年月日 DATE
△				. .	△				. .
△				. .	△				. .
△				. .	△				. .

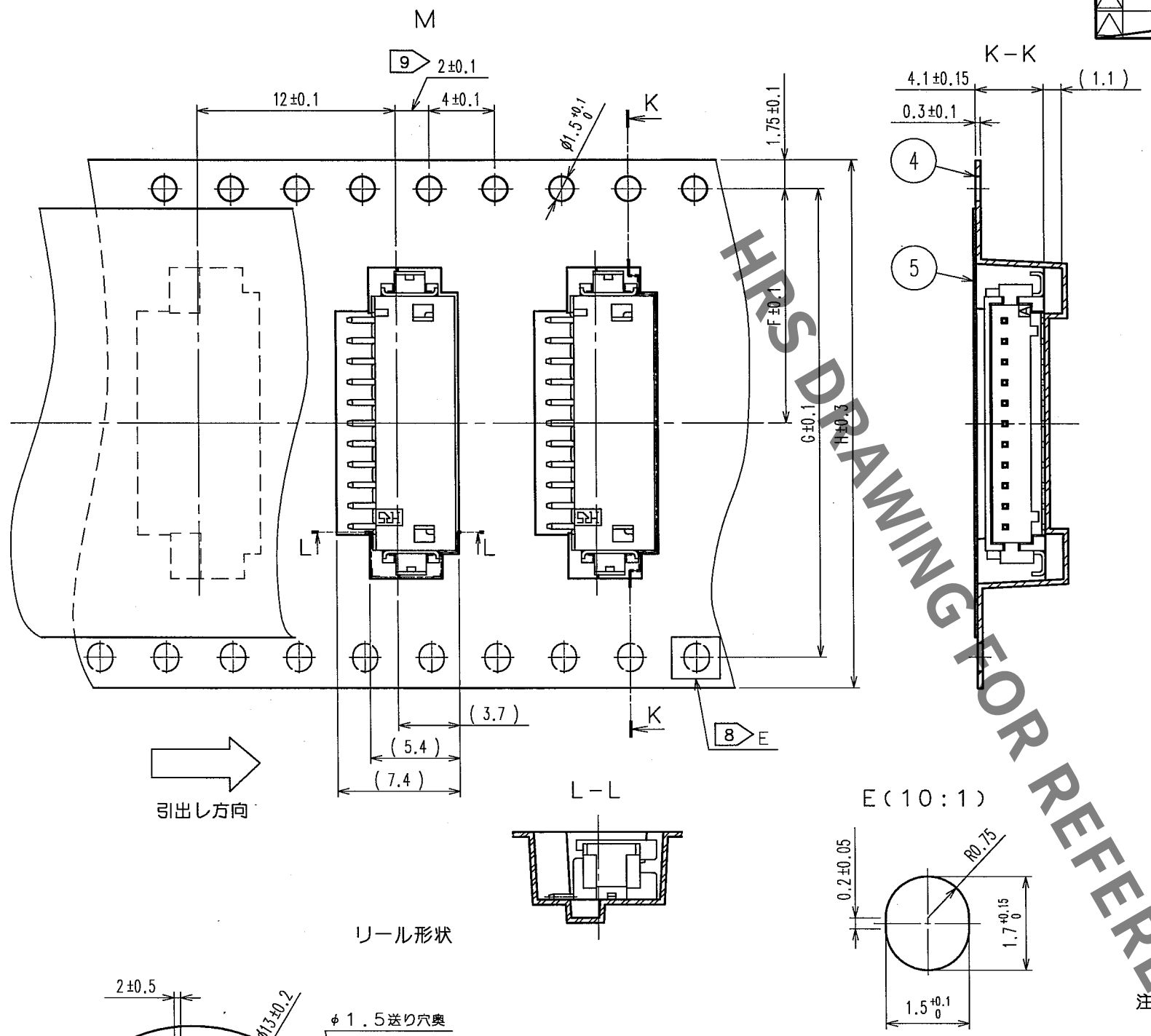

製品コード	製品名	F	G	H	J
CL536-0301-8-51	DF13A- 2P-1.25H(51)	7.5		16	16.4
CL536-0302-0-51	DF13A- 3P-1.25H(51)	7.5		16	16.4
CL536-0303-3-51	DF13A- 4P-1.25H(51)	11.5		24	24.4
CL536-0304-6-51	DF13A- 5P-1.25H(51)	11.5		24	24.4
CL536-0305-9-51	DF13A- 6P-1.25H(51)	11.5		24	24.4
CL536-0306-1-51	DF13A- 7P-1.25H(51)	11.5		24	24.4
CL536-0307-4-51	DF13A- 8P-1.25H(51)	11.5		24	24.4
CL536-0308-7-51	DF13A- 9P-1.25H(51)	11.5		24	24.4
CL536-0309-0-51	DF13A-10P-1.25H(51)	11.5		24	24.4
CL536-0310-9-51	DF13A-11P-1.25H(51)	14.2	28.4	32	32.4
CL536-0311-1-51	DF13A-12P-1.25H(51)	14.2	28.4	32	32.4
CL536-0313-7-51	DF13A-14P-1.25H(51)	14.2	28.4	32	32.4
CL536-0314-0-51	DF13A-15P-1.25H(51)	20.2	40.4	44	44.4

HRS DRAWING FOR REFERENCE

注6 1リール 1000個梱包。
7 引出し始め30BOXと終わり20BOXに空部を設けます。
8 E部キャリアは、32，44mm幅テープに設けます。
9 44mm幅テープ以上は2±0．15です。

リール形状

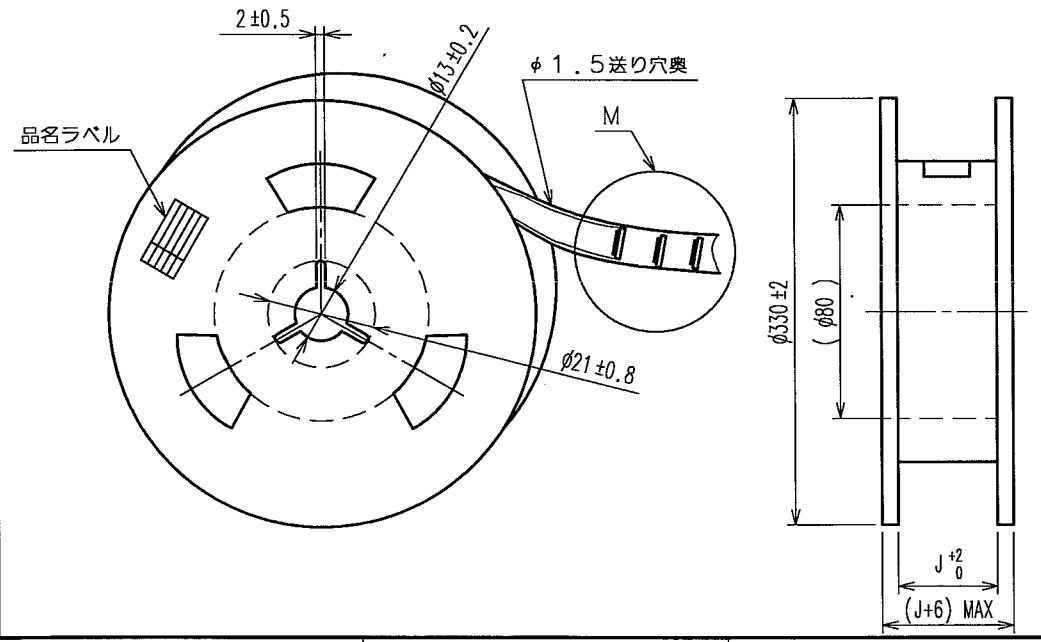

品名ラベル詳細

生産月日	年 月 日
図番	CL536-****-*-51
品名	DF13A-*P-1.25H(51)
納入数量	1000個
納入者	ヒロセ電機株式会社

TO

部番	材質	処理，備考	部番	材質	処理，備考

備考 REMARKS

製図 DRAWN	設計 DESIGNED	検図 CHECKED	承認 APPROVED	出図 RELEASED
NCW 05.5.6 熊澤	NCW '05.5.6 熊澤	NCW '05.5.7 梅原	NCW '05.5.9 小間	

旧製品コード CODE NO.(OLD) CL

尺度 SCALE FR：EE

単位 UNITS mm

図番 DRAWING NO. ADC3-162444-06

HRS ヒロセ電機株式会社 HIROSE ELECTRIC CO.,LTD.

製品名 PART NO. DF13A-*P-1.25H(51)

製品コード CODE NO. CL536-

2

FORM NO.233