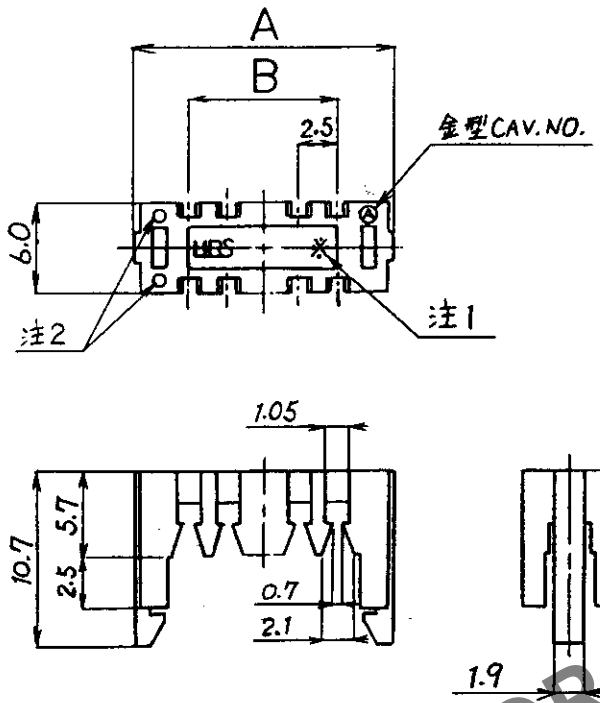
Mar.1.2024 Copyright 2024 HIROSE ELECTRIC CO., LTD. All Rights Reserved.
本製品を車載用途などの高い信頼性が求められる機器にご使用の場合は、弊社までお問合せ下さい。

	△の数	訂正記事	担当	検図	年月日		△の数	訂正記事	担当	検図	年月日
△					. .	△					. .
△					. .	△					. .
△					. .	△					. .





HRS DRAWING FOR REFERENCE

CL NO	製品名	A	B
541-0096-6	DF1-2A 1.05	10.0	2.5
541-0097-9	DF1-3A 1.05	12.5	5.0
541-0098-1	DF1-4A 1.05	15.0	7.5
541-0099-4	DF1-5A 1.05	17.5	10.0
541-0100-1	DF1-6A 1.05	20.0	12.5
541-0101-4	DF1-7A 1.05	22.5	15.0
541-0102-7	DF1-8A 1.05	25.0	17.5
541-0103-0	DF1-9A 1.05	27.5	20.0
541-0104-2	DF1-10A 1.05	30.0	22.5
541-0105-5	DF1-11A 1.05	32.5	25.0
541-0106-8	DF1-12A 1.05	35.0	27.5
541-0107-0	DF1-13A 1.05	37.5	30.0
541-0108-3	DF1-14A 1.05	40.0	32.5
541-0109-6	DF1-15A 1.05	42.5	35.0
541-0110-5	DF1-16A 1.05	45.0	37.5
541-0114-6	DF1-20A 1.05	55.0	47.5

注1. 製品極数表示. 但し2.3極は表示無し.
注2. プロテクタA1.33. 1.05 判別開丸穴 (1.05のみ有り)

部番	材質	処理	備考	部番	材質	処理	備考
1	ナイロン樹脂		黒茶色 UL94V-0				

※は極数を表わす
適合ワイヤ
UL1007 AWG26,28

寸法区分	公差
6以下	±0.3
6をこえ 18以下	±0.5
18をこえ 50以下	±0.7
50をこえ125以下	±1
125をこえ250以下	±1.3
角度	±1°

一般公差

製図	担当	検図	査閲	承認	出図
PCC 61.1.30 小関	PCC 61.1.30 小関	PCC 61.1.30 佐藤	山	山	

図名 —
製品名 DF1-※A1.05

旧CL CL - - -
旧図番 DC4- -
図番 ADC4-162340-01
尺度 2/1
単位 mm
製品コード CL541- - -

形別配布先

ヒロセ電機株式会社

技番規103