Dec.1.2022 Copyright 2022 HIROSE ELECTRIC CO., LTD. All Rights Reserved.
本製品を車載用途などの高い信頼性が求められる機器にご使用の場合は、弊社までお問合せ下さい。

△の数	訂正記事	担当	検図	年月日	△の数	訂正記事	担当	検図	年月日
△				. .	△				. .
△				. .	△				. .
△				. .	△				. .

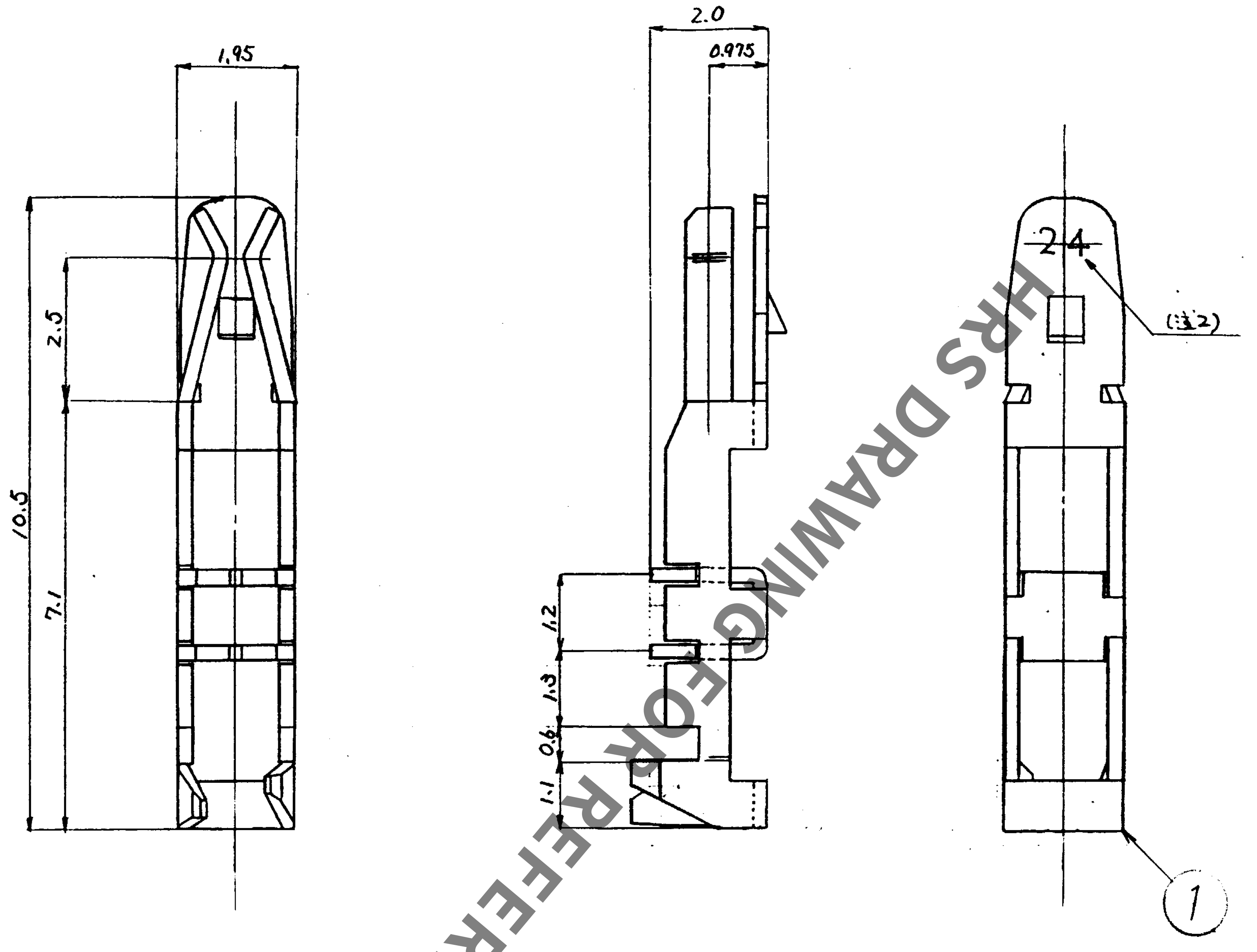

HRS DRAWING FOR REFERENCE

HRS NO	製品番号	(注1)表示文字	適合電線
541-0220-3	DF1B-R24	24	AWG#24 (注1)
541-0221-6	DF1B-R26	26	UL1007 AWG#26
541-0222-9	DF1B-R28	28	UL1007 AWG#28

(注1) 標準外径φ1.39とする。
(注2) 適合電線表示を行なう。

部番	材質	処理	備考
1	リン青銅	スズめっき	

寸法区分	公差
6以下	±0.3
6をこえ 18以下	±0.5
18をこえ 50以下	±0.7
50をこえ125以下	±1
125をこえ250以下	±1.3
角度	±1°

製図	担当	検図	査閲	承認	出図
佐藤 59.10.8	佐藤 59.10.8	. .	. .		. .

図名
製品名 DF1B-R※
旧CL CL - - -
旧図 DC3- -
図番 ADC3-162338-01
尺度 10/1
単位 mm
製品コード CL541

ヒロセ電機株式会社

技書規104