	△の数 COUNT	訂正記事 DESCRIPTION OF REVISIONS	設計 BY	検図 CHKD	年月日 DATE		△の数 COUNT	訂正記事 DESCRIPTION OF REVISIONS	設計 BY	検図 CHKD	年月日 DATE
△					. .	△					. .
△					. .	△					. .
△					. .	△					. .

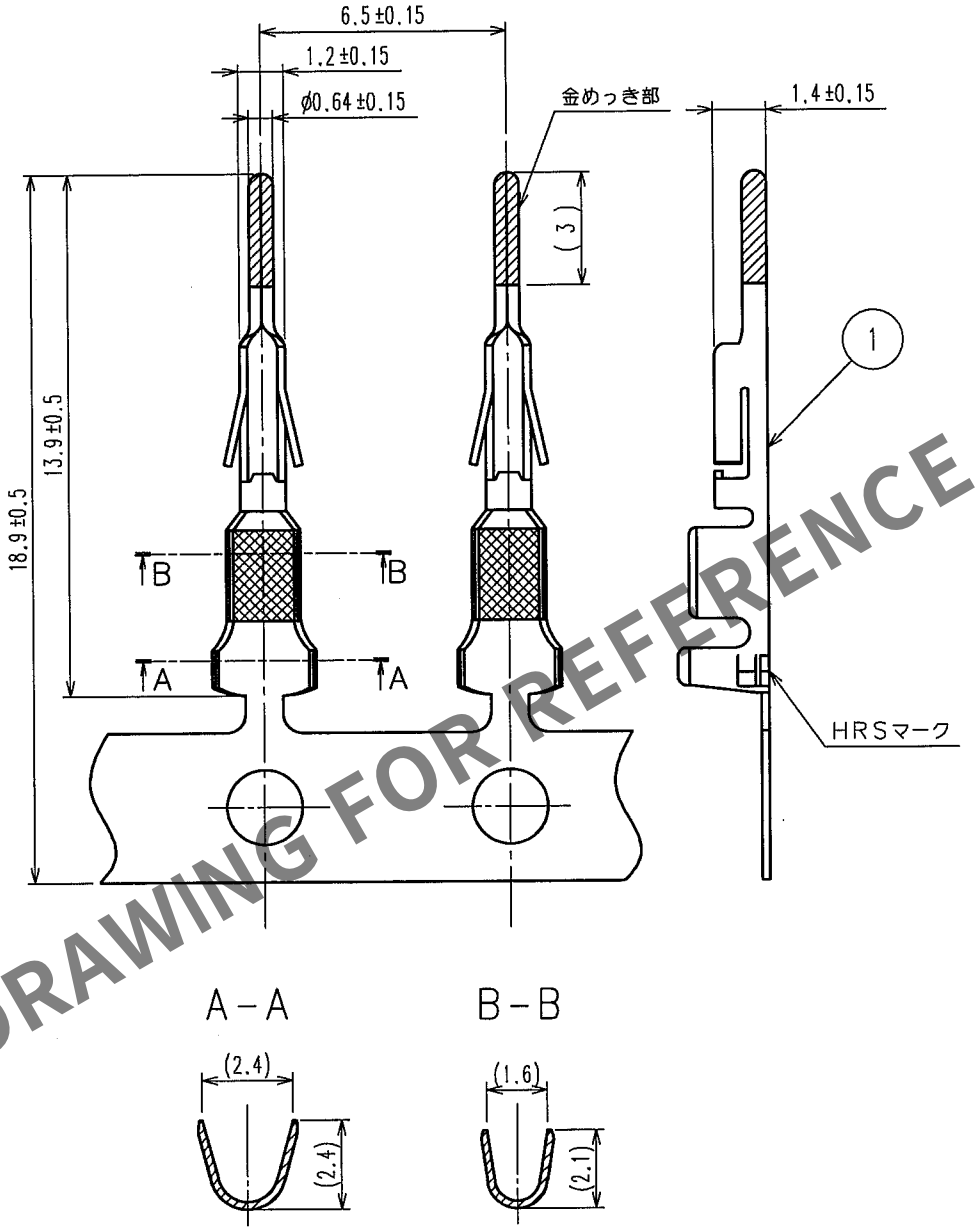

注1：適合電線はAWG20～22。

部番	材質	処理，備考	部番	材質	処理，備考
			1	りん青銅	表面：金めっき 0.2μm min 下地：ニッケルめっき 1μm min

備考 REMARKS

製図 DRAWN	設計 DESIGNED	検図 CHECKED	承認 APPROVED	出図 RELEASED
NC '04.07.05 松木	NC '04.7.6 梅原	NC 04.7.15 宮崎	NC 04.7.15 宮崎	

旧製品コード CODE NO.(OLD) CL	尺度 SCALE 5：1 単位 UNITS mm	図番 DRAWING NO. ADC4-081080-01	製品名 PART NO. DF1B-2022PCFB
		HRS ヒロセ電機株式会社 HIROSE ELECTRIC CO.,LTD.	製品コード CODE NO. CL541-0690-7 1/1

FORM NO.232 NC

TO

HRS DRAWING FOR REFERENCE
Apr.1.2024 Copyright 2024 HIROSE ELECTRIC CO., LTD. All Rights Reserved.
本製品を車載用途などの高い信頼性が求められる機器にご使用の場合は、弊社までお問合せ下さい。