May.1.2024 Copyright 2024 HIROSE ELECTRIC CO., LTD. All Rights Reserved.
本製品を車載用途などの高い信頼性が求められる機器にご使用の場合は、弊社までお問合せ下さい。

△の数 COUNT	訂正記事 DESCRIPTION OF REVISIONS	担当 BY	検図 CHKD	年月日 DATE	△の数 COUNT	訂正記事 DESCRIPTION OF REVISIONS	担当 BY	検図 CHKD	年月日 DATE
△				. .	△				. .
△				. .	△				. .
△				. .	△				. .

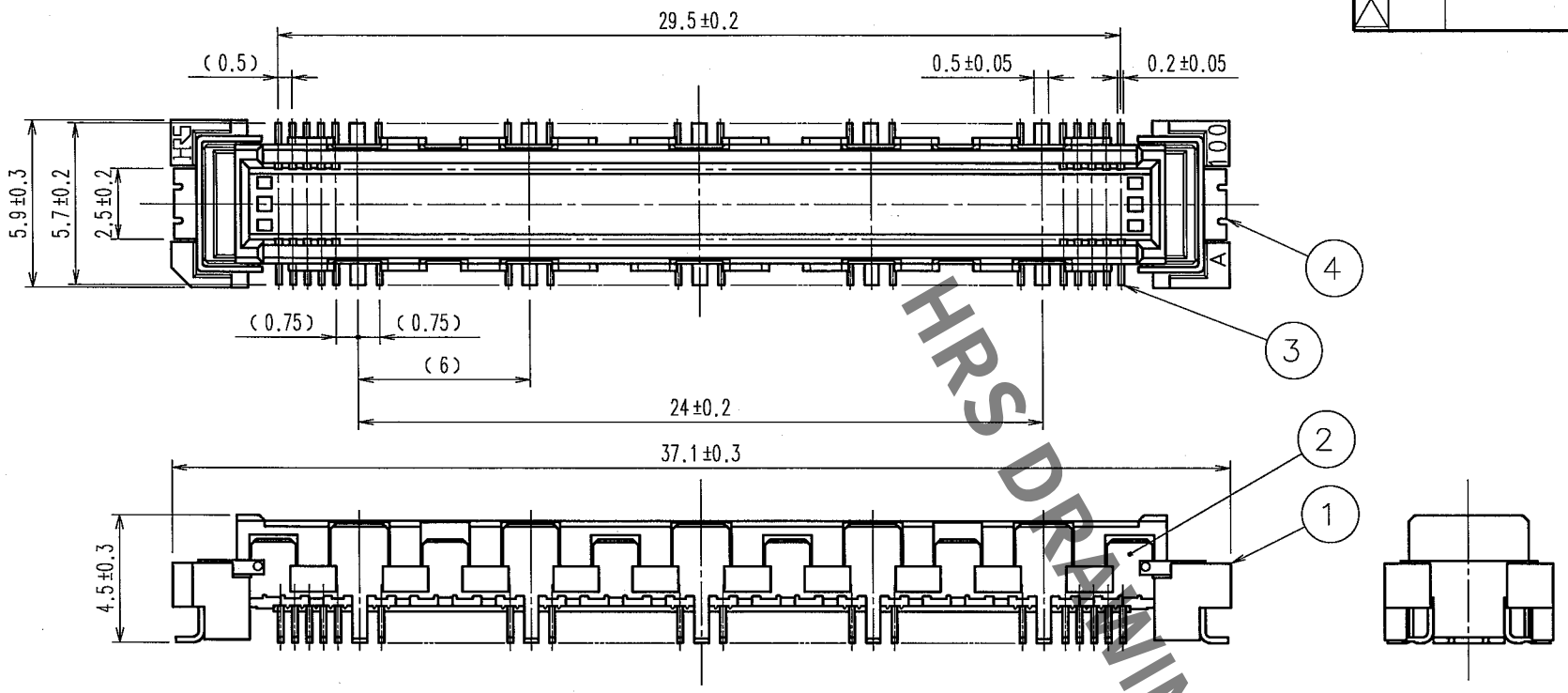

信号部断面図（５：１）

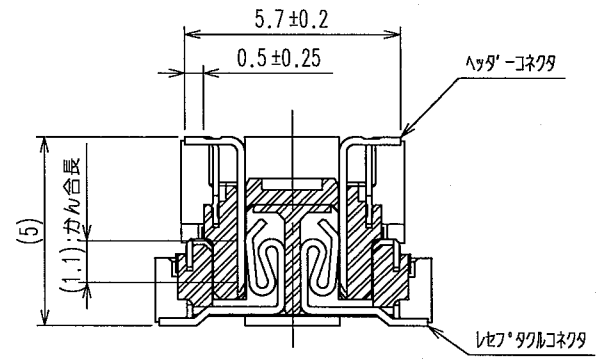

ｸﾞﾗﾝﾄﾞ部断面図（５：１）

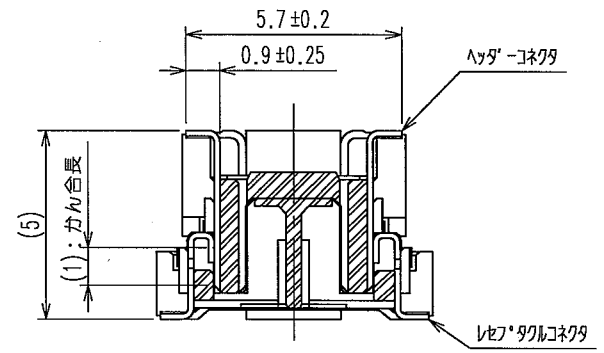

推奨ランドパターン寸法図

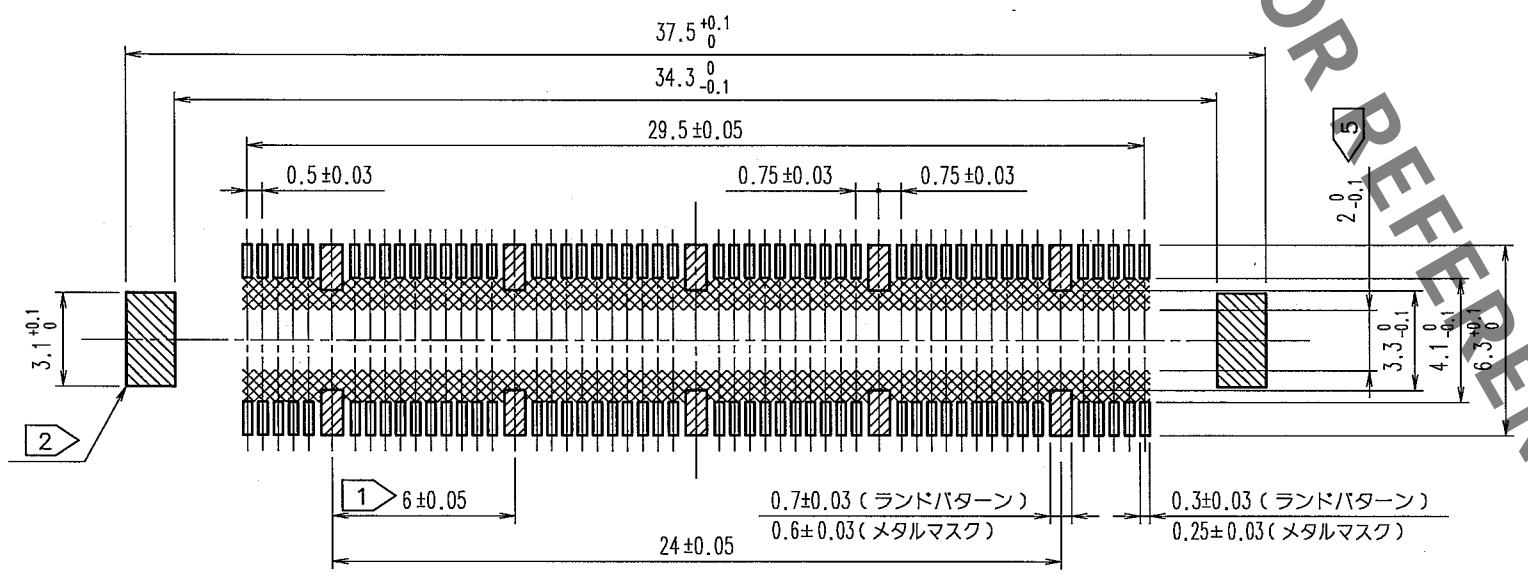

HRS DRAWING FOR REFERENCE

部番	材質	処理，備考
2	りん青銅	純すずめっき
1	LCP樹脂	ベージュ UL94V-0

部番	材質	処理，備考
4	りん青銅	純すずめっき
3	りん青銅	接触部：金めっき 0.1μm min. 実装部：純すずめっき 1μm min. 下 地：ニッケルめっき 1μm min.

注 1 この位置（右斜線部計１０箇所）はグランド回路を示します。
2 この位置（左斜線部両側２箇所）はグランド回路を示します。
3 本製品のＳＭＴリードの平坦度は０．１以下です。
4 本製品には基板実装上の極性はありません。
5 ＳＭＴランド内側の▩の範囲は、コネクタ端子と接触することがありますので、ＳＭＴランド幅からパターンが出ないようにしてください。
6 （　　）内寸法は、参考値を示します。

TO

備考 REMARKS

製図 DRAWN	担当 DESIGNED	検図 CHECKED	承認 APPROVED	出図 RELEASED
HIF 05.11.09 土井	HIF '05.11.9 土井	HIF '05.11.9 小沢	HIF '05.11.10 大川	

旧製品コード CODE NO.(OLD) CL

尺度 SCALE 4：1

単位 UNITS mm

図番 DRAWING NO. ADC3-151965-25

HRS ヒロセ電機株式会社 HIROSE ELECTRIC CO.,LTD.

製品名 PART NO. FX10B-100P/10-SV1(71)

製品コード CODE NO. CL570-0122-0-71

1/1

FORM NO.233