May.1.2024 Copyright 2024 HIROSE ELECTRIC CO., LTD. All Rights Reserved.
本製品を車載用途などの高い信頼性が求められる機器にご使用の場合は、弊社までお問合せ下さい。

△の数 COUNT	訂正記事 DESCRIPTION OF REVISIONS	担当 BY	検図 CHKD	年月日 DATE	△の数 COUNT	訂正記事 DESCRIPTION OF REVISIONS	担当 BY	検図 CHKD	年月日 DATE
△				. .	△				. .
△				. .	△				. .
△				. .	△				. .

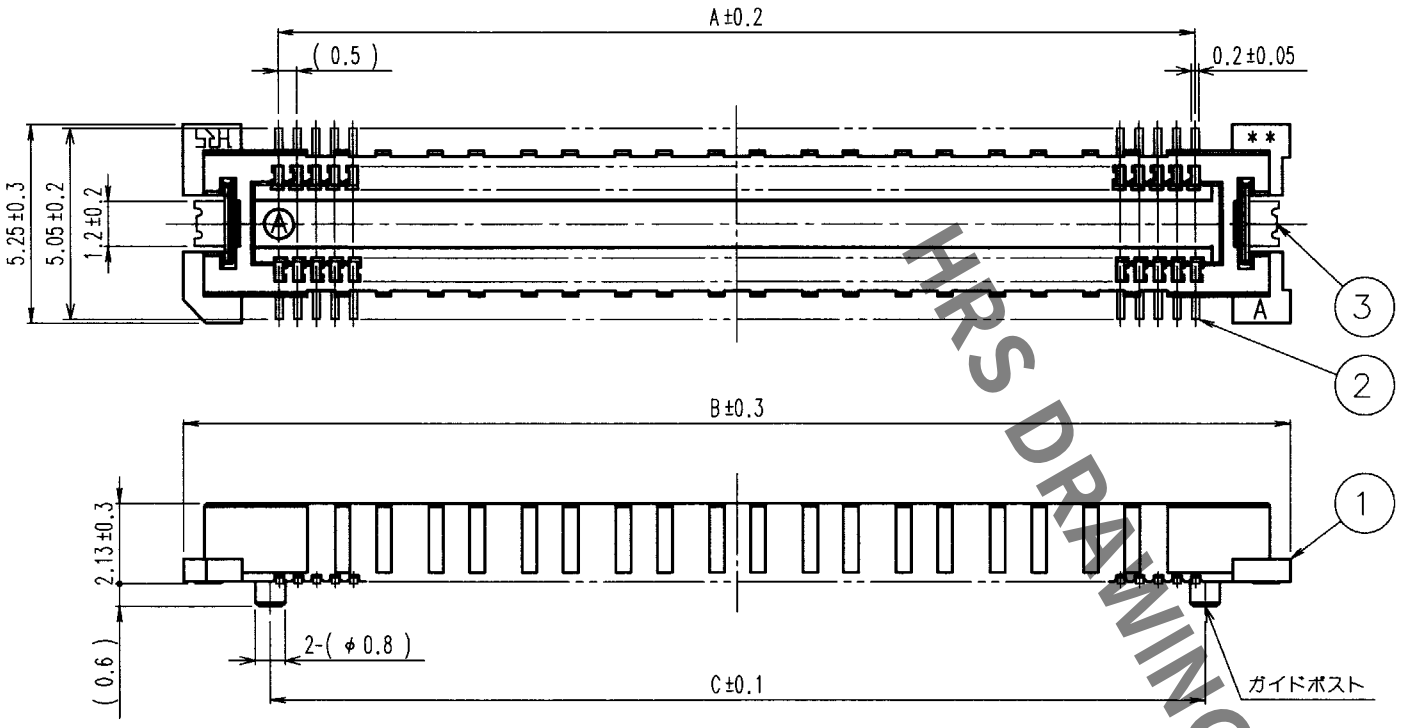

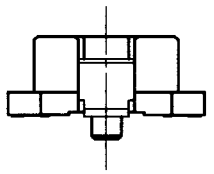

信号部断面図 (10:1)

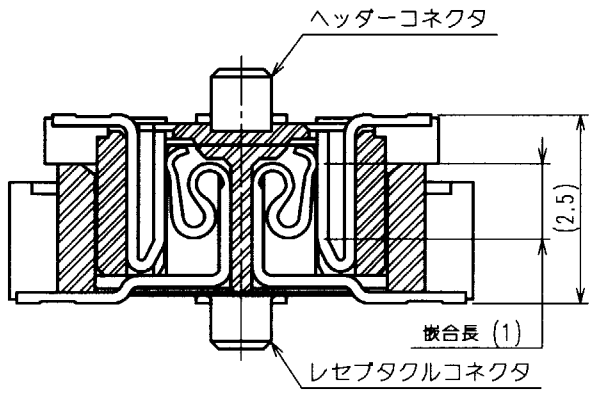

推奨ランドパターン寸法図

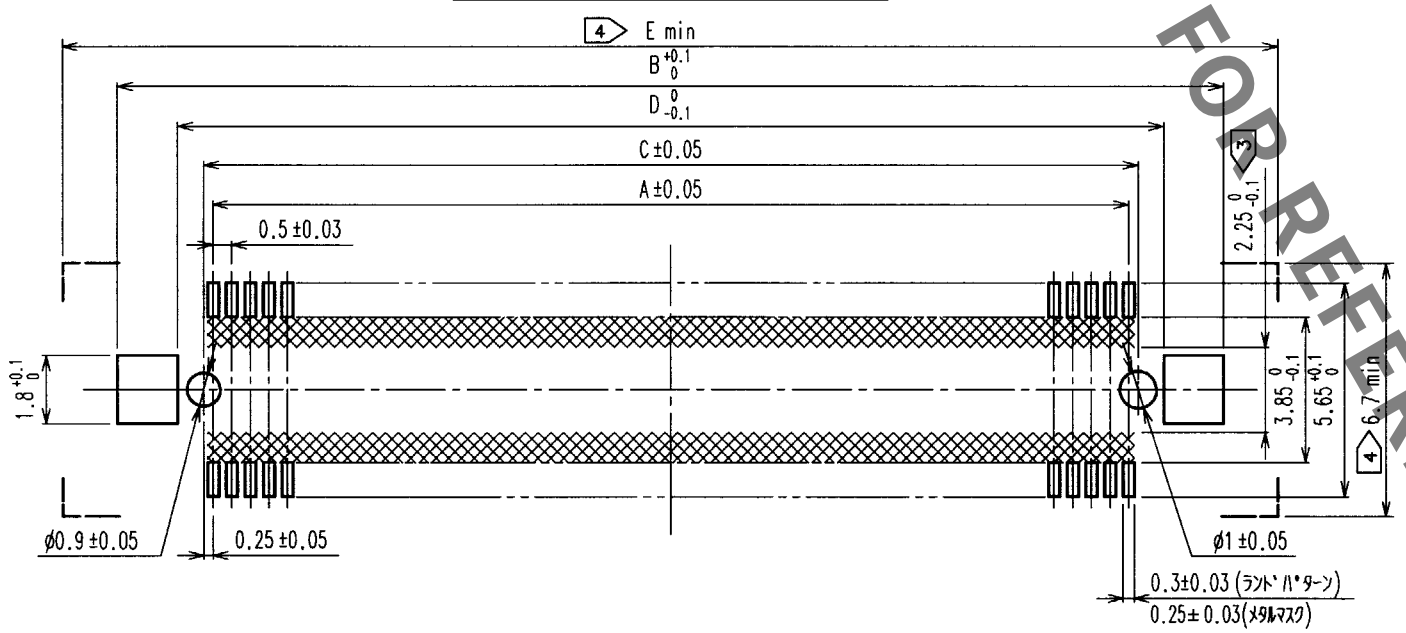

注 1 本製品のSMTリードの平坦度は0.1maxとなります。
2 本製品には基板実装上の極性はありません。
3 SMTランド内側の※※※の範囲は、コネクタ端子と接触することがありますので、SMTランド幅からパターンが出ないようにしてください。
4 [ ] の範囲内には、本製品以外の部品を搭載しないでください。相手コネクタとの嵌合ができなくなります。

HRS No.	製品名	極数 / 信号数	A	B	C	D	E	備考
CL573-0548-0	FX11A- 80P-SV	80	19.5	24.6	20	21.4	27.5	ガイドポスト：有
CL573-0543-7	FX11A-100P-SV	100	24.5	29.6	25	26.4	32.5	
CL573-0558-4	FX11B- 80P-SV	80	19.5	24.6	—	21.4	27.5	ガイドポスト：無
CL573-0553-0	FX11B-100P-SV	100	24.5	29.6	—	26.4	32.5	

部番	材質	処理，備考	部番	材質	処理，備考
2	銅合金	接触部：ニッケル下地+金めっき0.1μm 結線部：ニッケル下地+金めっきフラッシュ			
1	LCP樹脂	ベージュ UL94V-0	3	りん青銅	すずめっき

備考 REMARKS

製図 DRAWN	担当 DESIGNED	検図 CHECKED	承認 APPROVED	出図 RELEASED
PCC '00.10.20 桐谷	PCC '00.10.20 松川	PCC '00.10.20 大川	PCC '00.10.20 大川	

旧製品コード CODE NO. (OLD)

尺度 SCALE FREE

単位 UNITS mm

図番 DRAWING NO. ADC3-153021

HRS ヒロセ電機株式会社 HIROSE ELECTRIC CO.,LTD.

製品名 PART NO. FX11#-**P-SV

製品コード CODE NO. CL573

1/1

FORM NO.233

TO
PCK

HRS DRAWING FOR REFERENCE