Apr.1.2024 Copyright 2024 HIROSE ELECTRIC CO., LTD. All Rights Reserved.
本製品を車載用途などの高い信頼性が求められる機器にご使用の場合は、弊社までお問合せ下さい。

	△の数 COUNT	訂正記事 DESCRIPTION OF REVISIONS	担当 BY	検図 CHKD	年月日 DATE		△の数 COUNT	訂正記事 DESCRIPTION OF REVISIONS	担当 BY	検図 CHKD	年月日 DATE
△					. .	△					. .
△					. .	△					. .
△					. .	△					. .

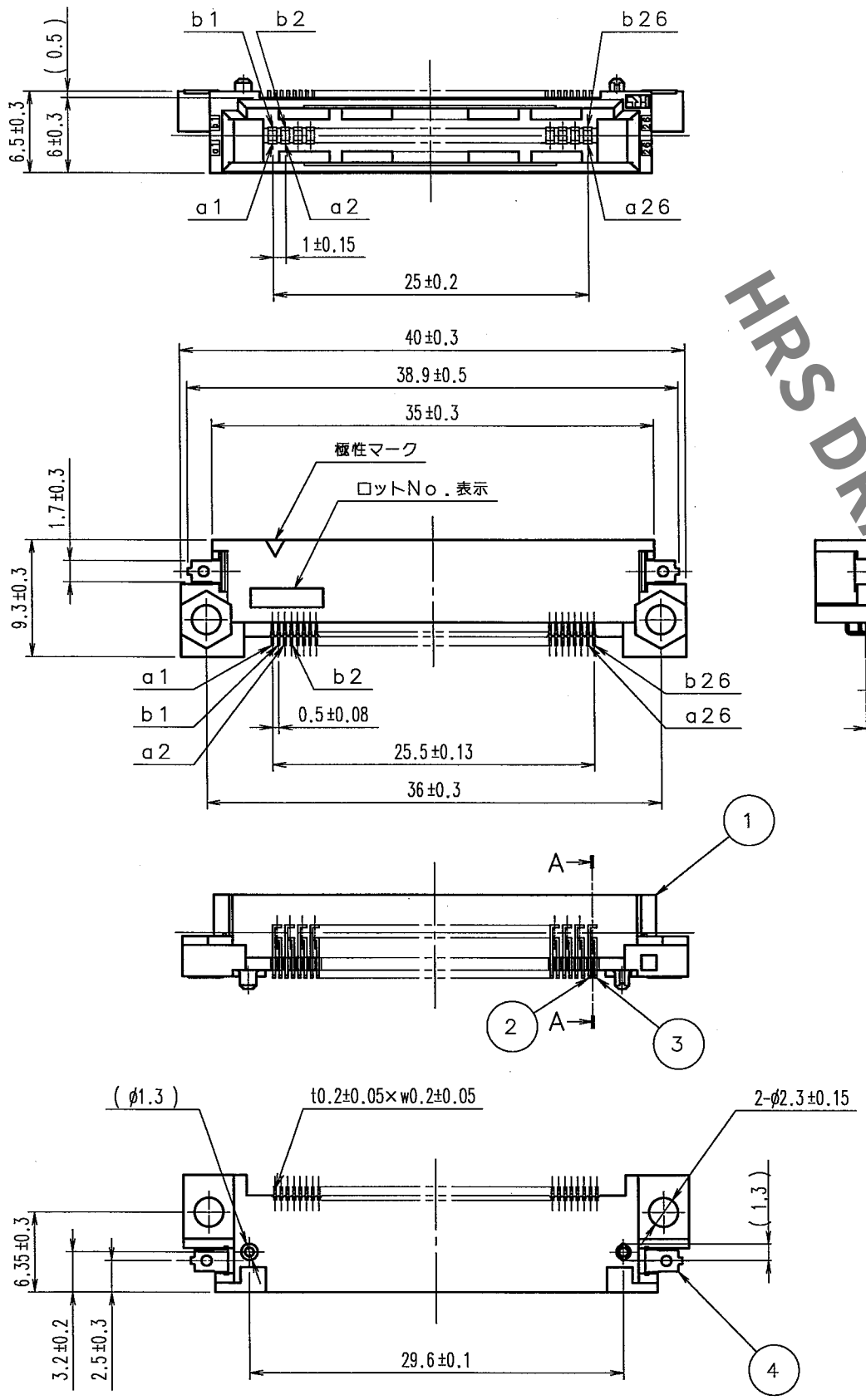

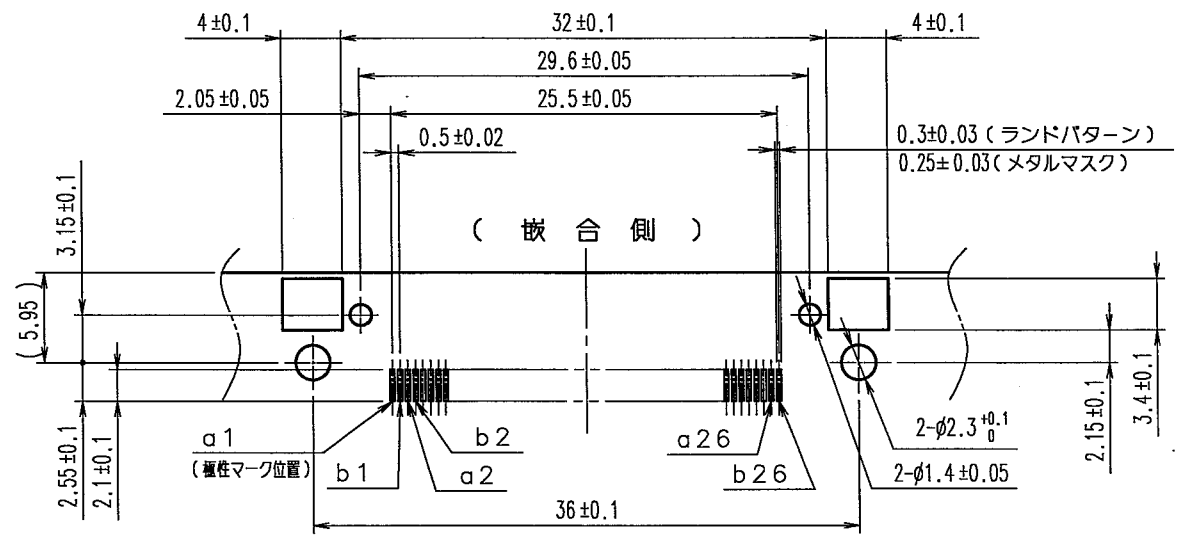

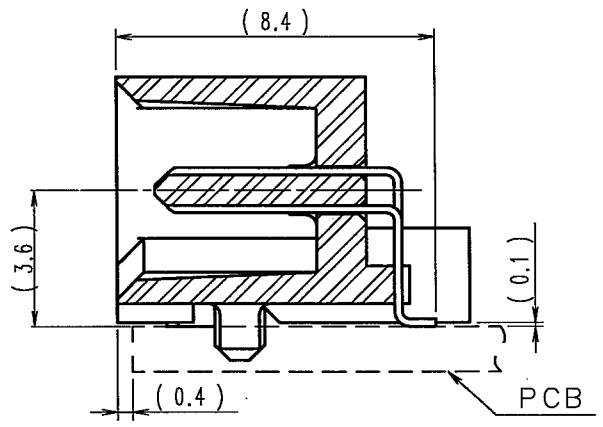

HRS DRAWING FOR REFERENCE

注 1 本製品の平坦度は、平面板にのせた状態でのSMTリード端子先端部（補強金具を含む）の浮きとし精度は0．1maxとなります。
2 ネジ止めの参考締付けトルクは、0．15N・mとしています。
3 （ ）内寸法は、参考値を示します。

部番	材質	処理，備考	部番	材質	処理，備考
4	黄銅	純すずめっき	2，3	黄銅	接触部：金めっき 0.1μm min.
1	ポリアミド樹脂	ベージュ UL94V−0			実装部：純すずめっき 1μm min.
					下地：ニッケルめっき 1μm min.

備考 REMARKS

製図 DRAWN	担当 DESIGNED	検図 CHECKED	承認 APPROVED	出図 RELEASED
HIF '05.07.11 野田	HIF '05.07.11 野田	HIF '05.7.12 小沢	HIF '05.7.12 大川	

旧製品コード CODE NO.(OLD) CL

尺度 SCALE 2：1.
単位 UNITS mm

図番 DRAWING NO. ADC3-151381-21

HRS ヒロセ電機株式会社 HIROSE ELECTRIC CO.,LTD.

製品名 PART NO. FX5-52P-SH(71)

製品コード CODE NO. CL575-0006-0-71

1/1

TO
PCK

FORM NO.233