Jun.1.2024 Copyright 2024 HIROSE ELECTRIC CO., LTD. All Rights Reserved.
本製品を車載用途などの高い信頼性が求められる機器にご使用の場合は、弊社までお問合せ下さい。

| | Δの数 COUNT | 訂正記事 DESCRIPTION OF REVISIONS | 担当 BY | 検図 CHKD | 年月日 DATE | | Δの数 COUNT | 訂正記事 DESCRIPTION OF REVISIONS | 担当 BY | 検図 CHKD | 年月日 DATE |
|---|---|---|---|---|---|---|---|---|---|---|---|
| △ | | | | | . . | △ | | | | | . . |
| △ | | | | | . . | △ | | | | | . . |
| △ | | | | | . . | △ | | | | | . . |

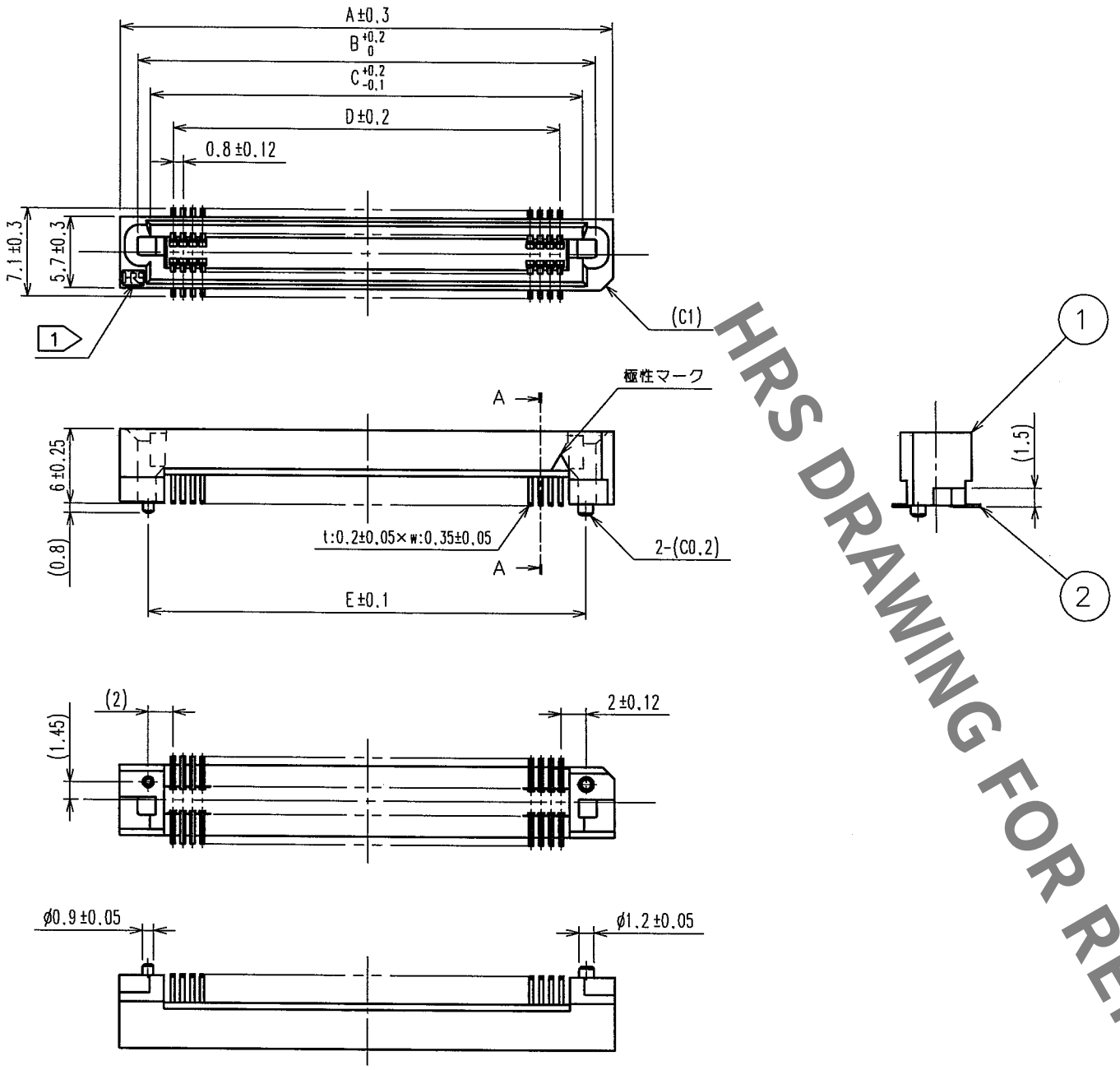


A−A (10:1)

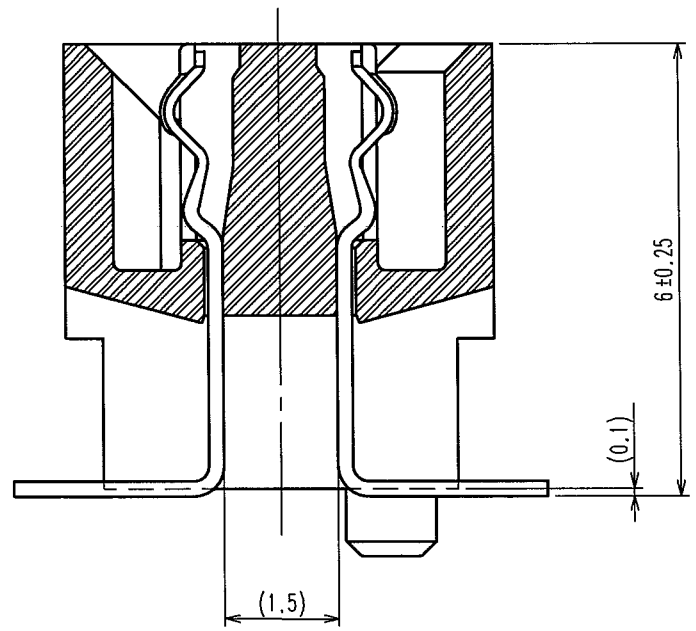


ユニバーサル寸法表

| 製品名 | 製品コード | 極数 | A | B | C | D | E |
|---|---|---|---|---|---|---|---|
| FX6- 20S-0.8SV2(71) | CL576-0121-5-71 | 20 | 15.8 | 12.95 | 10.9 | 7.2 | 11.2 |
| FX6- 40S-0.8SV2(71) | CL576-0123-0-71 | 40 | 23.8 | 20.95 | 18.9 | 15.2 | 19.2 |
| FX6- 50S-0.8SV2(71) | CL576-0124-3-71 | 50 | 27.8 | 24.95 | 22.9 | 19.2 | 23.2 |
| FX6- 60S-0.8SV2(71) | CL576-0125-6-71 | 60 | 31.8 | 28.95 | 26.9 | 23.2 | 27.2 |
| FX6- 80S-0.8SV2(71) | CL576-0127-1-71 | 80 | 39.8 | 36.95 | 34.9 | 31.2 | 35.2 |
| FX6-100S-0.8SV2(71) | CL576-0128-4-71 | 100 | 47.8 | 44.95 | 42.9 | 39.2 | 43.2 |

推奨ランドパターン寸法図（実装面側）

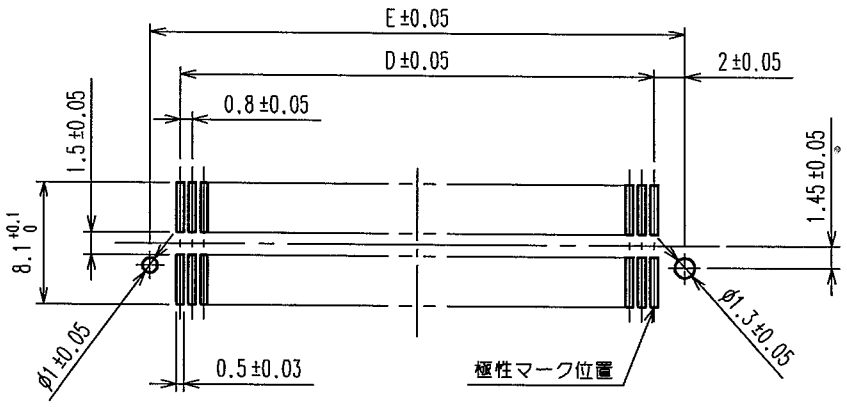


注 1 HRSマークは任意の面１箇所に表示します。
2 SMTリード先端部における平坦度(CO-PLANARITY)は、MAX0．1mmとします。
3 改造等によりヒケ逃げ等追加をすることがありますのでご了承下さい。
4 ( ) 内寸法は、参考値を示します。

| 部番 | 材質 | 処理，備考 | 部番 | 材質 | 処理，備考 |
|---|---|---|---|---|---|
| 1 | PPS樹脂 | ライトブラウン,UL94V-0 | 2 | りん青銅 | 接般部：金めっき 0.1μm min<br>実装部：純すずめっき 1μm min<br>下 地：ニッケルめっき 2μm min |

備考 REMARKS

| 製図 DRAWN | 担当 DESIGNED | 検図 CHKD | 承認 APPROVED | 出図 RELEASED |
|---|---|---|---|---|
| HIF 04.02.14 鈴木 | HIF '04.2.19 中村 | HIF '04.2.20 山口 | HIF '04.2.20 大川 | |

旧製品コード CODE NO. (OLD) CL

尺度 SCALE FREE

単位 UNITS mm

図番 DRAWING NO. ADC3-071178-25

HRS ヒロセ電機株式会社 HIROSE ELECTRIC CO.,LTD.

製品名 PART NO. FX6-*S-0.8SV2(71)

製品コード CODE NO. CL576

1/1

| TO |
|---|
| PCK |
| |
| |
| |

HRS DRAWING FOR REFERENCE