May.1.2024 Copyright 2024 HIROSE ELECTRIC CO., LTD. All Rights Reserved.
本製品を車載用途などの高い信頼性が求められる機器にご使用の場合は、弊社までお問合せ下さい。

	△の数 COUNT	訂正記事 DESCRIPTION OF REVISIONS	担当 BY	検図 CHKD	年月日 DATE		△の数 COUNT	訂正記事 DESCRIPTION OF REVISIONS	担当 BY	検図 CHKD	年月日 DATE
△					. .	△					. .
△					. .	△					. .
△					. .	△					. .

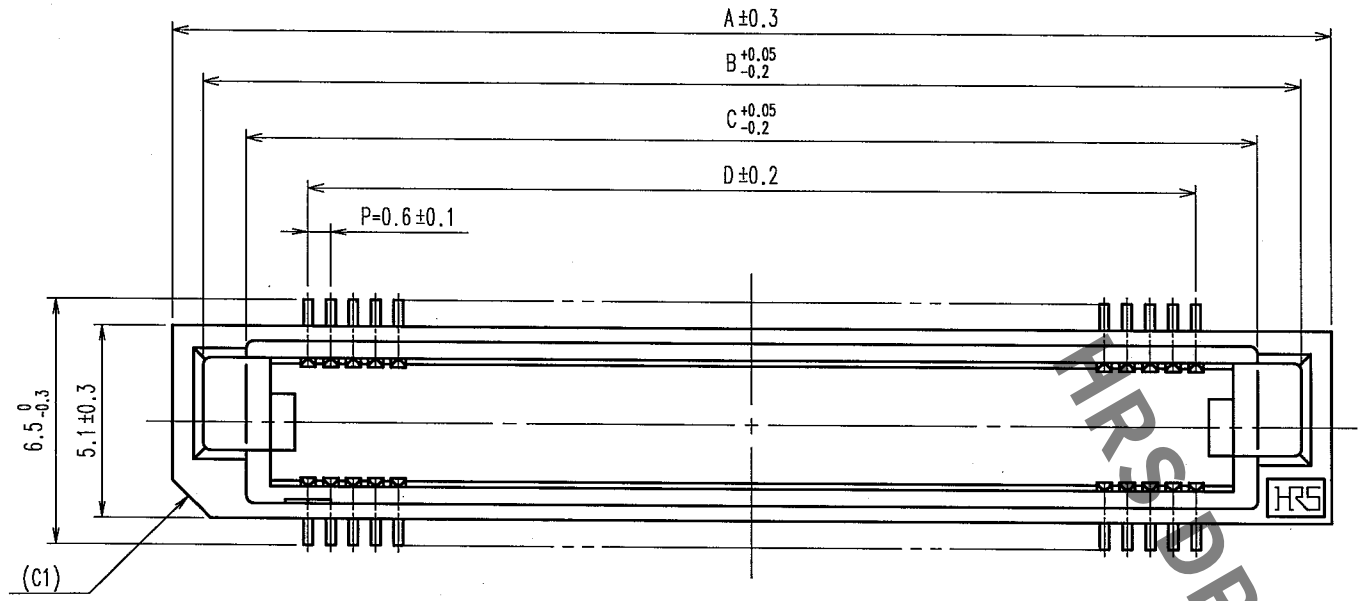

推奨ランドパターン寸法図（２：１　実装面側）

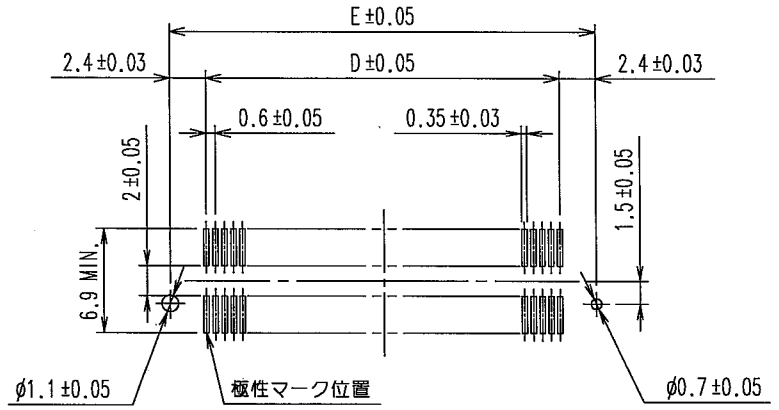

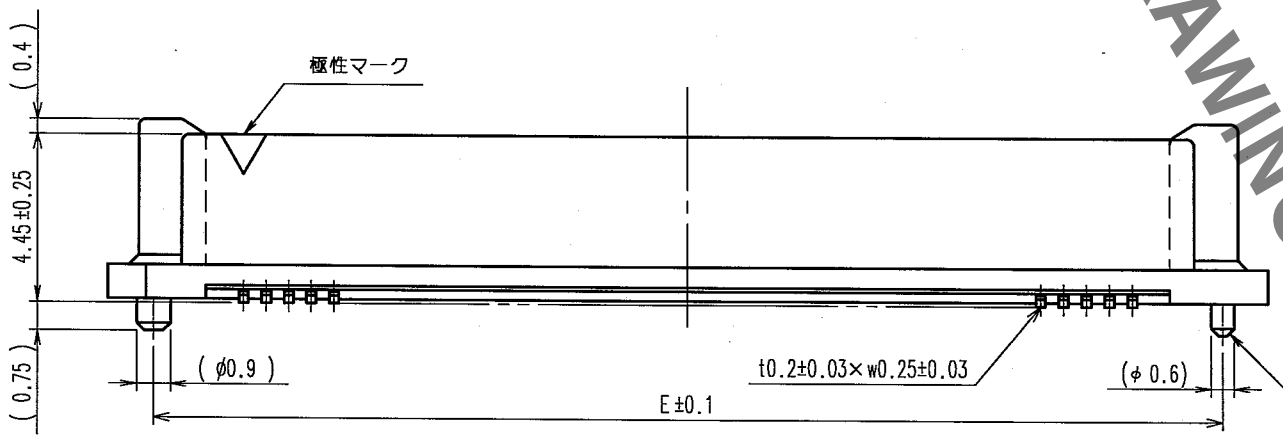

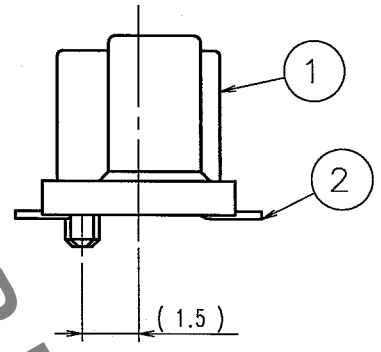

端子リード部寸法

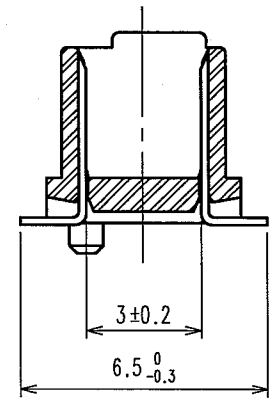

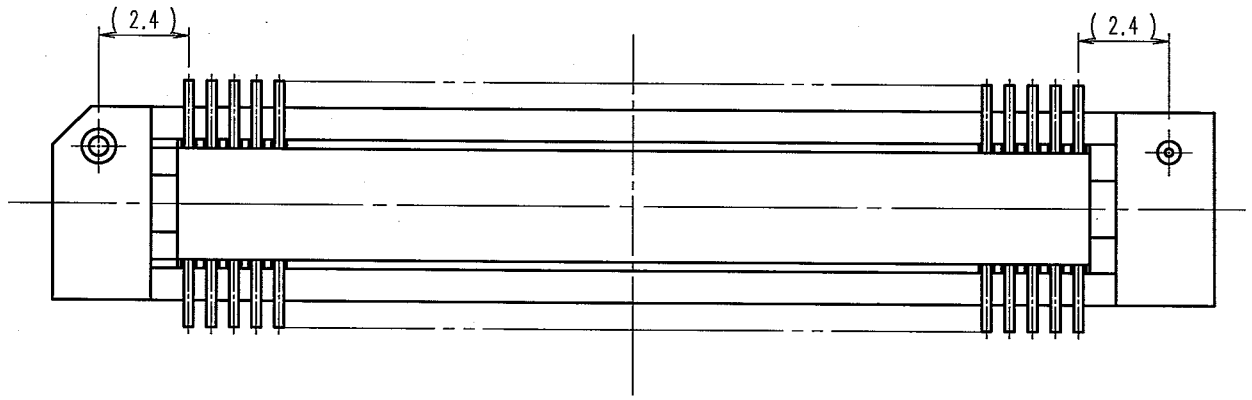

コネクタ・推奨ランドパターン寸法表

製品名	製品コード	極数	A	B	C	D	E
FX8C- 60P-SV(71)	CL578-0501-9-71	60	24.60	23.00	20.70	17.40	22.20
FX8C- 80P-SV(71)	CL578-0503-4-71	80	30.60	29.00	26.70	23.40	28.20
FX8C-100P-SV(71)	CL578-0505-0-71	100	36.60	35.00	32.70	29.40	34.20
FX8C-120P-SV(71)	CL578-0506-2-71	120	42.60	41.00	38.70	35.40	40.20
FX8C-140P-SV(71)	CL578-0507-5-71	140	48.60	47.00	44.70	41.40	46.20

注　1　SMTリード先端部における平坦度(CO-PLANARITY)は、MAX0．1mmとします。
　　2　改造等によりヒケ逃げ等追加をすることがありますが、ご了承下さい。
　　3　（　）内寸法は、参考値を示します。

部番	材質	処理，備考	部番	材質	処理，備考
1	PPS樹脂	ライトブラウン(UL94V-0)	2	りん青銅	接触部：金めっき 0.1μm min. 実装部：金めっき フラッシュ 下地：ニッケルめっき 0.5μm min.

備考 REMARKS

製図 DRAWN	担当 DESIGNED	検図 CHECKED	承認 APPROVED	出図 RELEASED
HIF '05.08.02 鈴川	HIF '05.8.11 野田	HIF '05.8.11 大川	HIF '05.8.11 大川	

旧製品コード CODE NO.(OLD)

尺度 SCALE 5：1
単位 UNITS mm

図番 DRAWING NO. ADC3-151020-25

HRS ヒロセ電機株式会社 HIROSE ELECTRIC CO.,LTD.

製品名 PART NO. FX8C-※P-SV(71)

製品コード CODE NO. CL578

1/1

FORM NO.233

TO
PCK

HRS DRAWING FOR REFERENCE