Apr.1.2024 Copyright 2024 HIROSE ELECTRIC CO., LTD. All Rights Reserved.
本製品を車載用途などの高い信頼性が求められる機器にご使用の場合は、弊社までお問合せ下さい。

	△の数 COUNT	訂正記事 DESCRIPTION OF REVISIONS	担当 BY	検図 CHKD	年月日 DATE		△の数 COUNT	訂正記事 DESCRIPTION OF REVISIONS	担当 BY	検図 CHKD	年月日 DATE
1	3	RE-F-09659	中村	山口	04.04.07						. .
					. .						. .
					. .						. .

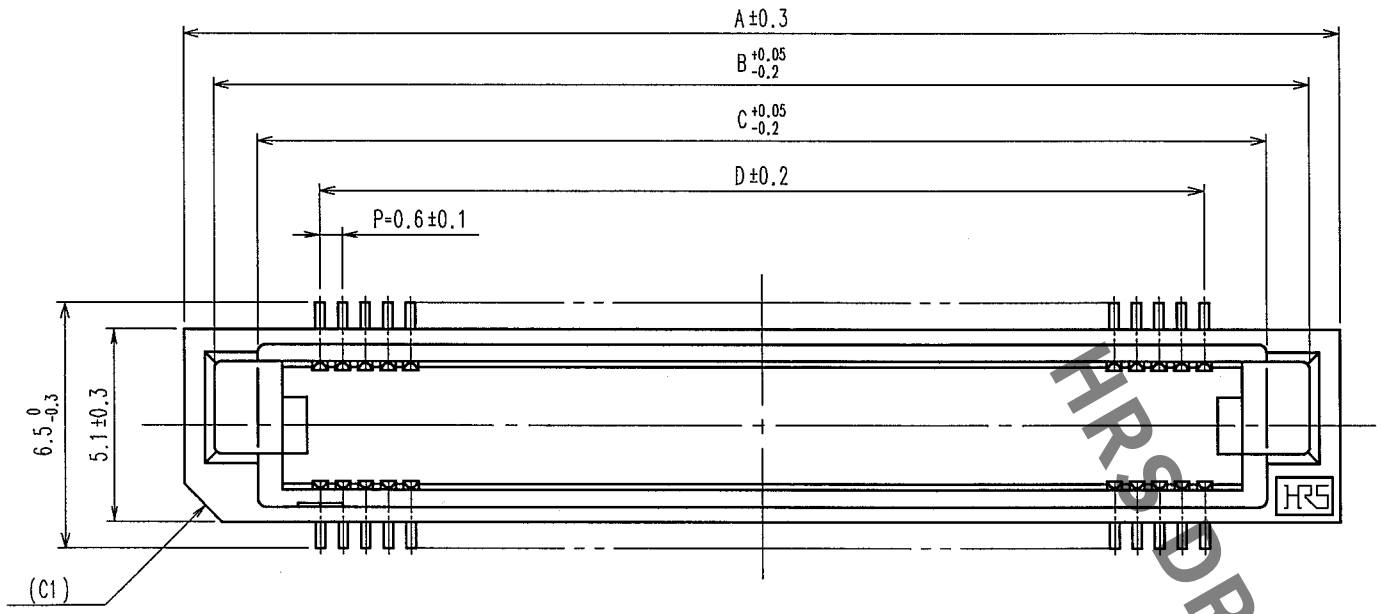

推奨ランドパターン寸法図（2：1　実装面側）

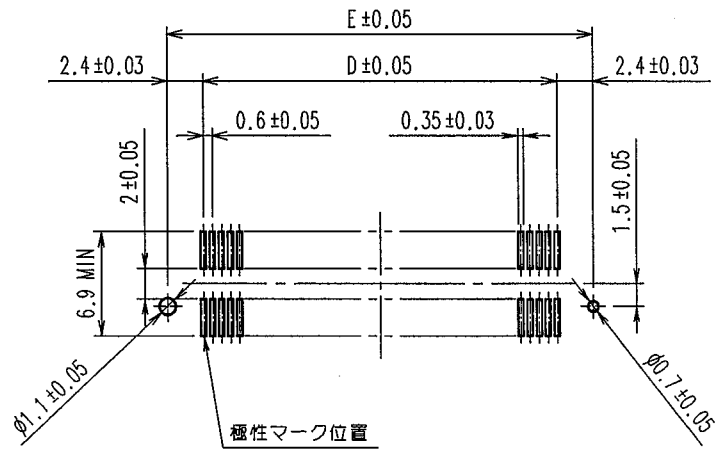

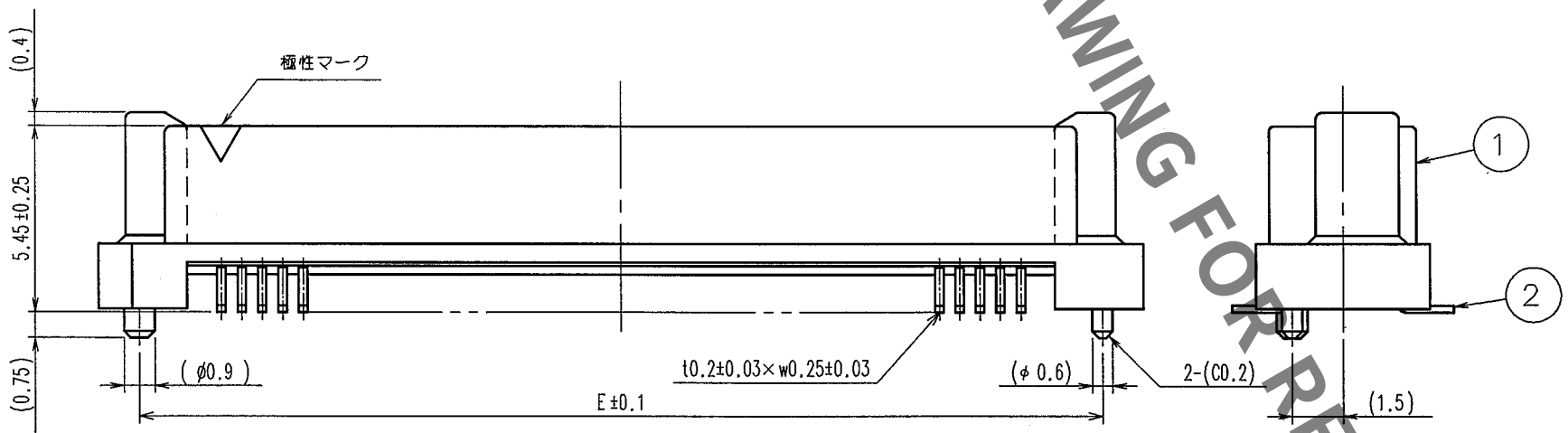

コネクタ・推奨ランドパターン寸法表

製品名	製品コード	極数	5	A	B	C	D	E
FX8C- 60P-SV1(93)	CL578-0521-6-93	60	○	24.60	23.00	20.70	17.40	22.20
FX8C- 80P-SV1(93)	CL578-0523-1-93	80	○	30.60	29.00	26.70	23.40	28.20
FX8C-100P-SV1(93)	CL578-0525-7-93	100	−	36.60	35.00	32.70	29.40	34.20
FX8C-120P-SV1(93)	CL578-0526-0-93	120	−	42.60	41.00	38.70	35.40	40.20
FX8C-140P-SV1(93)	CL578-0527-2-93	140	−	48.60	47.00	44.70	41.40	46.20

注
1　SMTリード先端部における平坦度(CO-PLANARITY)は、MAX0．1mmとします。
2　本品の納入形態はエンボス梱包とし、詳細は梱包仕様図を参照願います。
3　本品は吸着テープ付き仕様とし、テープ位置等の詳細は梱包仕様図を参照願います。
4　改造等によりヒケ逃げ等追加をすることがありますのでご了承下さい。
5 「○」は、現在取扱っている製品です。
6　(　)内寸法は、参考値を示します。

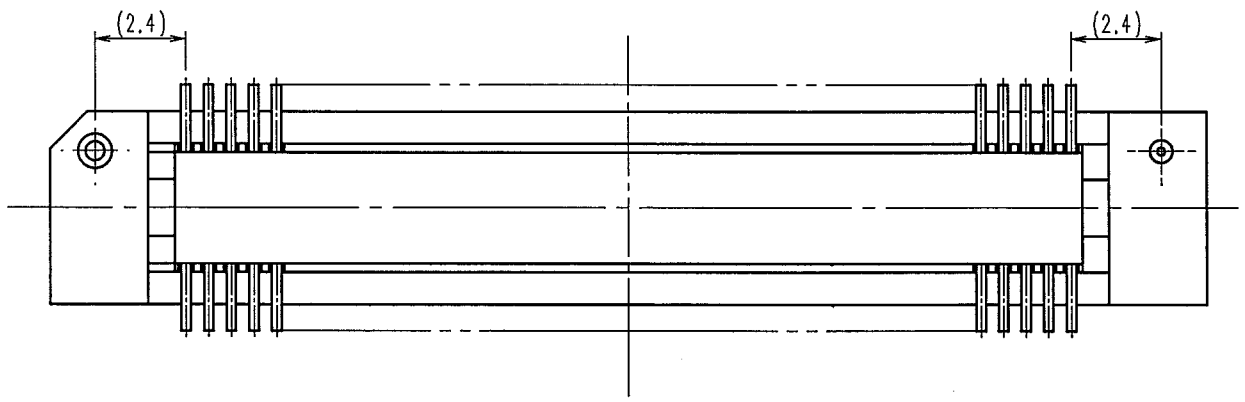

△1

部番	材質	処理，備考	部番	材質	処理，備考
1	PPS樹脂	ライトブラウン (UL94V-0)	2	りん青銅	接触部：金めっき 0.1μm min 実装部：純すずめっき 1μm min 下　地：ニッケルめっき 1μm min

備考 REMARKS

製図 DRAWN	担当 DESIGNED	検図 CHECKED	承認 APPROVED	出図 RELEASED
HIF 03.01.16 鈴木	HIF 03.01.24 中村	HIF 03.01.24 大川	IC 03.01.24 吉村	

旧製品コード CODE NO. (OLD)

尺度 SCALE 5：1
単位 UNITS mm

図番 DRAWING NO. ADC3-151087-23

ヒロセ電機株式会社 HIROSE ELECTRIC CO.,LTD.

製品名 PART NO. FX8C-※※P-SV1 (93)

製品コード CODE NO. CL578

1/2

TO
PCK

HRS DRAWING FOR REFERENCE

FORM NO.233

Apr.1.2024 Copyright 2024 HIROSE ELECTRIC CO., LTD. All Rights Reserved.
本製品を車載用途などの高い信頼性が求められる機器にご使用の場合は、弊社までお問合せ下さい。

△の数 COUNT	訂正記事 DESCRIPTION OF REVISIONS	設計 BY	検図 CHKD	年月日 DATE	△の数 COUNT	訂正記事 DESCRIPTION OF REVISIONS	設計 BY	検図 CHKD	年月日 DATE
△					△				
△					△				
△					△				

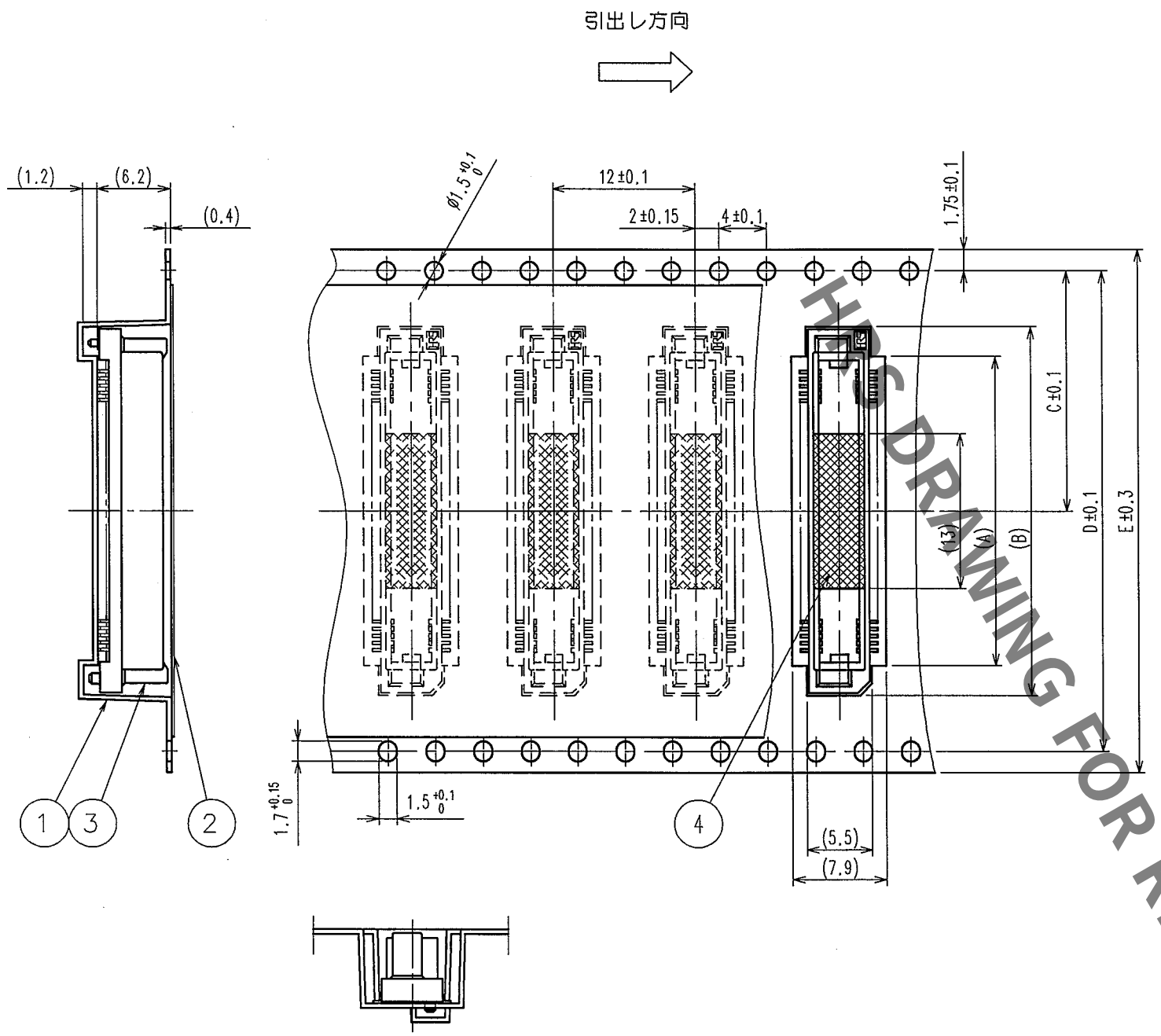

リール状態寸法図 (FREE)

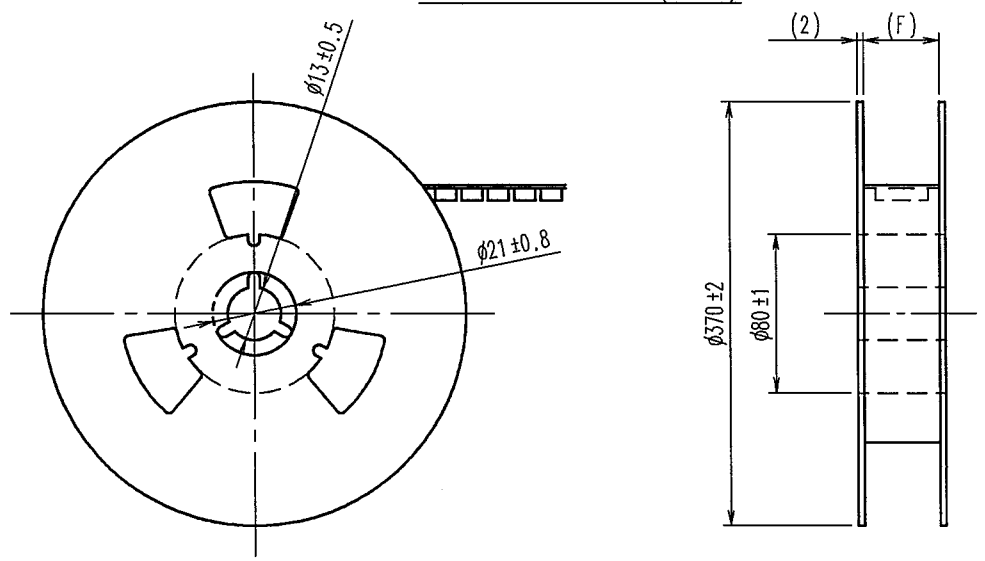

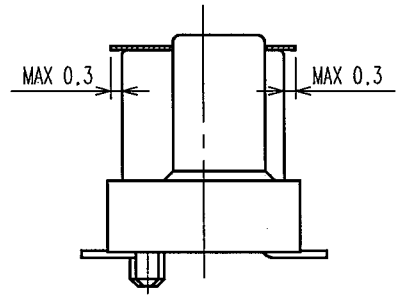

吸着用テープ部詳細寸法図 (5:1)

△1エンボステープ・リール寸法表

製品名	製品コード	極数	2	A	B	C	D	E	F
FX8C- 60P-SV1(93)	CL578-0521-6-93	60	○	20	25	20.2	40.4	44	44.4
FX8C- 80P-SV1(93)	CL578-0523-1-93	80	○	26	31	20.2	40.4	44	44.4
FX8C-100P-SV1(93)	CL578-0525-7-93	100	—	32	37	26.2	52.4	56	56.4
FX8C-120P-SV1(93)	CL578-0526-0-93	120	—	38	43	26.2	52.4	56	56.4
FX8C-140P-SV1(93)	CL578-0527-2-93	140	—	44	49	34.2	68.4	72	72.4

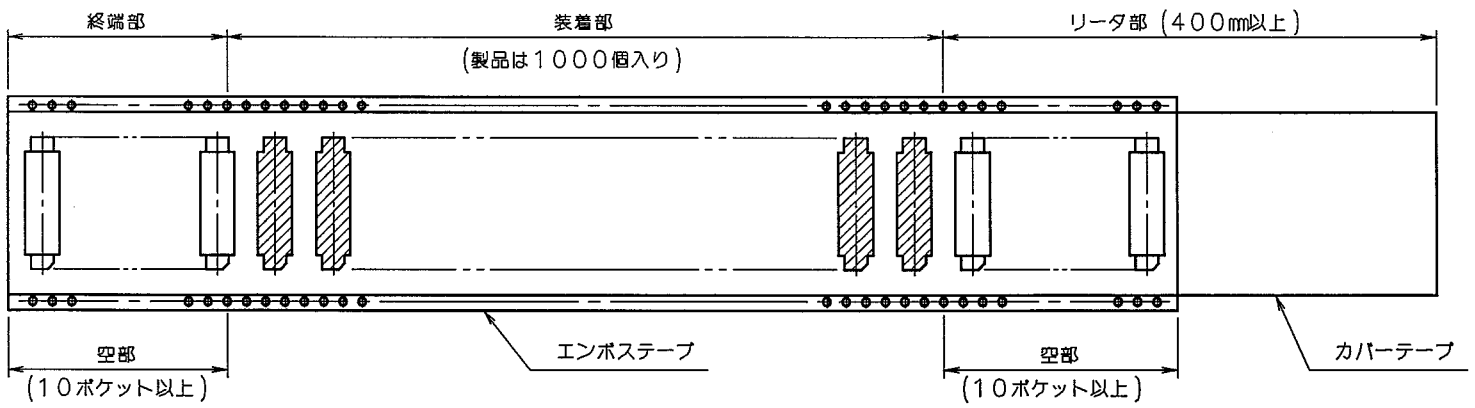

注 1 1リールの製品数は1000個梱包とします。
2 「○」は、現在取扱っている製品です。

部番	材質	処理，備考	部番	材質	処理，備考
2	ポリエステル	(カバーテープ)	4	ポリイミド	(吸着用テープ)
1	PS樹脂△1	(エンボステープ)	3		(コネクタ)

備考 REMARKS

梱包仕様図

製図 DRAWN	設計 DESIGNED	検図 CHECKED	承認 APPROVED	出図 RELEASED
HIF 03.01.18 鈴木	HIF 03.01.24 中村	HIF 03.01.24 大川	IC 03.01.24 吉村	

旧製品コード CODE NO. (OLD) CL

尺度 SCALE 2 : 1

単位 UNITS mm

図番 DRAWING NO. ADC3-151087-23

HRS ヒロセ電機株式会社 HIROSE ELECTRIC CO.,LTD.

製品名 PART NO. FX8C-**P-SV1 (93)

製品コード CODE NO. CL578

2/

FORM NO.233

TO
PCK

HRS DRAWING FOR REFERENCE