Apr.1.2024 Copyright 2024 HIROSE ELECTRIC CO., LTD. All Rights Reserved.
本製品を車載用途などの高い信頼性が求められる機器にご使用の場合は、弊社までお問合せ下さい。

	△の数 COUNT	訂正記事 DESCRIPTION OF REVISIONS	設計 BY	検図 CHKD	年月日 DATE
△1	1	RE-F-09824	中村	山口	04.06.09
△					. .
△					. .

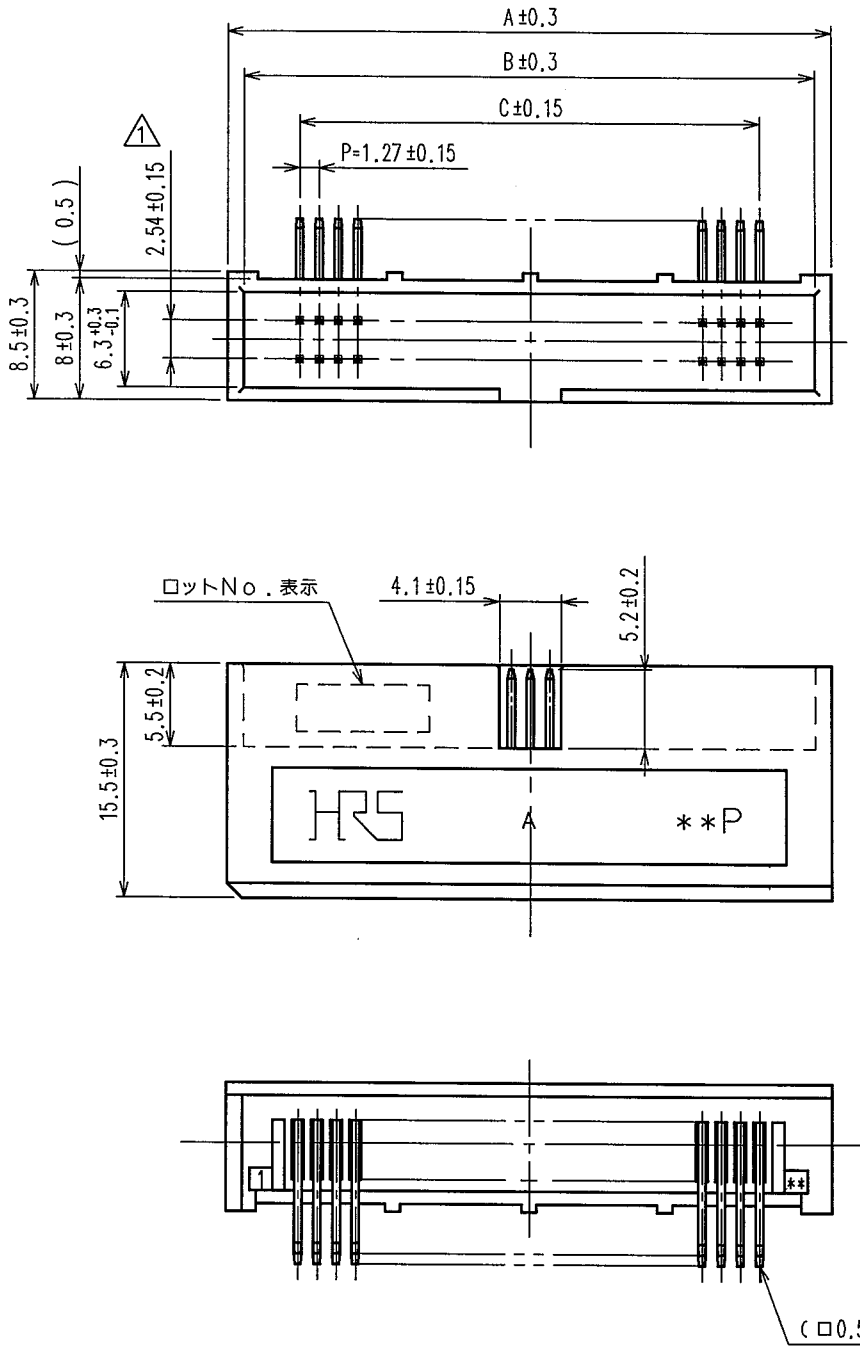

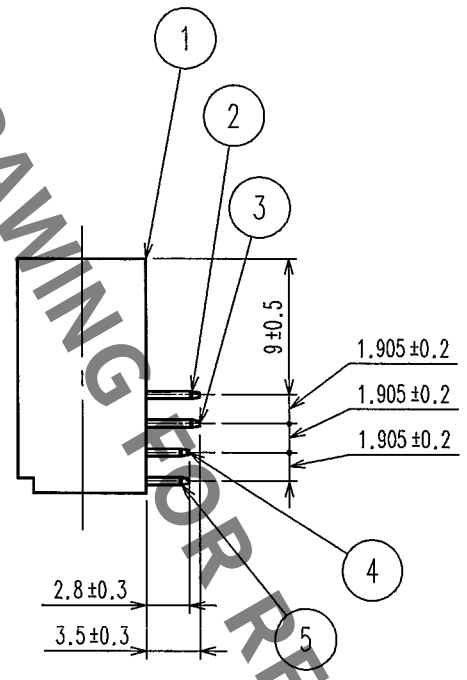

推奨基板寸法図（実装面側）

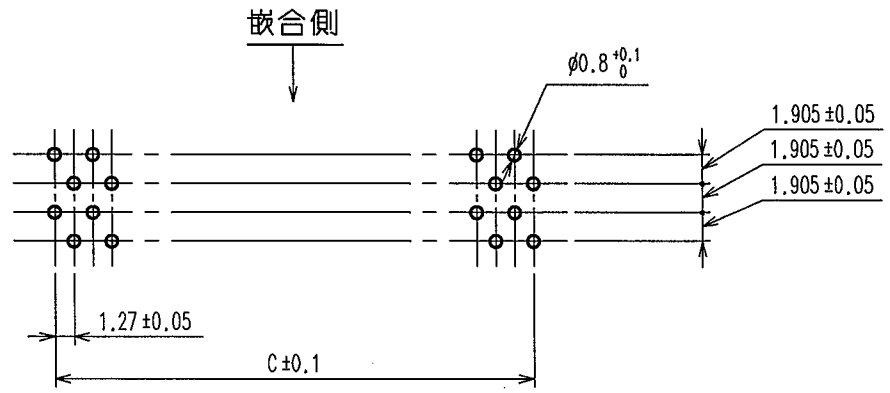

（20，32，40，52，60，68，80，100 極）

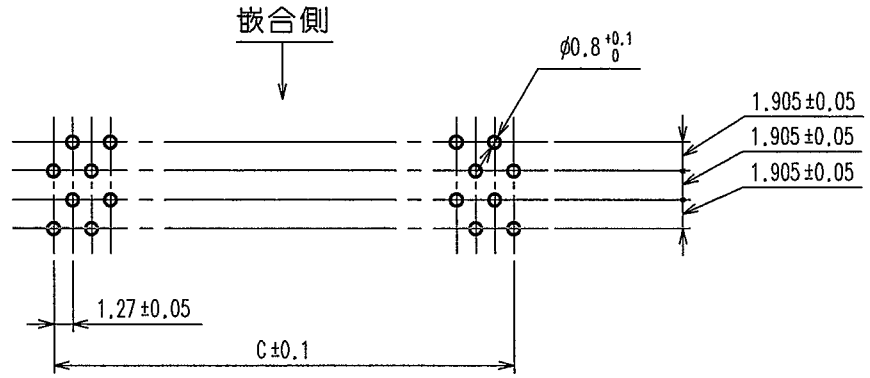

（26，34，50 極）

注 1 （ ）内寸法は、参考値を示します。
2 ＊＊は極数を示します。

製品名	製品コード	極数	A	B	C
HIF6A- 20PA-1.27DS(71)	CL631-0201-0-71	20	20.95	18.75	11.43
HIF6A- 26PA-1.27DS(71)	CL631-0202-2-71	26	24.76	22.56	15.24
HIF6A- 32PA-1.27DS(71)	CL631-0203-5-71	32	28.57	26.37	19.05
HIF6A- 34PA-1.27DS(71)	CL631-0204-8-71	34	29.84	27.64	20.32
HIF6A- 40PA-1.27DS(71)	CL631-0205-0-71	40	33.65	31.45	24.13
HIF6A- 50PA-1.27DS(71)	CL631-0206-3-71	50	40.00	37.80	30.48
HIF6A- 52PA-1.27DS(71)	CL631-0207-6-71	52	41.27	39.07	31.75
HIF6A- 60PA-1.27DS(71)	CL631-0208-9-71	60	46.35	44.15	36.83
HIF6A- 68PA-1.27DS(71)	CL631-0209-1-71	68	51.43	49.23	41.91
HIF6A- 80PA-1.27DS(71)	CL631-0210-0-71	80	59.05	56.85	49.53
HIF6A-100PA-1.27DS(71)	CL631-0211-3-71	100	71.75	69.55	62.23

部番	材質	処理，備考	部番	材質	処理，備考
1	PBT樹脂	クロ UL94V-0	2～5	黄銅	接触部：金めっき 0.2μm min ディップ部：純すずめっき 2μm min 下地：ニッケルめっき 2.5μm min

備考 REMARKS

製図 DRAWN	設計 DESIGNED	検図 CHECKED	承認 APPROVED	出図 RELEASED
HIF 04.02.13 鈴木	HIF 04.02.13 中村	HIF 04.02.13 山口	HIF 04.02.14 大川	

旧製品コード CODE NO.(OLD) CL

尺度 SCALE FREE
単位 UNITS mm

図番 DRAWING NO. ADC3-082797-21

HRS ヒロセ電機株式会社 HIROSE ELECTRIC CO.,LTD.

製品名 PART NO. HIF6A-**PA-1.27DS(71)

製品コード CODE NO. CL631

1/1

FORM NO.233

TO
PCK

HRS DRAWING FOR REFERENCE