May.1.2024 Copyright 2024 HIROSE ELECTRIC CO., LTD. All Rights Reserved.
本製品を車載用途などの高い信頼性が求められる機器にご使用の場合は、弊社までお問合せ下さい。

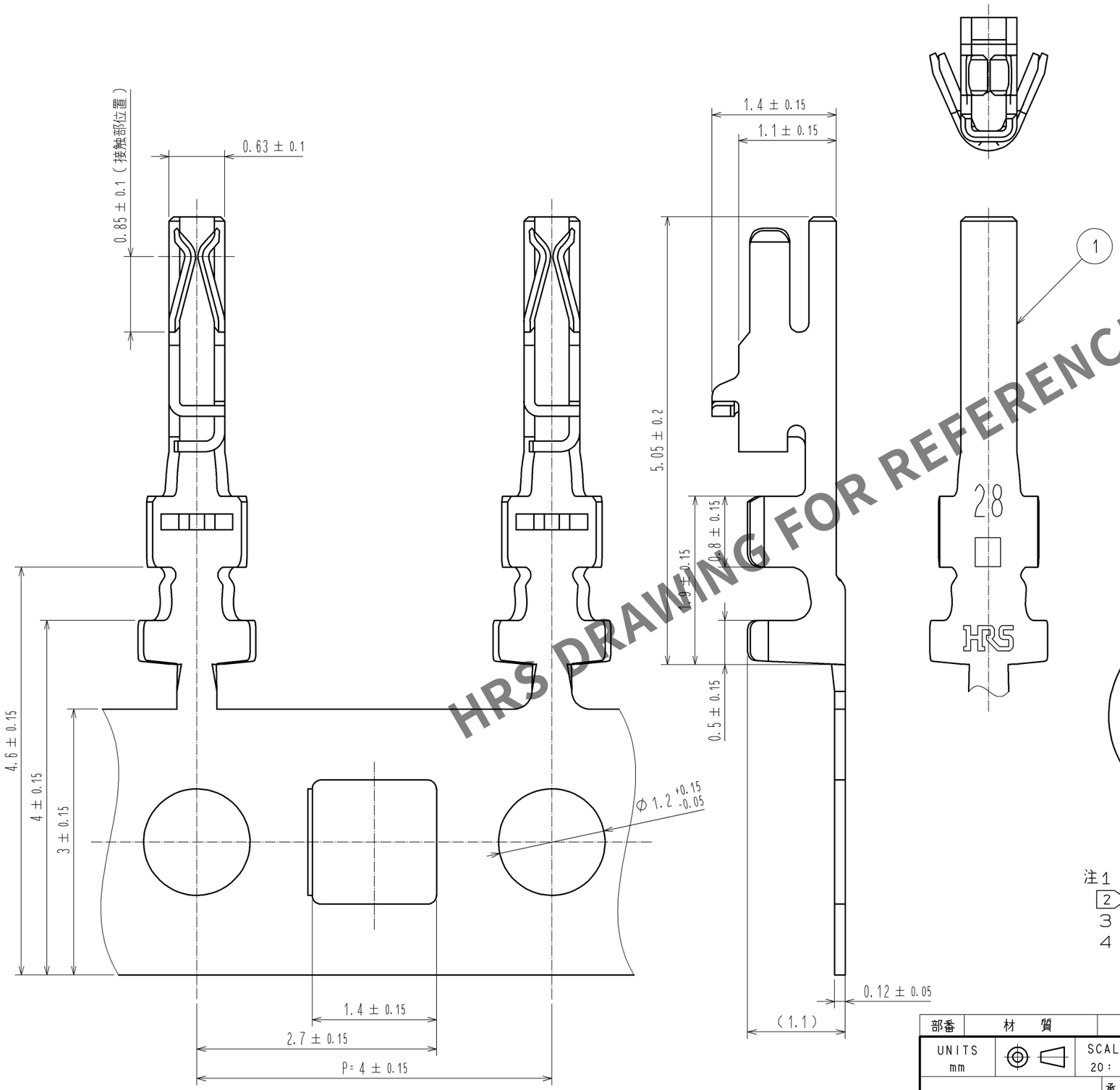

HRS DRAWING FOR REFERENCE

2 ダンボール形状図

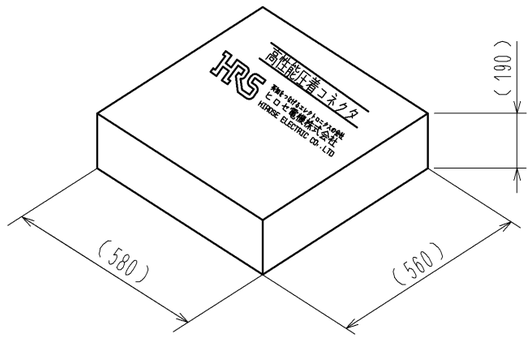

2 リール形状図

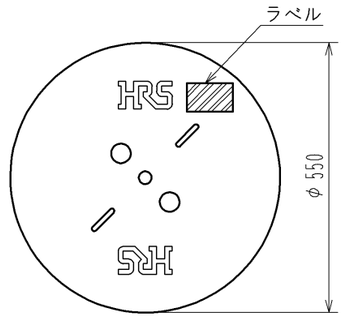

ラベル詳細

HRS		検 査
品名コード	CL665-0017-8	
品 名	DF50K-2830SCFA	
数 量	30000	
仕 様		
LOT No.		
継ぎ目		

注１　1リール30000ピン巻き。
2 リール形状・ダンボール形状は図示の通りになります。
３　ダンボール1箱の中には最大5リールを梱包しております。
４　アプリケーター調整の際は、必ずケーブルを使用して圧着形状を確認してください。

部番	材 質	処 理 ， 備 考	部番	材 質	処 理 ， 備 考
			1	りん青銅	接触部：金めっき 0.05μm MIN その他：ニッケルめっき1μm MIN

UNITS mm	SCALE 20：1	△の数	訂 正 記 事	設 計	検 図	年月日
		△				

HRS HIROSE ELECTRIC CO., LTD.

承 認 ：	KI. AKIYAMA	14.01.09
検 図 ：	HK. UMEHARA	14.01.08
設 計 ：	KY. SHIMAKURA	14.01.08
製 図 ：	MI. SAKIMURA	14.01.06

図番： ADC3-335648-01
製品名： DF50K-2830SCFA
製品コード CL665-0017-8-00 △ 1/1

FORM HC0011-5-3_AN