Apr.1.2024 Copyright 2024 HIROSE ELECTRIC CO., LTD. All Rights Reserved.
本製品を車載用途などの高い信頼性が求められる機器にご使用の場合は、弊社までお問合せ下さい。

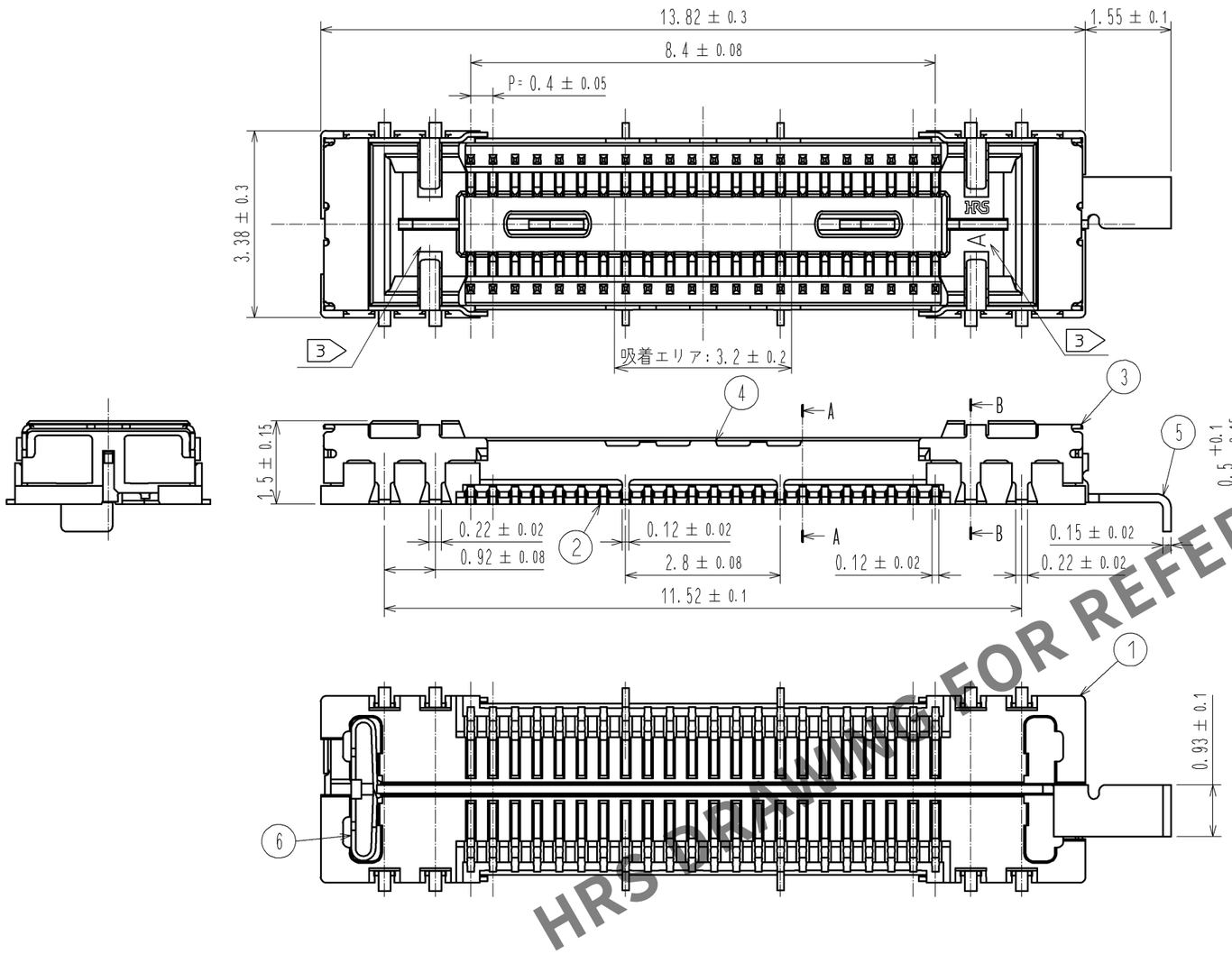

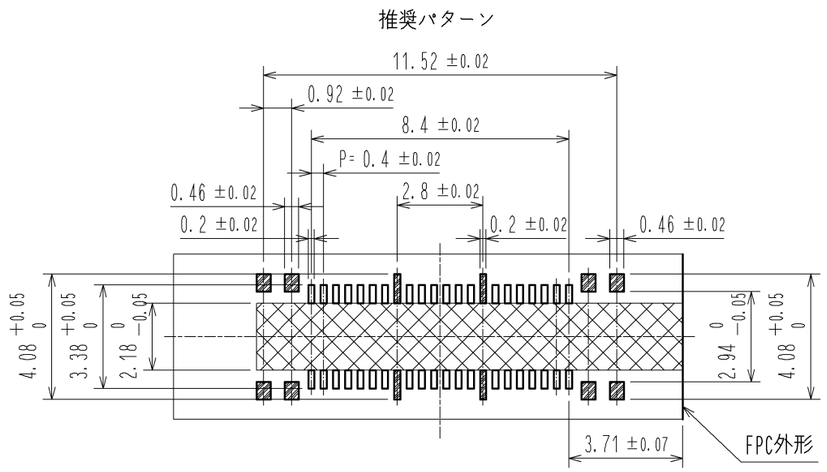

:信号　:グランド　:絶縁エリア

推奨メタルマスク：厚み120μm，開口率80%

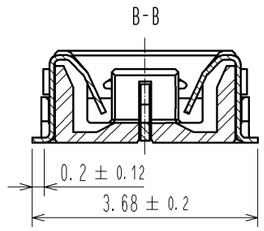

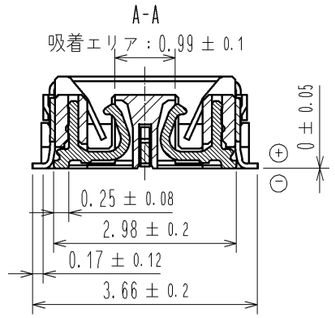

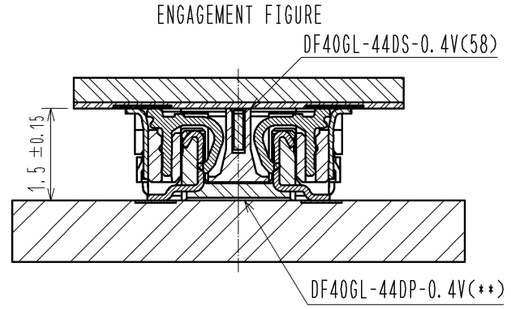

HRS DRAWING FOR REFERENCE

注　1.　平坦度は0.1mm以内です。

2　めっき仕様

接触部　：　金めっき0.05μm以上

リード部　：　金めっき0.05μm以上

下地　：　ニッケルめっき1μm以上

（表面　：　封孔処理）

3　図示2箇所のどちらか一方に、HRSマーク及び、CAV No.の表示があります。

部番	材質	処理，備考	部番	材質	処理，備考
5	SUS	めっき無し	10	PS	CLEAR(補強用カラー)
4	りん青銅	2	9	PS	CLEAR(プラスチックリール)
3	りん青銅	2	8	ポリエステル	CLEAR(カバーテープ)
2	りん青銅	2	7	PS	CLEAR(エンボスキャリアテープ)
1	LCD	BLACK, UL94V-0	6	SUS	めっき無し

UNITS mm	SCALE 10：1	△の数	訂正記事	設計	検図	年月日
		△				

HRS HIROSE ELECTRIC CO., LTD.

承認	KH. IKEDA	14.04.17	図番：ADC3-355293-02
検図	WR. FUKUCHI	14.04.17	製品名：DF40GL-44DS-0.4V(58)
設計	SJ. WADA	14.04.17	
製図	SJ. WADA	14.04.17	製品コード：CL684-4411-0-58　△ 1/2

FORM HC0011-5-3

Apr.1.2024 Copyright 2024 HIROSE ELECTRIC CO., LTD. All Rights Reserved.
本製品を車載用途などの高い信頼性が求められる機器にご使用の場合は、弊社までお問合せ下さい。

EMBOSSED CARRIER TAPE PACKAGING(5:1)

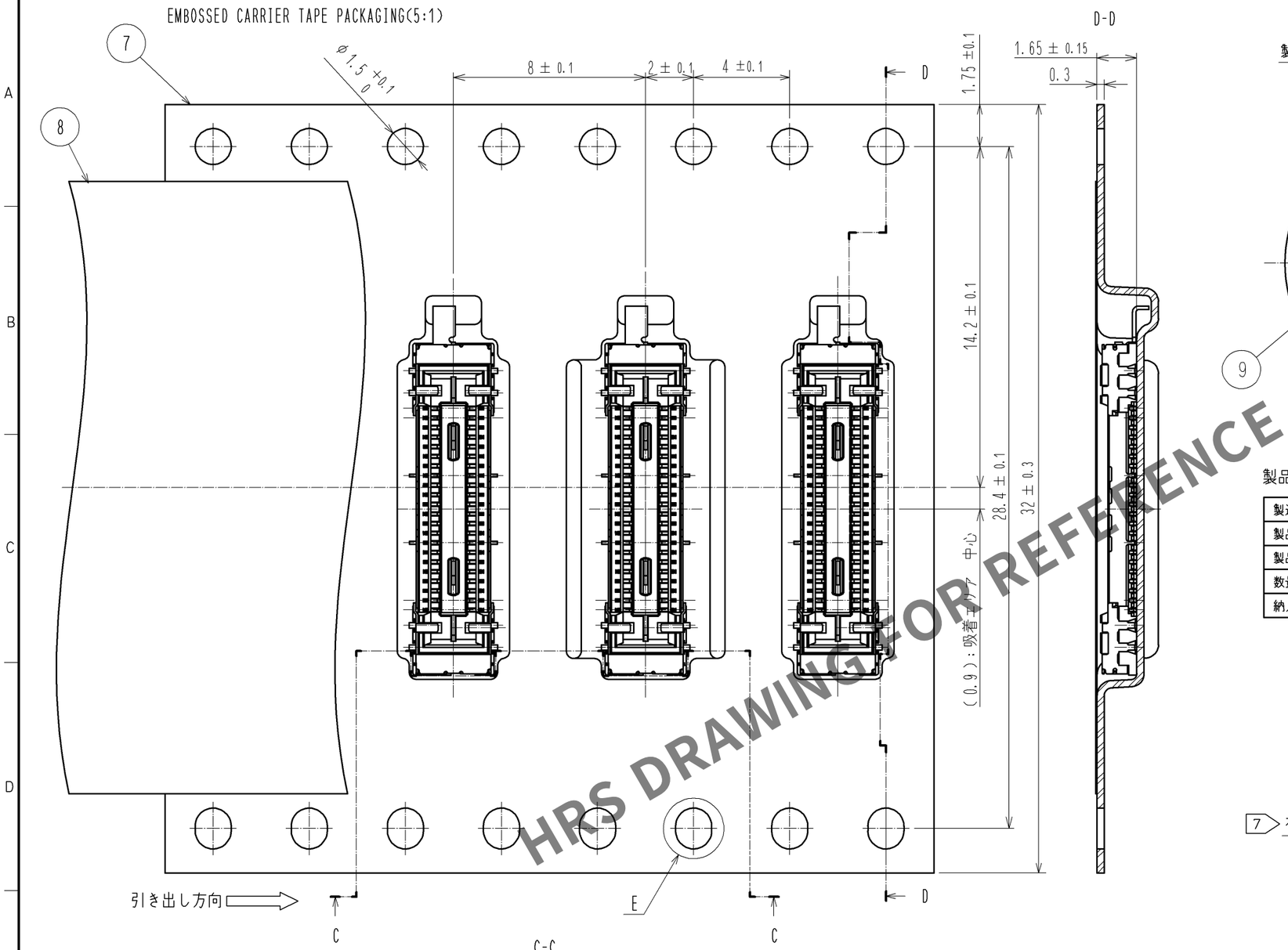

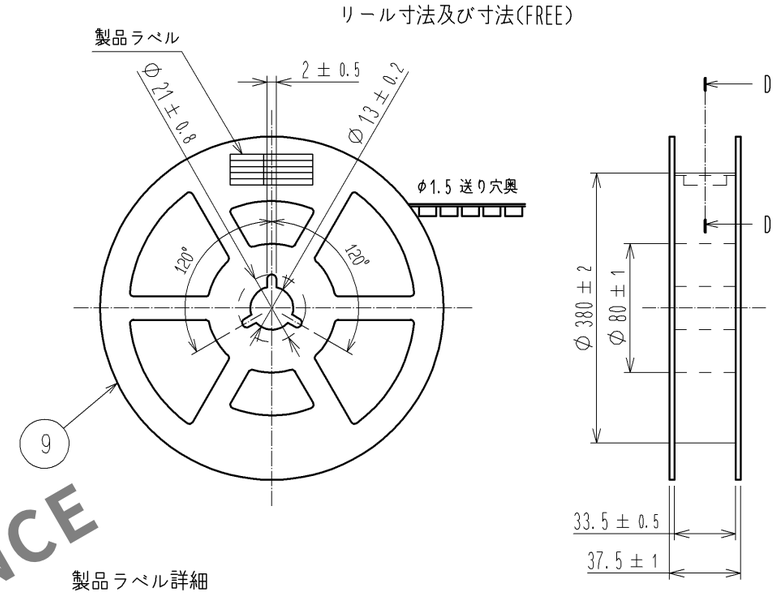

製品ラベル詳細

製造年月日	** ** **
製品コード	CL684-4411-0-58
製品名	DF40GL-44DS-0.4V(58)
数量	1000
納入者	ヒロセ電機(株)

D-D(FREE)

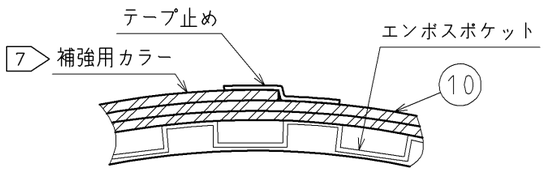

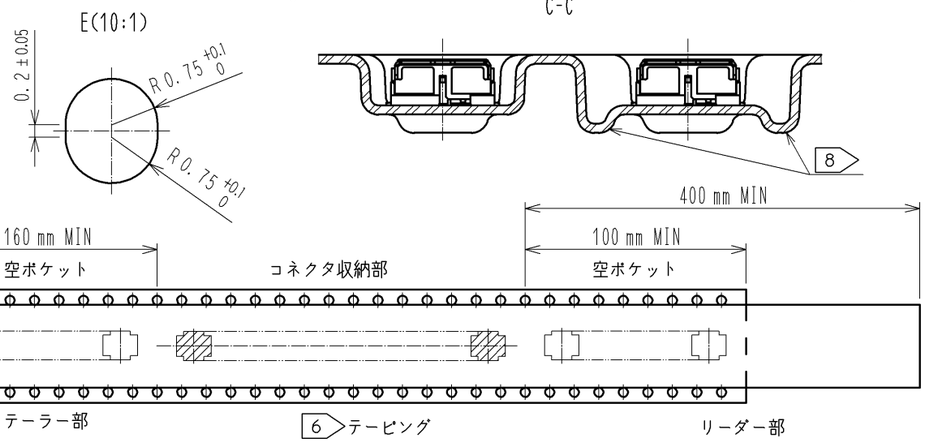

注) 4. 1リール1000個巻きです。
5. ( )内の寸法は参考寸法です。
6 JIS C 0806(IEC 60286-3)に基づいています。(自動実装用部品のパッケージング)
7 梱包終了後、エンボスポケット外周に長さ2mの補強用カラーを巻き、外周終端部はテープ止めとします。
8 数ピッチ毎にエンボス巻き偏り防止形状を設けています。

HRS DRAWING FOR REFERENCE

HRS	図番:	ADC3-355293-02
	製品名:	DF40GL-44DS-0.4V(58)
	製品コード	CL684-4411-0-58 △ 2/2