May.1.2024 Copyright 2024 HIROSE ELECTRIC CO., LTD. All Rights Reserved.
本製品を車載用途などの高い信頼性が求められる機器にご使用の場合は、弊社までお問合せ下さい。

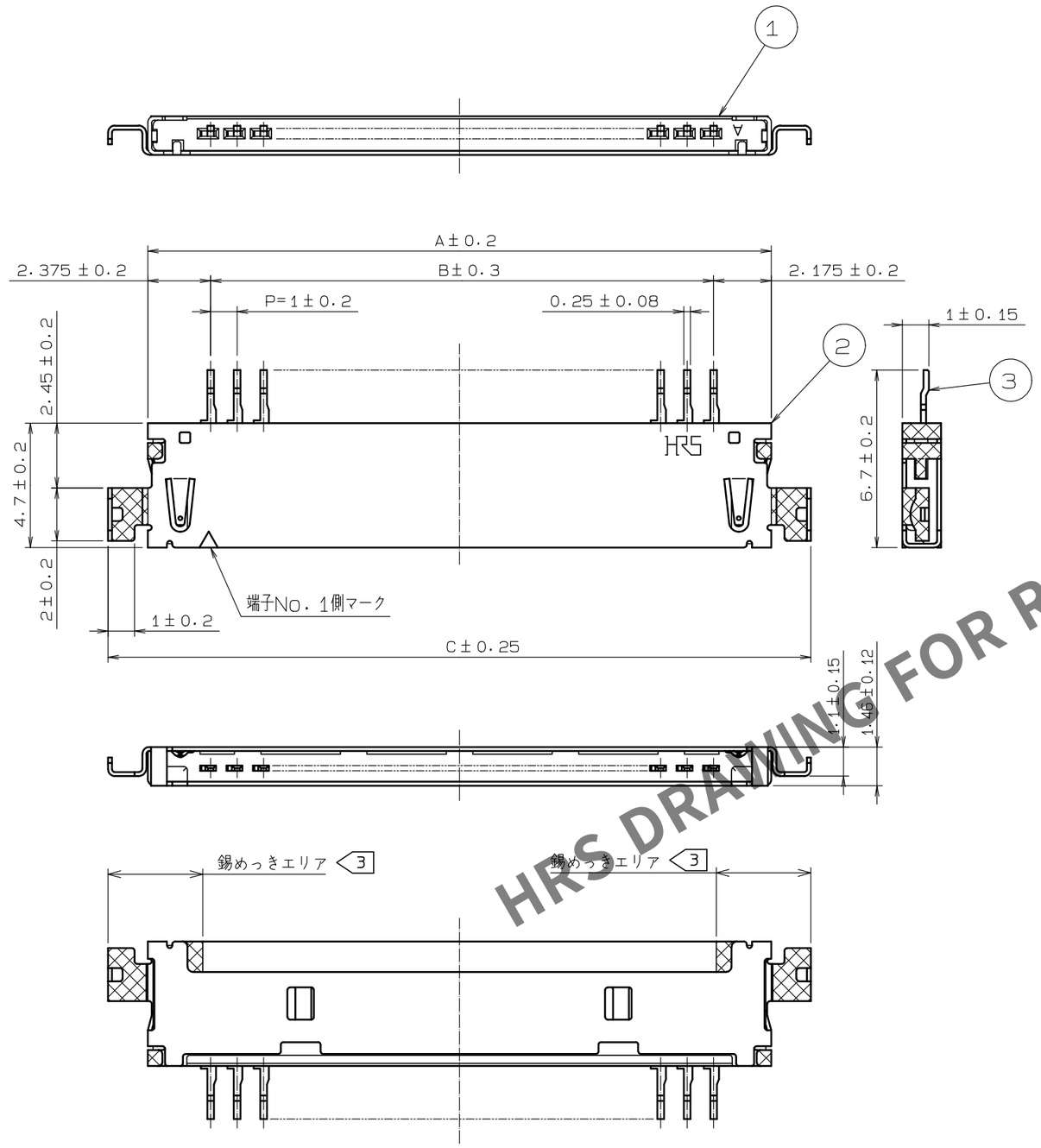

アプリケーション図(10:1)

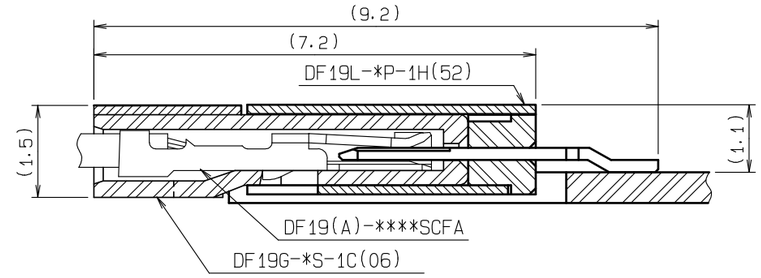

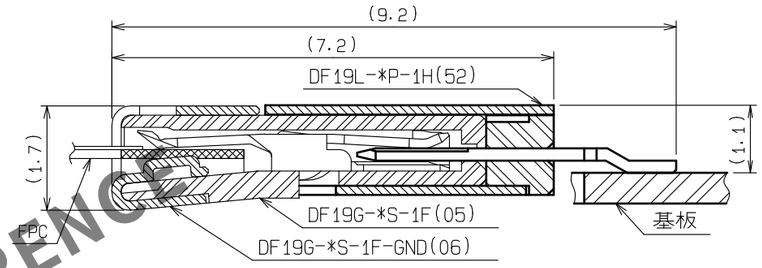

2 推奨パターン図(FREE)

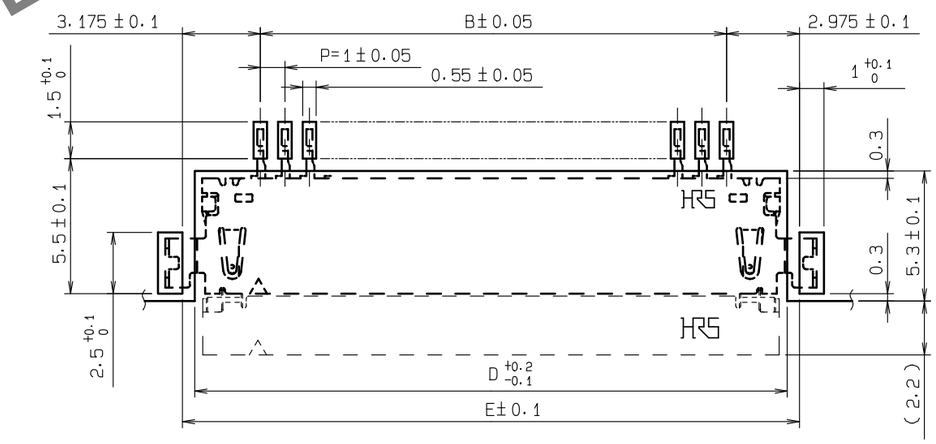

製品名	HRS No.	極数	A	B	C	D	E
DF19L-14P-1H(52)	CL685-0003-8-52	14	17.55	13	20.55	18.15	19.15
DF19L-20P-1H(52)	CL685-0019-8-52	20	23.55	19	26.55	24.15	25.15
DF19L-30P-1H(52)	CL685-0016-0-52	30	33.55	29	36.55	34.15	35.15

NO.	MATERIAL	FINISH , REMARKS
5	ポリエステル	カバーテープ , 透明
4	PS	エンボステープ, 透明
3	りん青銅	接触部:金めっき 0.1μm min リード部:すずめっき 1μm min 下地 :ニッケルめっき 1μm min
2	りん青銅	半田付け部:すずめっき 1μm min 3 下地:ニッケルめっき 0.5μm min
1	ポリアミド樹脂	BLACK, UL94V-0

注1 各リード、補強金具の平坦度は0.1mm以内とする。

2 推奨半田ペースト厚:0.15mm
推奨開口率:100%

UNITS	SCALE	COUNT	DESCRIPTION OF REVISIONS	DESIGNED	CHECKED	DATE
mm	5 : 1	0				

HIROSE ELECTRIC CO., LTD.

APPROVED	HS. OKAWA	20200313	DRAWING NO.	ADC-311645-52-00
CHECKED	TS. KUMAZAWA	20200313	PART NO.	DF19L-*P-1H(52)
DESIGNED	HK. HAYASHI	20200313	CODE NO.	CL685-
DRAWN	DS. HIROWATARI	20200306		0 1/2

HRS DRAWING FOR REFERENCE

May.1.2024 Copyright 2024 HIROSE ELECTRIC CO., LTD. All Rights Reserved.
本製品を車載用途などの高い信頼性が求められる機器にご使用の場合は、弊社までお問合せ下さい。

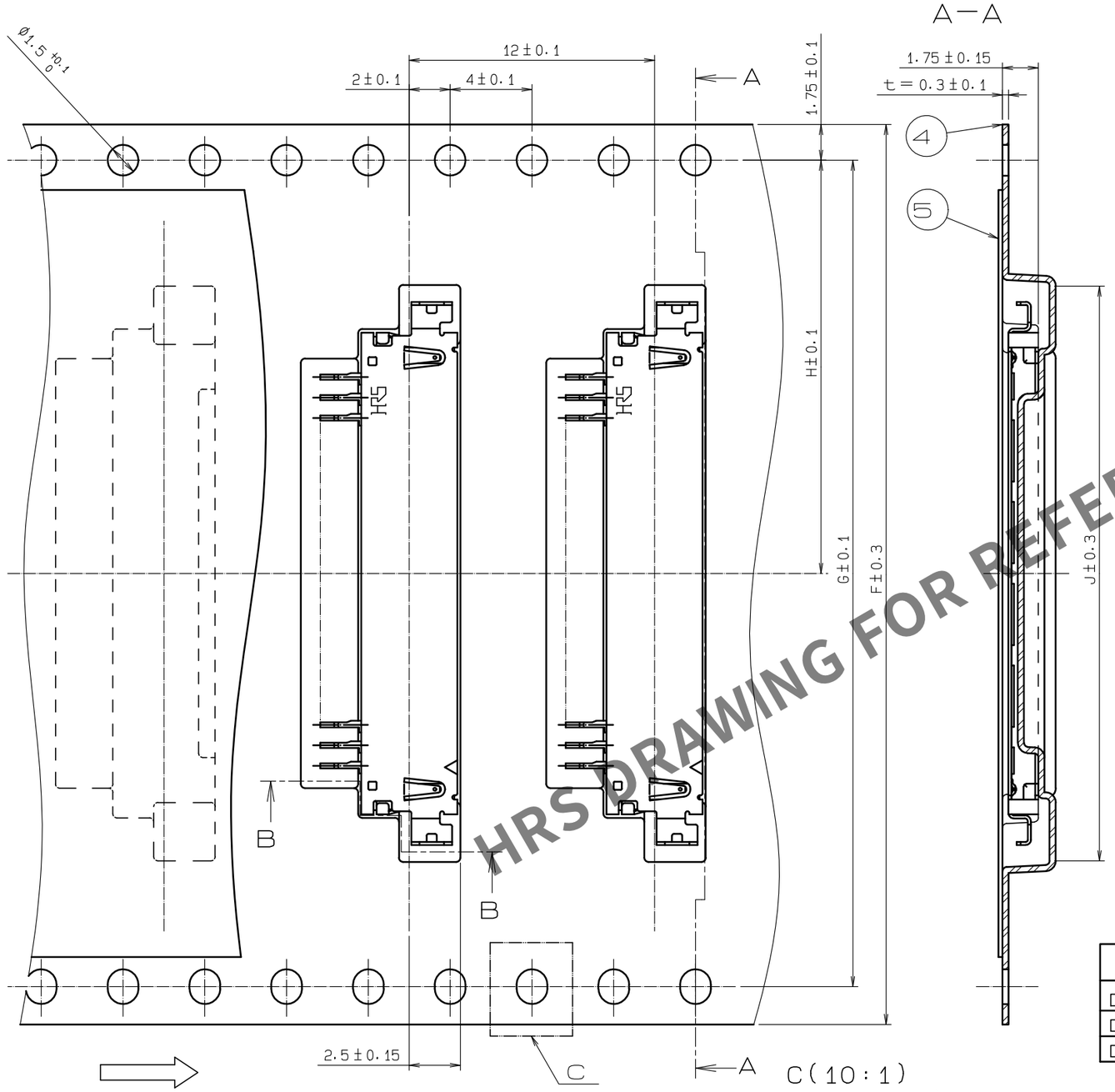

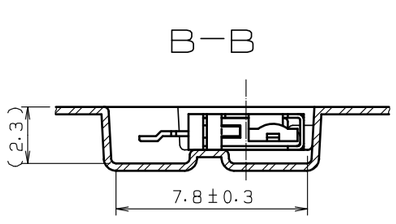

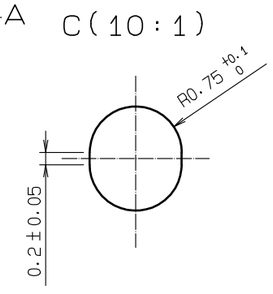

ヒロセ納入時のリール形状（FREE）

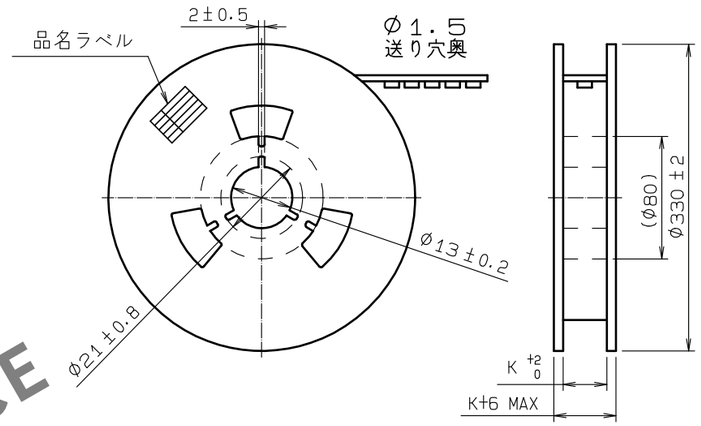

品名ラベル詳細

生産年	年　月　日
図番	CL685－＊＊＊＊－＊－52
品名	DF19L－＊＊P－1H(52)
納入数量	1000個
納入者	ヒロセ電機（株）

製品名	HRS No.	極数	F	G	H	J	K
DF19L-14P-1H(52)	CL685-0003-8-52	14	44	40.4	20.2	22.1	44.4
DF19L-20P-1H(52)	CL685-0019-8-52	20	44	40.4	20.2	28.1	44.4
DF19L-30P-1H(52)	CL685-0016-0-52	30	56	52.4	26.2	38.1	56.4

注4．1リール　1000個梱包．
　5．引き出し初め30BOXと終わり20BOXは空BOXになります．

HRS DRAWING FOR REFERENCE

HRS

DRAWING NO.	ADC-311645-52-00
PART NO.	DF19L-＊P-1H(52)
CODE NO.	CL685-

0　2/2