May.1.2024 Copyright 2024 HIROSE ELECTRIC CO., LTD. All Rights Reserved.
本製品を車載用途などの高い信頼性が求められる機器にご使用の場合は、弊社までお問合せ下さい。

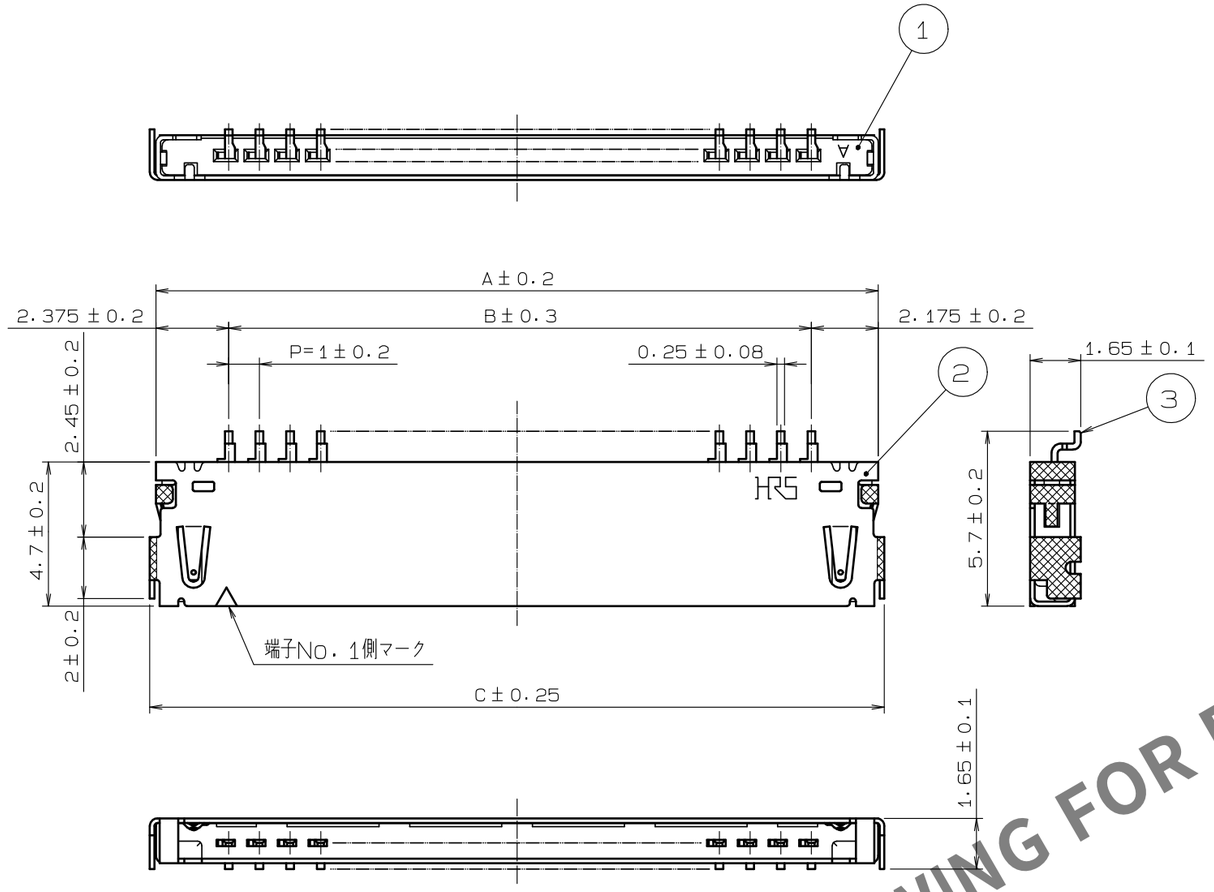

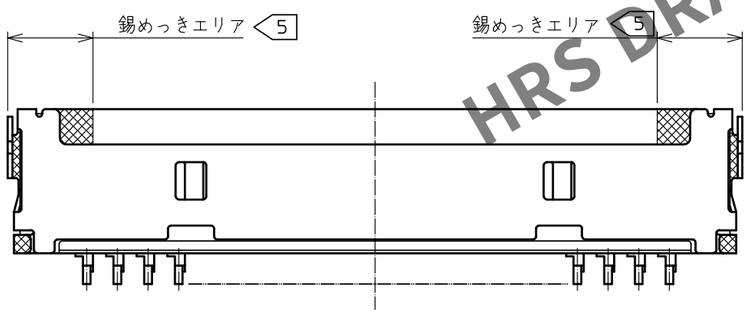

アプリケーション図(10:1)

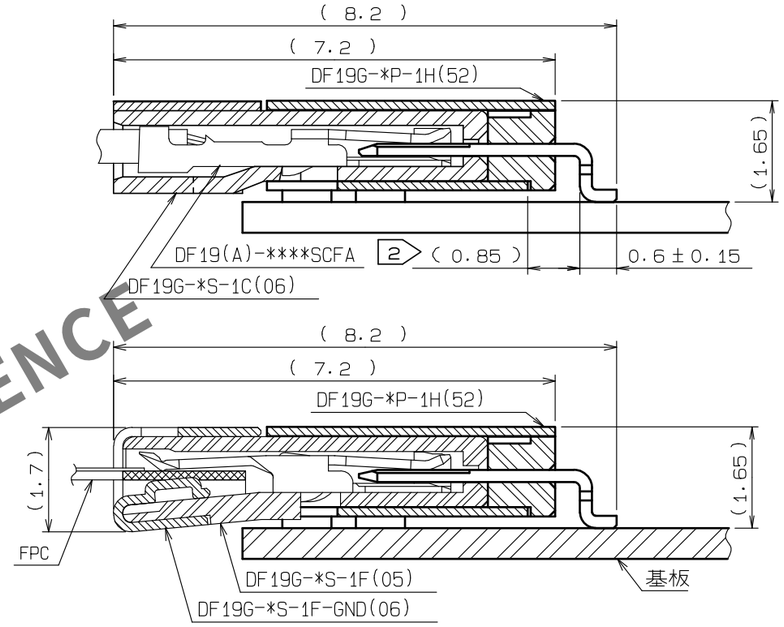

4 推奨パターン図(FREE)

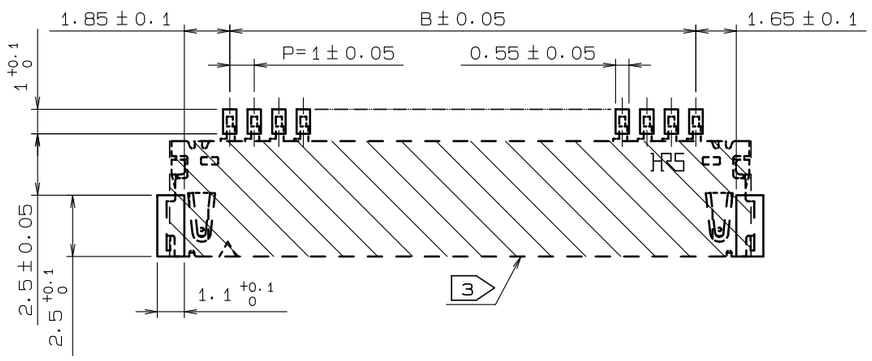

HRS DRAWING FOR REFERENCE

製品名	HRS No.	極数	A	B	C
DF19G- 8P-1H(52)	CL685-0021-0-52	8	11.55	7	11.95
DF19G-14P-1H(52)	CL685-0004-0-52	14	17.55	13	17.95
DF19G-20P-1H(52)	CL685-0006-6-52	20	23.55	19	23.95
DF19G-30P-1H(52)	CL685-0015-7-52	30	33.55	29	33.95

注1 各リード、補強金具の平坦度は0.1mm以内とする。
2 リード端子半田付けランドが大きすぎるとグランド板とリード端子がショートする可能性がありますのでご注意下さい。
3 部にパターンがあり、レジストが行われていない場合、グランド板底面と接触する可能性がありますのでご注意下さい。
4 推奨半田ペースト厚:0.15mm
推奨開口率:100%

NO.	MATERIAL	FINISH , REMARKS
2	りん青銅	半田付け部:すずめっき 1μm min 5 下地:ニッケルめっき 0.5μm min
1	ポリアミド樹脂	BLACK, UL94V-0

NO.	MATERIAL	FINISH , REMARKS
5	ポリエステル	カバーテープ , 透明
4	PS	エンボステープ, 透明
3	りん青銅	接触部:金めっき 0.1μm min リード部:すずめっき 1μm min 下地 :ニッケルめっき 1μm min

UNITS	SCALE	COUNT	DESCRIPTION OF REVISIONS	DESIGNED	CHECKED	DATE
mm	5 : 1	0				

HRS HIROSE ELECTRIC CO., LTD.

APPROVED	HS. OKAWA	20200313
CHECKED	TS. KUMAZAWA	20200313
DESIGNED	HK. HAYASHI	20200313
DRAWN	DS. HIROWATARI	20200306

DRAWING NO. ADC-311646-52-00
PART NO. DF19G-*P-1H(52)
CODE NO. CL685-
0 1/2

FORM HC0011-5-7

May.1.2024 Copyright 2024 HIROSE ELECTRIC CO., LTD. All Rights Reserved.
本製品を車載用途などの高い信頼性が求められる機器にご使用の場合は、弊社までお問合せ下さい。

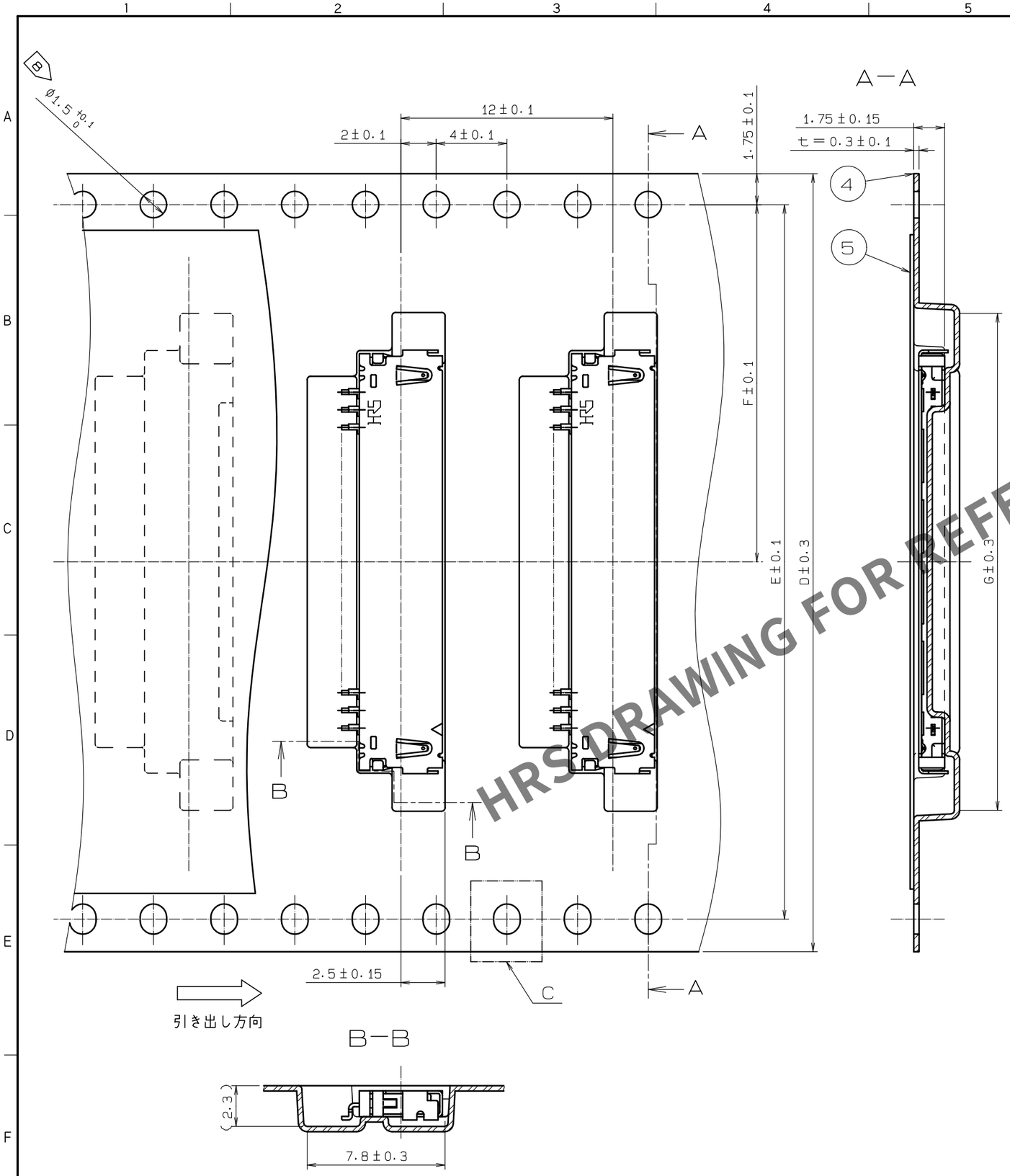

HRS DRAWING FOR REFERENCE

品名ラベル詳細

生産月日	年　月　日
図番	CL685-****-*-52
品名	DF19G-*P-1H(52)
納入数量	1000Ko
納入者	ヒロセ電機株式会社

製品名	HRS NO.	極数	D	E	F	G	H
DF19G-　8P-1H(52)	CL685-0021-0-52	8	24	－	11.5	16.1	24.4
DF19G-14P-1H(52)	CL685-0004-0-52	14	44	40.4	20.2	22.1	44.4
DF19G-20P-1H(52)	CL685-0006-6-52	20	44	40.4	20.2	28.1	44.4
DF19G-30P-1H(52)	CL685-0015-7-52	30	56	52.4	26.2	38.1	56.4

注6．1リール　1000個梱包．
7．引き出し初め30BOXと終わり20BOXは空BOXになります。
8 8極の送り穴は片側のみになります．（図面上部φ1．5穴）

HRS	DRAWING NO.	ADC-311646-52-00
	PART NO.	DF19G-*P-1H(52)
	CODE NO.	CL685-

0 2/2

FORM HC0011-5-8