Apr.1.2024 Copyright 2024 HIROSE ELECTRIC CO.,LTD. All Rights Reserved.
本製品を車載用途などの高い信頼性が求められる機器にご使用の場合は、弊社までお問合せ下さい。

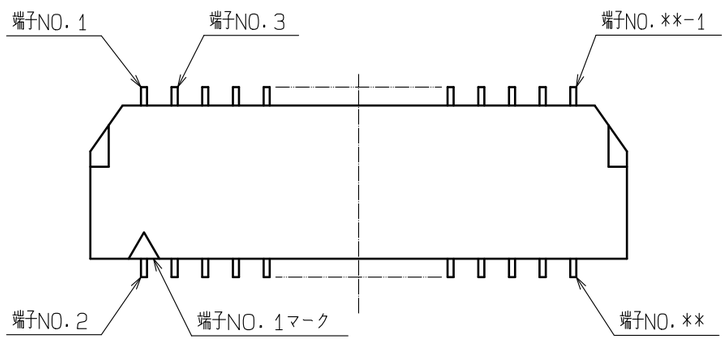

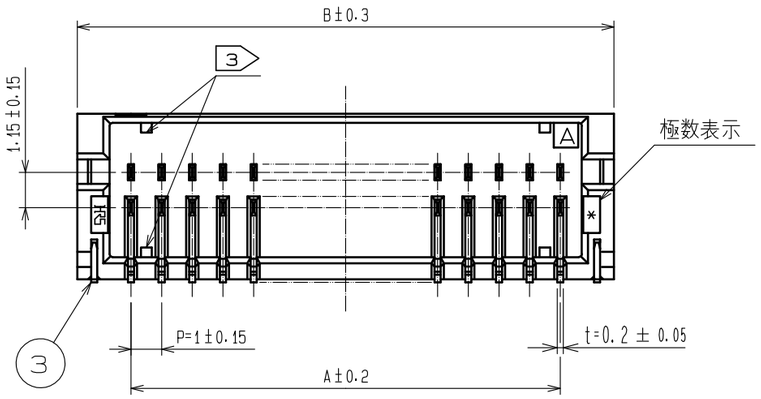

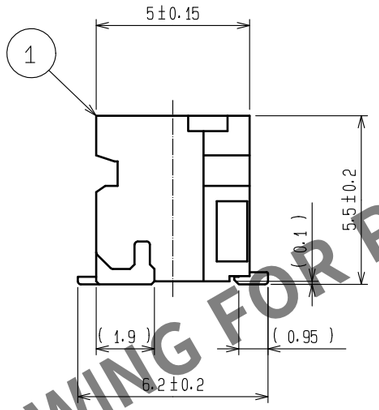

基板推奨パターン図（FREE）

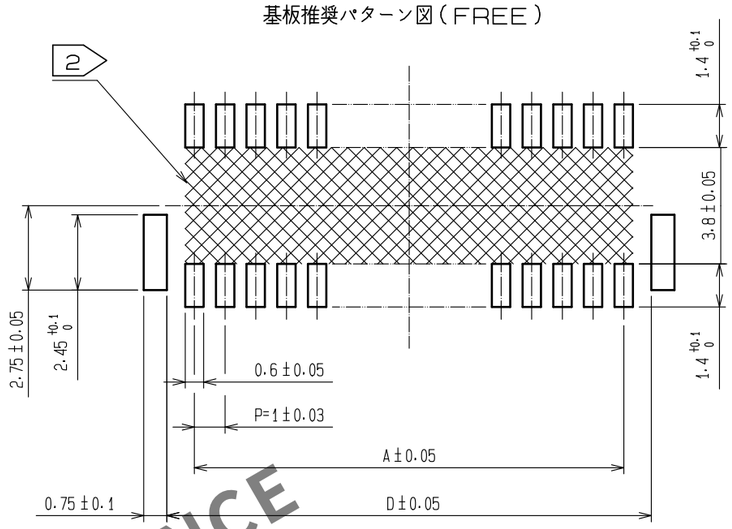

推奨メタルマスク
厚さ：0.15mm
開口率：100%

製品名	製品コード	極数	A	B	C	D
DF20F-10DP-1H(52)	CL686-0027-2-52	10	4.0	7.5	6.2	5.8
DF20F-20DP-1H(52)	CL686-0028-5-52	20	9.0	12.5	11.2	10.8
DF20F-30DP-1H(52)	CL686-0029-8-52	30	14.0	17.5	16.2	15.8
DF20F-40DP-1H(52)	CL686-0030-7-52	40	19.0	22.5	21.2	20.8

HRS DRAWING FOR REFERENCE

注1　リード平坦度は、金具を含めて0．1mm以内とする．
2 ▨部にパターンがあり、レジストが行われていない場合、コネクタ端子と接触する可能性がありますのでご注意下さい．
3 リブの本数および位置は極数により下図のようになります．
4 めっき仕様
接触部　：表面　金めっき　0．2μm min
　　下地　ニッケルめっき　2．0μm min
リード部：表面　金めっき　0．015μm min
　　下地　ニッケルめっき　2．0μm min

10，20DP

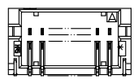

30，40DP

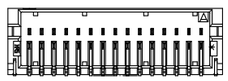

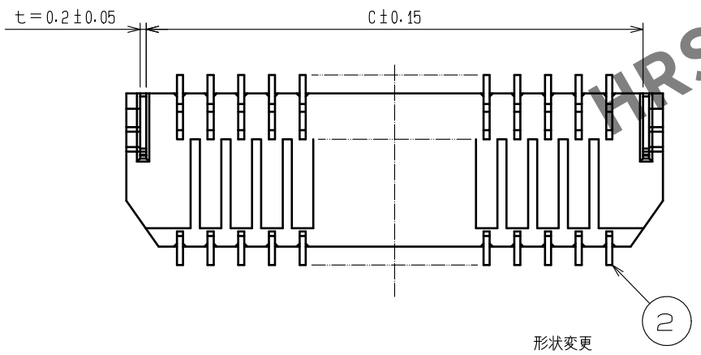

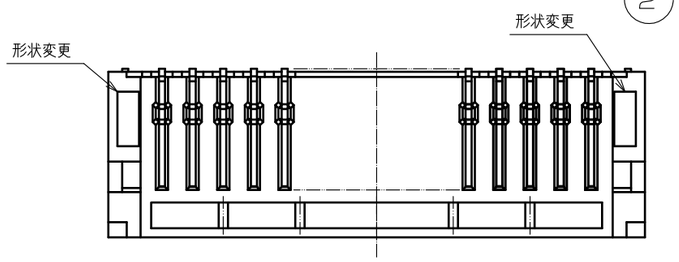

アプリケーション図（FREE）

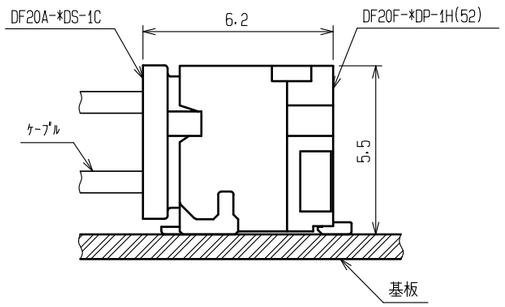

NO.	MATERIAL	FINISH , REMARKS	NO.	MATERIAL	FINISH , REMARKS
3	黄銅	表面:すずめっき 1μm min 下地:ニッケルめっき 1μm min	6	紙	リール
2	りん青銅	4	5	ポリエステル	カバーテープ,Clear
1	ポリアミド樹脂	Natural(Beige),UL94V-0	4	PS	エンボステープ,Clear

UNITS	SCALE	COUNT	DESCRIPTION OF REVISIONS	DESIGNED	CHECKED	DATE
mm	5 : 1	0				

HRS HIROSE ELECTRIC CO., LTD.

APPROVED	HS.OKAWA	20200309	DRAWING NO.	ADC-311790-52-00
CHECKED	SZ.ONO	20200309	PART NO.	DF20F-*DP-1H(52)
DESIGNED	SN.MIWA	20200309	CODE NO.	CL686-
DRAWN	DS.HIROWATARI	20200306		0 1/2

FORM HC0011-5-7

Apr.1.2024 Copyright 2024 HIROSE ELECTRIC CO., LTD. All Rights Reserved.
本製品を車載用途などの高い信頼性が求められる機器にご使用の場合は、弊社までお問合せ下さい。

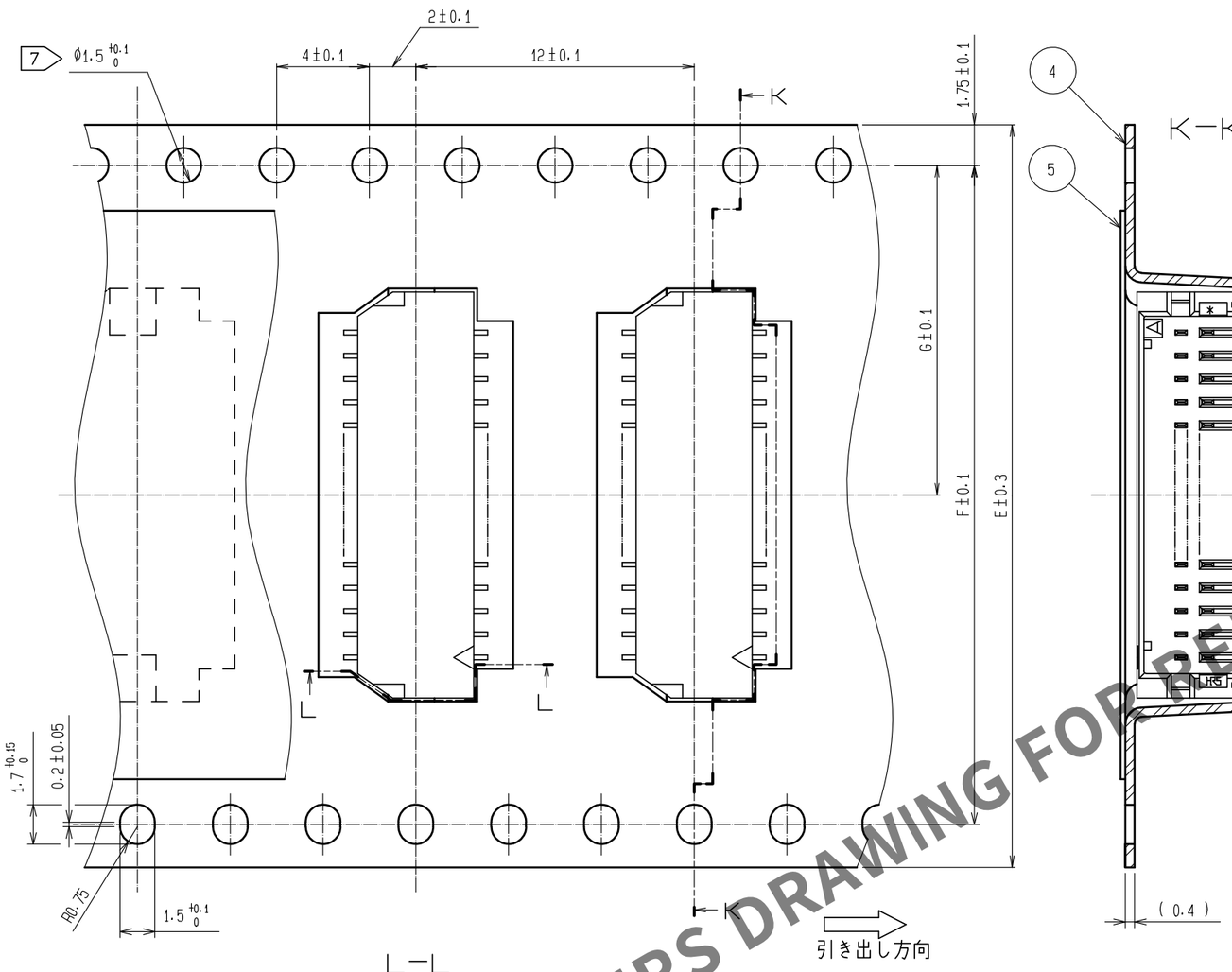

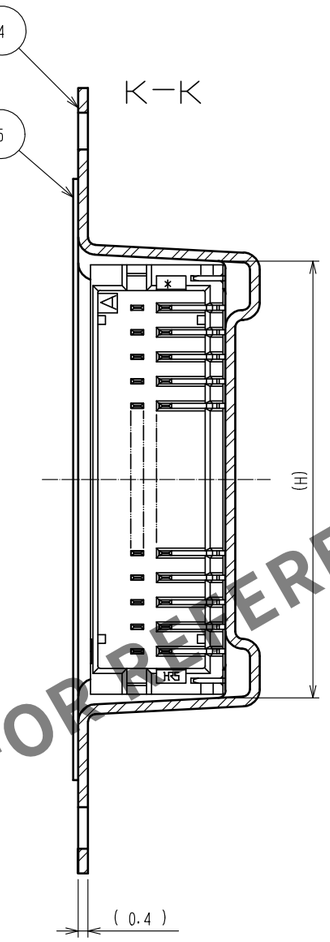

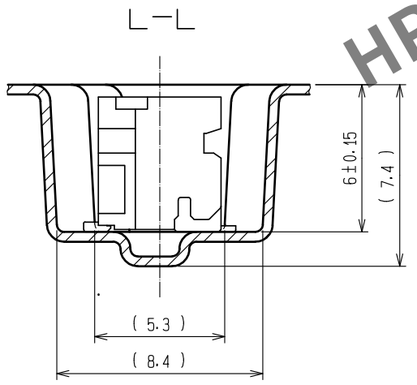

リール形状（FREE）

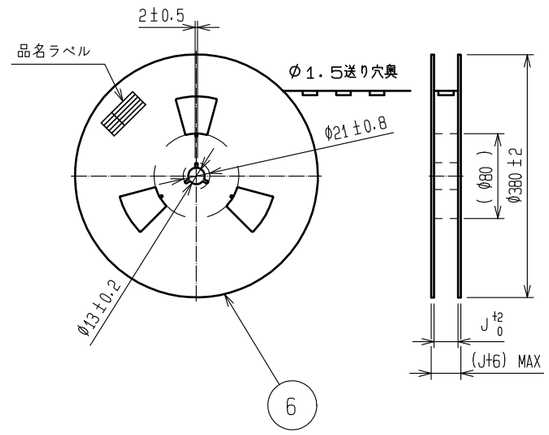

品名ラベル詳細

生産月日	年　月　日
図　番	CL686−＊＊＊＊−＊−52
品　名	DF20F−＊DP−1H(52)
納入数量	1000Ko
納入者	ヒロセ電機（株）

注5　1リール　1000個梱包．
　6　引き出し始め30BOXと終わり20BOXに空部を設けます．
　7 >10、20極の送り穴は片側のみになります．（図面上部　φ1．5穴）

製　品　名	製品コード	極数	E	F	G	H	J
DF20F−10DP−1H(52)	CL686−0027−2−52	10	16	−	7.5	7.8	16.4
DF20F−20DP−1H(52)	CL686−0028−5−52	20	24	−	11.5	12.8	24.4
DF20F−30DP−1H(52)	CL686−0029−8−52	30	32	28.4	14.2	17.8	32.4
DF20F−40DP−1H(52)	CL686−0030−7−52	40	44	40.4	20.2	22.8	44.4

HRS DRAWING FOR REFERENCE

HRS

DRAWING NO.	ADC-311790-52-00
PART NO.	DF20F-＊DP-1H(52)
CODE NO.	CL686-

0　2/2

FORM HC0011-5-8