Apr.1.2024 Copyright 2024 HIROSE ELECTRIC CO., LTD. All Rights Reserved.
本製品を車載用途などの高い信頼性が求められる機器にご使用の場合は、弊社までお問合せ下さい。

ELV, RoHS適合品

△4 2~5ページ削除

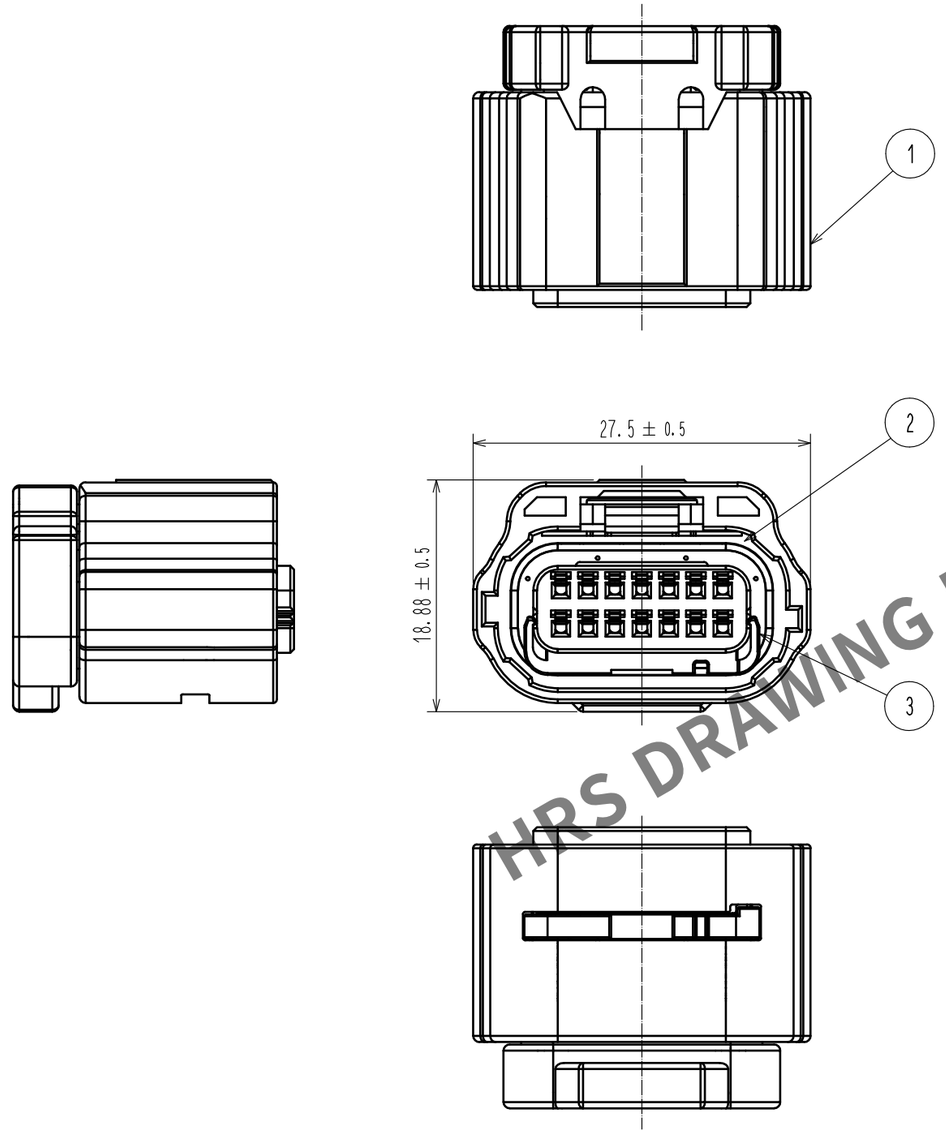

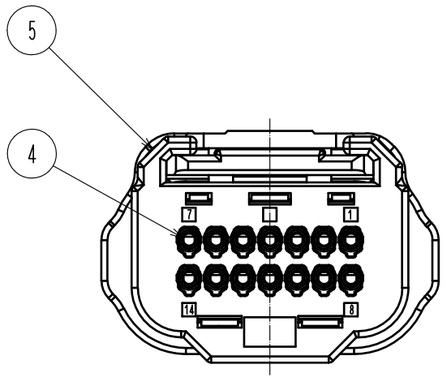

3 梱包

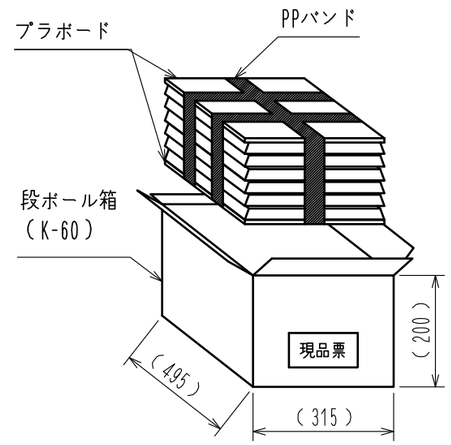

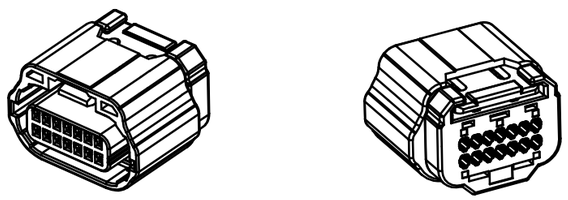

注 1. 嵌合相手はZE064W-14DP-HU/R(B)です。
2. 適合部品は下記の通りです。
圧着端子: ZE064-2022SCF
防水キャップ: ZE064W-WCP(2022)
3 1トレーあたり96個×5段=480個梱包を最大とし、最上段は空トレーとします。
△4 4. ご使用前に、必ず取扱作業手順書 ATAD-T0644-00 を参照ください。

NO.	MATERIAL	FINISH , REMARKS	NO.	MATERIAL	FINISH , REMARKS
3	PA	ベージュ, UL94 V-0			
2	シリコーン	ベンガラ、オイルブリード△4	5	PBT	グレー, UL94 V-0
1	PA	グレー, UL94 V-0	4	シリコーン	ベンガラ、オイルブリード△4

UNITS	SCALE		COUNT	DESCRIPTION OF REVISIONS	DESIGNED	CHECKED	DATE
mm	2 : 1	△4	4	DIS-T-00015508	AN. SAIKI	TY. MOGI	20221013

HRS HIROSE ELECTRIC CO., LTD.

APPROVED	HK. UMEHARA	20190108	DRAWING NO.	ADC-378451-00-00
CHECKED	HK. UMEHARA	20190108	PART NO.	ZE064W-14DS-HU/R(B)
DESIGNED	HH. TSUKUMO	20190108		
DRAWN	GYEONGMIN LEE	20190108	CODE NO.	CL0753-2011-0-00 △4 1/1

HRS DRAWING FOR REFERENCE