Apr.1.2024 Copyright 2024 HIROSE ELECTRIC CO., LTD. All Rights Reserved.
本製品を車載用途などの高い信頼性が求められる機器にご使用の場合は、弊社までお問合せ下さい。

RoHS，ELV適合品

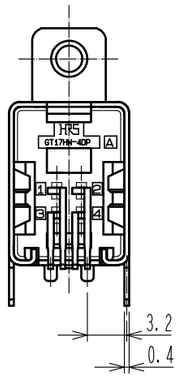

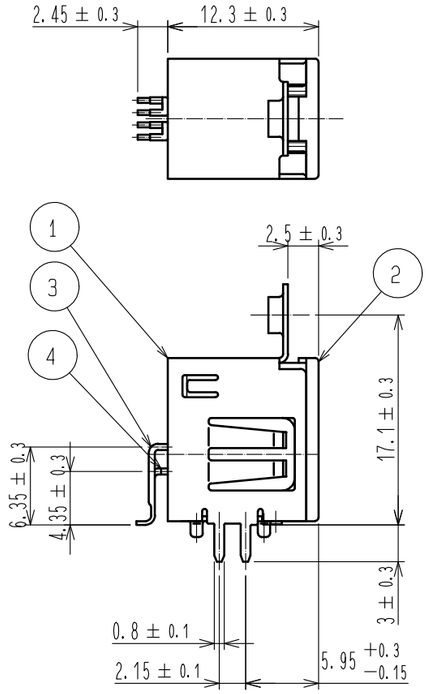

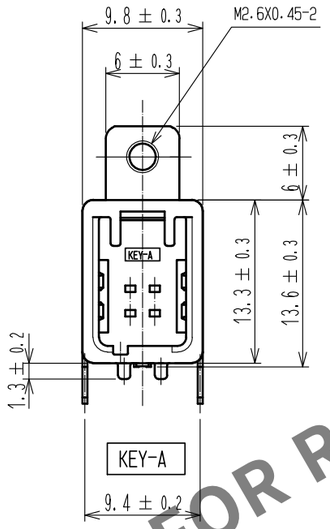

4）推奨温度プロファイル（右表参照）
使用リフロー加熱方式
：遠赤外線、エアー大気中または窒素
リフロー回数　：2回
ピーク温度　：250℃
230℃以上　：20~40s
プリヒート温度　：150~180℃
60~120s
5）手ハンダ／ハンダごて温度
：280~300℃　2s以内
6）端子平坦度は0．1以下
7）推奨基板厚はT＝1．6

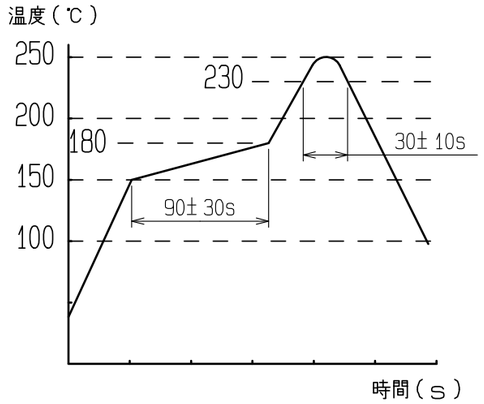

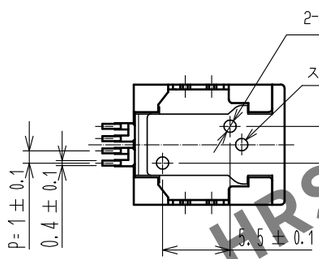

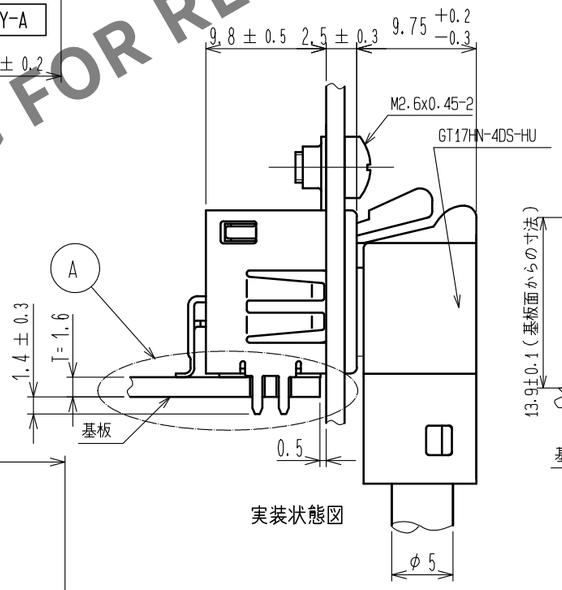

実装状態図

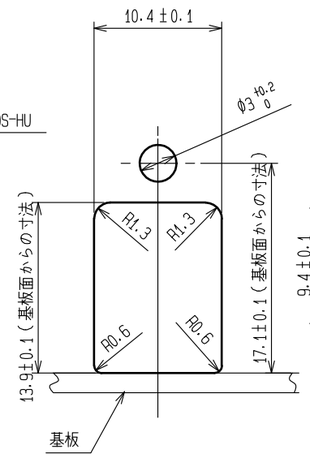

パネル寸法図

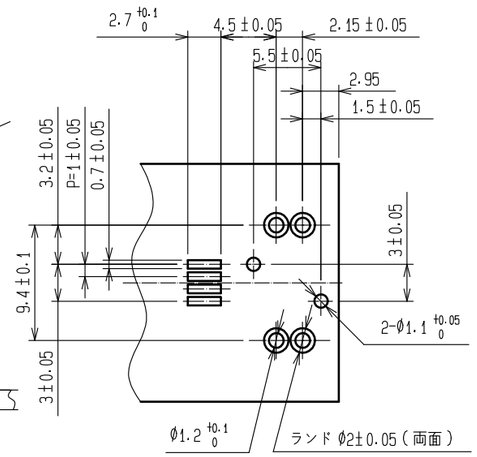

基板推奨寸法図

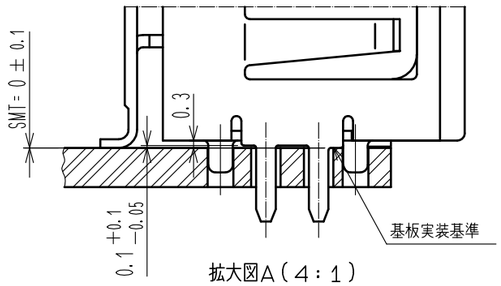

拡大図A（4：1）

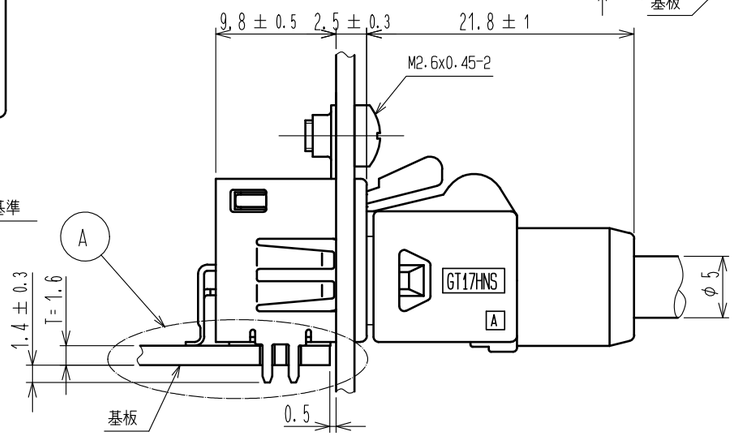

実装状態図

注記
1）SMT平坦度は0．1以下とする．
2）図面に記載なき肉逃がしを追加する場合があります．
3）はんだ厚さ0．12で問題ないこと．

NO.	MATERIAL	FINISH , REMARKS	NO.	MATERIAL	FINISH , REMARKS
			5	PS-M	
2	PPS	ブラウン	4	黄銅	すずめっき
1	銅合金	すずめっき	3	黄銅	すずめっき

UNITS mm	SCALE 2 : 1	COUNT	DESCRIPTION OF REVISIONS	DESIGNED	CHECKED	DATE
		0				

HIROSE ELECTRIC CO., LTD.

APPROVED	KI. HIROKAWA	20200409	DRAWING NO.	ADC-167952-55-00
CHECKED	EJ. WAKATSUKI	20200408	PART NO.	GT17HNC-4DP-2H(A)(55)
DESIGNED	TS. KUBOTA	20200325	CODE NO.	CL767-0243-8-55
DRAWN	YK. MITSUISHI	20200319		0 1/2

HRS DRAWING FOR REFERENCE

FORM HC0011-5-7

Apr.1.2024 Copyright 2024 HIROSE ELECTRIC CO., LTD. All Rights Reserved.
本製品を車載用途などの高い信頼性が求められる機器にご使用の場合は、弊社までお問合せ下さい。

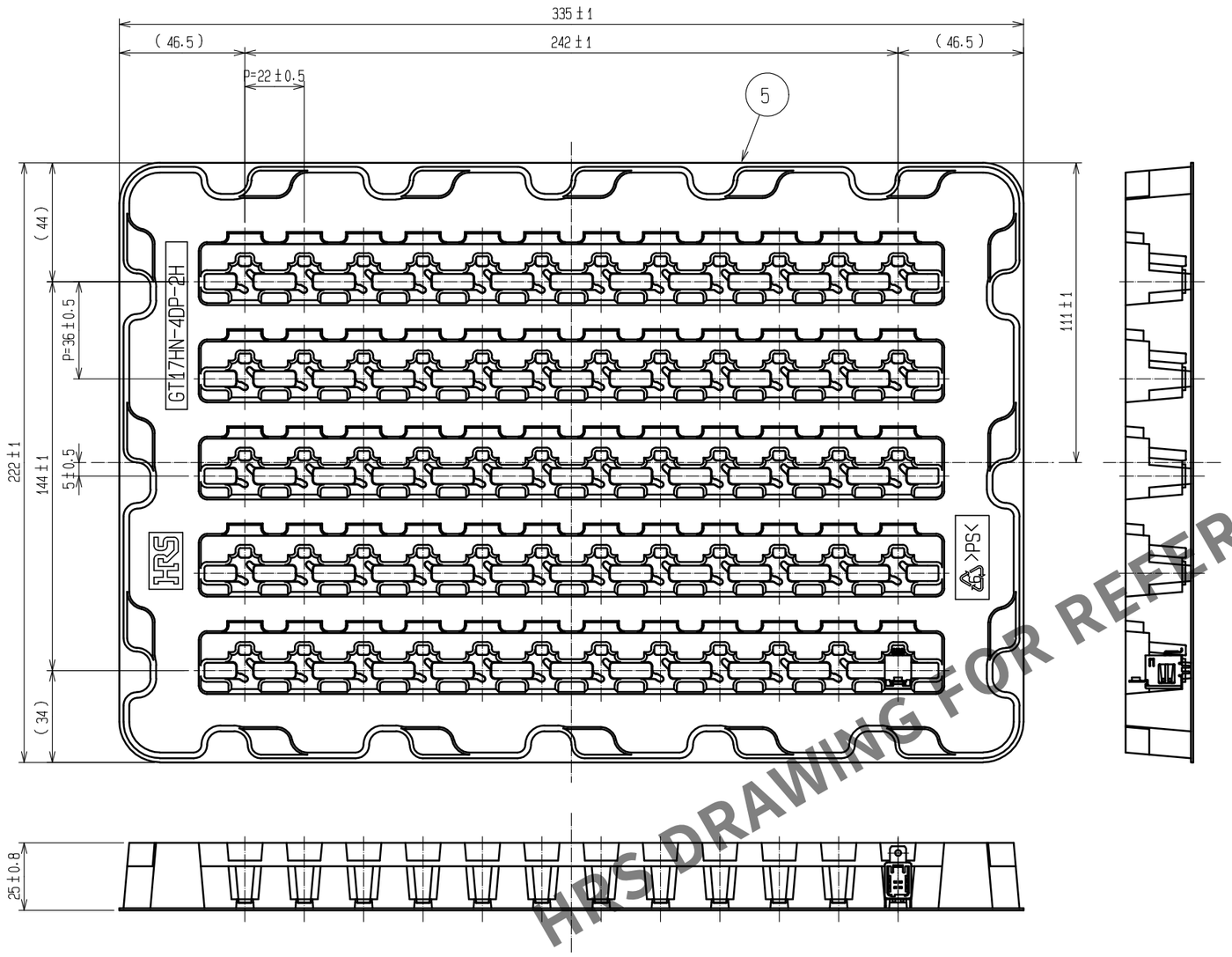

1トレー 60個 入り

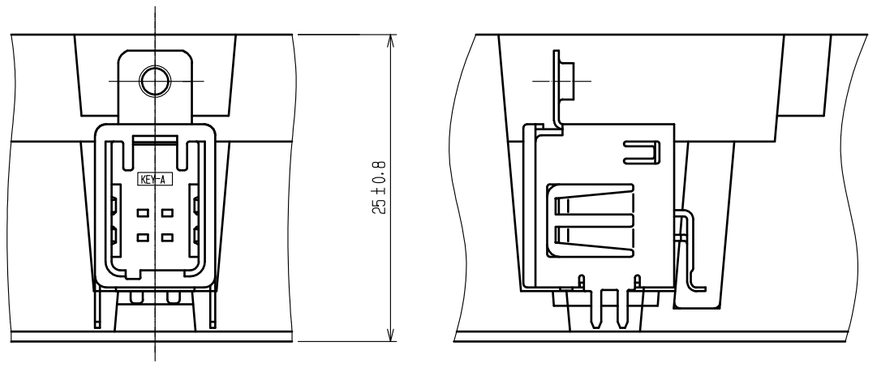

製品格納状態図(2:1)

梱包仕様

W=270・D=360・H=150のサイズのダンボール箱に下図のように製品を入れる。
ダンボール箱には納入先、製品名、入り数を明記する。

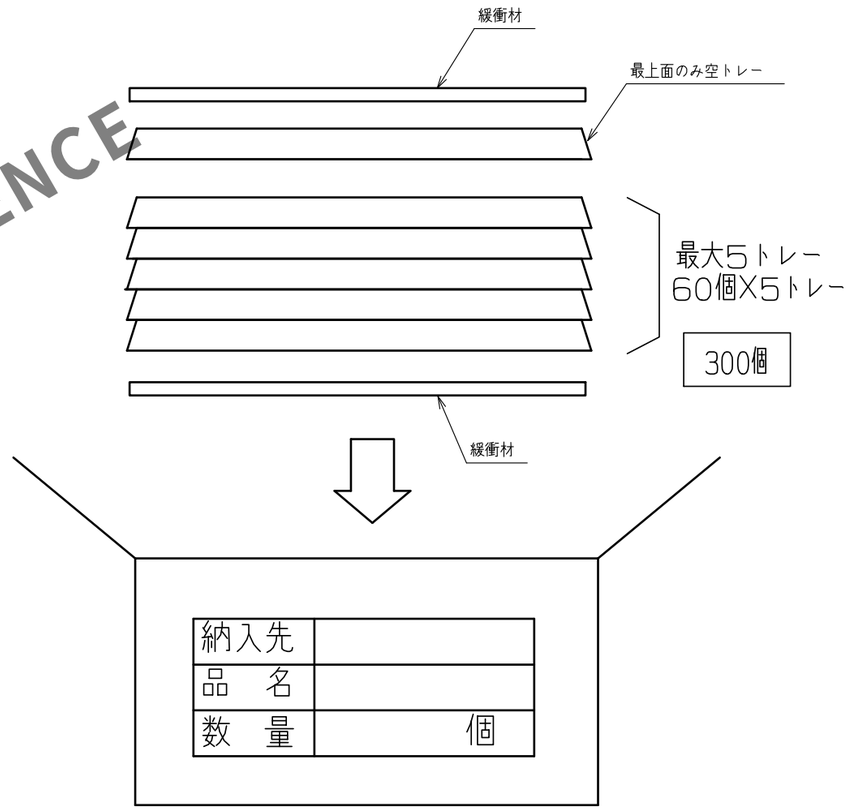

HRS DRAWING FOR REFERENCE

DRAWING NO.	ADC-167952-55-00
PART NO.	GT17HNC-4DP-2H(A)(55)
CODE NO.	CL767-0243-8-55

0 2/2